ZTR-PH Rack and pinion drive
*Accionamiento de cremallera **ZTR-PH***
ZTR-PH Azionamento a cremagliera

In-Position Technologies
www.iptech1.com

STÖBER ATLANTA

Rack and pinion drive

- Know-how and competence from 2 drive specialists for your benefit
- Gear unit and gear rack matched optimal to each other
- Higher power density
- Linear backlash reduced by approx. 50%
- Linear stiffness can be increased by up to 5 times
- Ready to install drive solution
- Helical / straight-cut gearing
- Module 2 - 8
- Acceleration feed force 5.8 - 67 kN
- Available sizes
  ZTR-PH_4 - ZTR-PH_10
- Pinion gearing quality 5
  Case hardened and ground
- Concentricity ≤ 10 µm as an option
- Optional attachment on machine side via adjustment plate
- Optimal adaptation of the mass moment of inertia ratios by varying the gear ratios / number of pinion teeth
- Also as PHKX / PHK right-angle gear unit
- Directly attached STOBER synchronous servo motors

Accionamiento de cremallera

- *Los conocimientos y la competencia de 2 s-pecialistas en accionamientos a su servicio*
- *Reductores y cremalleras adaptados per-fectamente entre sí*
- *Mayor densidad de potencia*
- *Reducción de aprox. el 50% en el juego lineal*
- *La rigidez lineal se puede aumentar 5 veces*
- *Solución de accionamiento lista para montar*
- *Dentado helicoidal / recto*
- *Módulo 2 - 8*
- *Fuerza de avance acelerac. 5,8 - 67 kN*
- *Disponible en los tamaños constructivos ZTR-PH_4 - ZTR-PH_10*
- *Piñón con dentado de calidad 5*
  Templado por cementación y pulido
- *Concentricidad ≤ 10 µm opcional*
- *Montaje opcional en el lado de la máquina con a placa de ajuste*
- *Adaptación óptima de las relaciones de inercia de masa mediante la varianza de las reducciones de los reductores / el número de dientes de los piñones*
- *También como reductor ortogonal PHKX/PHK*
- *Servomotores síncronos STOBER acoplados directamente*

Azionamento a cremagliera

- Know How e competenza a Vostra disposi-zione da parte di ben 2 specialisti delle tecniche di azionamento
- Riduttore e cremagliera perfettamente adattati l'uno all'altro
- Densità di potenza più elevata
- Gioco lineare ridotto del 50% circa
- È possibile aumentare la rigidità lineare fino a 5 volte
- Azionamento pronto per l'installazione
- Dentatura elicoidale / diritta
- Modulo 2 - 8
- Forza di avanzamento accelerazione 5,8 - 67 kN
- Disponibile nelle taglie
  ZTR-PH_4 - ZTR-PH_10
- Pignone con dentatura di qualità 5
- Indurito e rettificato
- Concentricità ≤ 10 µm optional
- Su richiesta è disponibile l'opzione con montaggio lato macchina tramite piastra di regolazione
- Adattamento ottimale dei rapporti dell'iner-zia della massa grazie alla variabilità dei rapporti di riduzione del riduttore / del numero di denti del pignone
- Disponibile anche come riduttore angolare PHKX / PHK
- Servomotori sincroni STOBER accoppiati direttamente

ZTR-PH

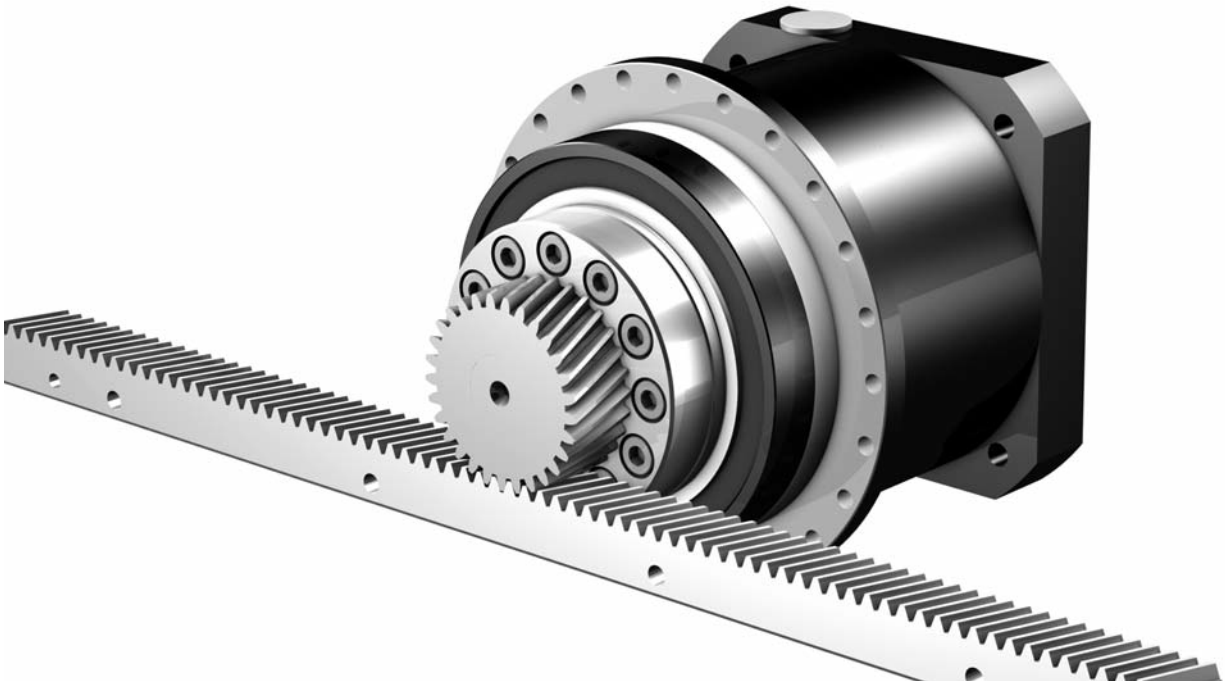

ZTR-KS Rack and pinion drive
*Accionamiento de cremallera **ZTR-KS***
ZTR-KS Azionamento a cremagliera

STÖBER ATLANTA

Rack and pinion drive

- Know-how and competence from 2 drive specialists for your benefit
- Gear unit and gear rack matched optimal to each other
- Higher power density
- Linear backlash reduced by approx. 50%
- Linear stiffness can be increased by up to 5 times
- Ready to install drive solution
- Helical / straight-cut gearing
- Module 2 - 4
- Acceleration feed force 3.8 - 16 kN
- Available sizes ZTR-KS4 - ZTR-KS7
- Pinion gearing quality 5 Case hardened and ground
- Concentricity ≤ 10 µm as an option
- Optimal adaptation of the mass moment of inertia ratios by varying the gear ratios / number of pinion teeth
- Directly attached STOBER synchronous servo motors

Accionamiento de cremallera

- *Los conocimientos y la competencia de 2 especialistas en accionamientos a su servicio*
- *Reductores y cremalleras adaptados perfectamente entre sí*
- *Mayor densidad de potencia*
- *Reducción de aprox. el 50% en el juego lineal*
- *La rigidez lineal se puede aumentar 5 veces*
- *Solución de accionamiento lista para montar*
- *Dentado helicoidal / recto*
- *Módulo 2 - 4*
- *Fuerza de avance acelerac. 3,8 - 16 kN*
- *Disponible en los tamaños constructivos ZTR-KS4 - ZTR-KS7*
- *Piñón con dentado de calidad 5 Templado por cementación y pulido*
- *Concentricidad ≤ 10 µm opcional*
- *Adaptación óptima de las relaciones de inercia de masa mediante la varianza de las reducciones de los reductores / el número de dientes de los piñones*
- *Servomotores síncronos STOBER acoplados directamente*

Azionamento a cremagliera

- Know How e competenza a Vostra disposizione da parte di ben 2 specialisti delle tecniche di azionamento
- Riduttore e cremagliera perfettamente adattati l'uno all'altro
- Densità di potenza più elevata
- Gioco lineare ridotto del 50% circa
- È possibile aumentare la rigidità lineare fino a 5 volte
- Azionamento pronto per l'installazione
- Dentatura elicoidale / diritta
- Modulo 2 - 4
- Forza di avanzamento accelerazione 3,8 - 16 kN
- Disponibile nelle taglie ZTR-KS4 - ZTR-KS7
- Pignone con dentatura di qualità 5
- Indurito e rettificato
- Concentricità ≤ 10 µm optional
- Adattamento ottimale dei rapporti dell'inerzia della massa grazie alla variabilità dei rapporti di riduzione del riduttore / del numero di denti del pignone
- Servomotori sincroni STOBER accoppiati direttamente

ZTR-KS

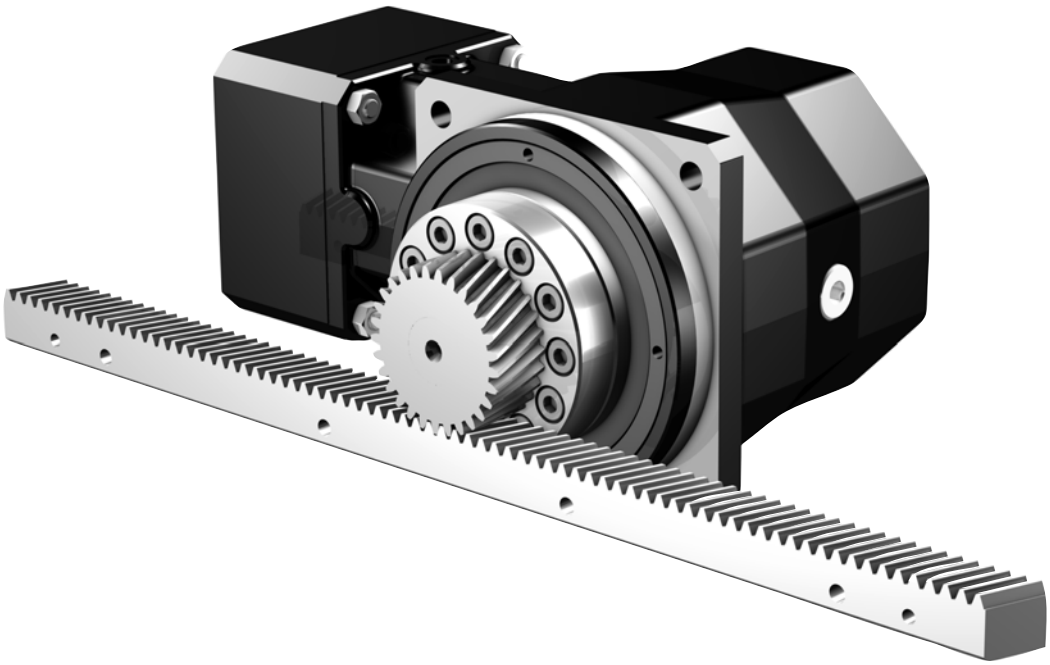

Rack and pinion drive

Accionamiento de cremallera

Azionamento a cremagliera

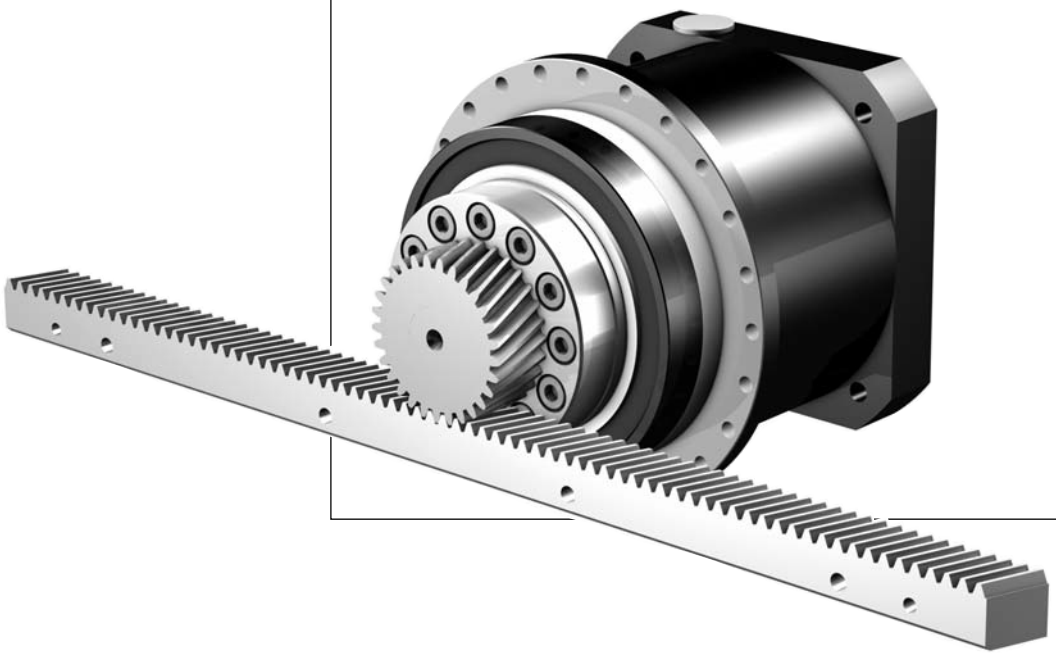

ZTR

Contents

Type designation PH	ZTR2
Type designation KS	ZTR3
Position of the adjustment plate	ZTR4
Helical gearing:	
Selection table ZTR-PH	ZTR7
Dimension drawings ZTR-PH	ZTR33
Selection table ZTR-KS	ZTR37
Dimension drawings ZTR-KS	ZTR51
Straight-cut:	
Selection table ZTR-PH	ZTR53
Dimension drawings ZTR-PH	ZTR69
Selection table ZTR-KS	ZTR73
Dimension drawings ZTR-KS	ZTR83

Resumen del contenido

Denominación de tipo PH	*ZTR2*
Denominación de tipo KS	*ZTR3*
Posición de la placa de ajuste	*ZTR4*
Dentado helicoidal:	
Tabla de selección ZTR-PH	*ZTR7*
Dibujos acotados ZTR-PH	*ZTR33*
Tabla de selección ZTR-KS	*ZTR37*
Dibujos acotados ZTR-KS	*ZTR51*
Dentado recto:	
Tabla de selección ZTR-PH	*ZTR53*
Dibujos acotados ZTR-PH	*ZTR69*
Tabla de selección ZTR-KS	*ZTR73*
Dibujos acotados ZTR-KS	*ZTR83*

Indice

Identificazione dei modelli PH	ZTR2
Identificazione dei modelli KS	ZTR3
Posizione della piastra di regolazione	ZTR4
Dentatura elicoidale:	
Tabella di selezione ZTR-PH	ZTR7
Disegni quotati ZTR-PH	ZTR33
Tabella di selezione ZTR-KS	ZTR37
Disegni quotati ZTR-KS	ZTR51
Dentatura diritta:	
Tabella di selezione ZTR-PH	ZTR53
Disegni quotati ZTR-PH	ZTR69
Tabella di selezione ZTR-KS	ZTR73
Disegni quotati ZTR-KS	ZTR83

Type designation **PH**

*Denominación de tipo **PH***

Identificazione dei modelli **PH**

STOBER ATLANTA

Z TR 4 17 S PH 8 2 2 F 0250 ME

1 2 3 4 5 6 7 8 9 10 11 12

1 Z - Rack and pinion drive

2 Design
TR - flange pinion

3 Gearing module **m**

4 Number of teeth **z**

5 Gearing
S - helical gearing 19° 31′ 42″ left-hand
G - straight-cut

6 Gear unit type
PH - Planetary gear unit
PHA - Planetary gear unit low backlash
PHV - Planetary gear unit
PHVA - Planetary gear unit low backlash

7 Gear unit size

8 Generation number

9 Stages
1 - 1 stage
2 - 2 stage
3 - 3 stage

10 Design
F - flange shaft
MF - flange shaft + adjustment plate

11 Transmission ratio i x 10

12 Mounting series
ME - Motor adapter (ID 442257)
MEL - Motor adapter (ID 442257)
MF - Motor adapter (ID 442257)
MFL - Motor adapter (ID 442257)
MB - Motor adapter with brake (option) (ID 441904)
EZ - Synchronous servo motors (ID 442437)
ED - Synchronous servo motors (ID 441712)
EK - Synchronous servo motors (ID 441712)
KX - Angular gear input (ID 442257)
K - Angular gear input (ID 442257)

Ordering data according to the type designation above.
Further ordering details:
- information as to whether the radial shaft seals on the output are made from FKM or NBR. Recommendation: FKM for an operating time ≥ 60%
- reversing operation of the output shaft ±20 to ±90 degrees (horizontal mounting) ? (also see page A12, STOBER ServoFit® catalog ID 442257)
- Concentricity ≤ 10 µm as an option

WARNING! The torques and forces specified in this catalog only apply for the attachment of gear units on the machine side using screws of quality 12.9. In addition, the gear housing must be adjusted at the pilot øb1 (H7).

For further information on gear units and drives see STOBER catalogs ServoFit® ID 442257, Synchronous Servo Geared Motors ID 442437 and SMS-EDEK ID 441712.

1 Z *- Accionamiento de cremallera*

2 *Ejecución*
TR *- Piñón con brida*

3 *Módulo de dentado **m***

4 *Número de dientes **z***

5 *Dentado*
S *- Dentado helicoidal Ascendente a la izquierda 19° 31′ 42″*
G *- Dentado recto*

6 *Tipo de reductor*
PH *- Reductor planetario*
PHA *- Red. planetario con juego reducido*
PHV *- Reductor planetario*
PHVA *- Red. planetario con juego reducido*

7 *Tamaño del reductor*

8 *Cifra de generación*

9 *Número de trenes*
1 *- 1 tren*
2 *- 2 trenes*
3 *- 3 trenes*

10 *Ejecución*
F *- Eje con brida*
MF *- Eje con brida + placa de ajuste*

11 *Relación de reducción i x 10*

12 *Grupos de opciones*
ME *- Adaptador de motor (ID 442258)*
MEL *- Adaptador de motor (ID 442258)*
MF *- Adaptador de motor (ID 442258)*
MFL *- Adaptador de motor (ID 442258)*
MB *- Adaptador de motor con freno (opcional) (ID 441904)*
EZ *- Servomotores síncronos (ID 442437)*
ED *- Servomotores síncronos (ID 441712)*
EK *- Servomotores síncronos (ID 441712)*
KX *- Reductores ortogonales (ID 442258)*
K *- Reductores ortogonales (ID 442258)*

Datos de pedido de acuerdo a la tipificación indicada arriba.
Otros datos de pedido:
- *Indicación si anillos retén en la salida de FKM o de NBR. Recomendación: FKM para duración de conexión ≥ 60%.*
- *¿Trabajo reversible del eje de salida de ± 20 hasta ± 90 grados (instalación horizontal)? (véase también la página A12 del catálogo STOBER ServoFit® ID 442258)*
- *Concentricidad ≤ 10 µm opcional*

¡ATENCIÓN! *Los pares y las fuerzas que se indican en este catálogo únicamente son válidos si los reductores se fijan desde el lado de la máquina utilizando tornillos de calidad 12.9. Asimismo, las carcasas de los reductores deben ajustarse en el borde de ajuste øb1 (H7).*

Para más información respecto a reductores y accionamientos consulte los catálogos STOBER ServoFit® ID 442258, Motorreductores servo sínronos ID 442437 y SMS-EDEK 441712.

1 Z - Azionamento a cremagliera

2 Esecuzione
TR - Pignone flangiato

3 Modulo dentatura **m**

4 Numero di denti **z**

5 Dentatura
S - Dentatura elicoidale elica sinistra 19° 31′ 42″
G - dentatura diritta

6 Modello di riduttore
PH - Riduttori planetari
PHA - Riduttori planetari con gioco ridotto
PHV - Riduttori planetari
PHVA - Riduttori planetari con gioco ridotto

7 Taglia del riduttore

8 Numero di generazione

9 Numero di stadi
1 - 1 stadio
2 - 2 stadi
3 - 3 stadi

10 Esecuzione
F - Albero flangiato
MF - Albero flangiato+piastra di regolazione

11 Rapporto di riduzione i x 10

12 Opzioni
ME - Adattatore motore (ID 442258)
MEL - Adattatore motore (ID 442258)
MF - Adattatore motore (ID 442258)
MFL - Adattatore motore (ID 442258)
MB - Adattatore motore con freno (optional) (ID 441904)
EZ - Servomotori sincroni (ID 442437)
ED - Servomotori sincroni (ID 441712)
EK - Servomotori sincroni (ID 441712)
KX - Riduttore angolare (ID 442258)
K - Ridutt. a coppia conica (ID 442258)

Dati dell'ordine conformi alla identificazione dei modelli di cui sopra.
Altri dati dell'ordine:
- Indicare se gli anelli di tenuta radiali dell'albero uscita sono in FKM o NBR. Raccomandazione: FKM per fattore di servizio ≥ 60%.
- Funzionamento reversibile dell'albero uscita da ± 20 fino a ± 90 gradi (montaggio orizzontale) ? (vedere anche pagina A12 cat. STOBER ServoFit® ID 442258)
- Concentricità ≤ 10 µm optional

ATTENZIONE! Le coppie e le forze indicate nel presente catalogo si considerano valide esclusivamente in caso di fissaggio dei riduttori sul lato macchina con viti di qualità 12.9. Inoltre, le carcasse dei riduttori devono essere adattate (H7) al bordo di registro øb1.
Per ulteriori informazioni sui riduttori e gli azionamenti vedere i cataloghi STOBER ServoFit® ID 442258, Servomotorriduttori sincroni ID 442437 e SMS-EDEK 441712.

Type designation **KS**

*Denominación de tipo **KS***

Identificazione dei modelli **KS**

STÖBER ATLANTA

Z TR 2 12 S KS 5 0 3 F F 0240 ME

1 2 3 4 5 6 7 8 9 10 11 12 13

1 Z - Rack and pinion drive

2 Design
TR - flange pinion

3 Gearing module **m**

4 Number of teeth **z**

5 Gearing
S - helical gearing 19° 31′ 42″ left-hand
G - straight-cut

6 Gear unit type
KS - Right-angle servo gear unit

7 Gear unit size

8 Generation number

9 Stages
2 - 2 stage
3 - 3 stage

10 Shaft design
F - flange hollow shaft

11 Housing design
F - Standard design

12 Transmission ratio i x 10

13 Mounting series
ME - Motor adapter (ID 442257)
MEL - Motor adapter (ID 442257)
EZ - Synchronous servo motors (ID 442437)
ED - Synchronous servo motors (ID 441712)
EK - Synchronous servo motors (ID 441712)

Ordering data according to the type designation above.

WARNING! The torques and forces specified in this catalog only apply for the attachment of gear units on the machine side using screws of quality 10.9. In addition, the gear housing must be adjusted at the pilot (H7).

For further information on gear units and drives see STOBER catalogs ServoFit® ID 442258, Synchronous Servo Geared Motors ID 442437 and SMS-EDEK ID 441712.

1 Z *- Accionamiento de cremallera*

2 *Ejecución*
TR *- Piñón con brida*

3 *Módulo de dentado **m***

4 *Número de dientes **z***

5 *Dentado*
S *- Dentado helicoidal Ascendente a la izquierda 19° 31′ 42″*
G *- Dentado recto*

6 *Tipo de reductor*
KS *- Reductor servo ortogonale*

7 *Tamaño del reductor*

8 *Cifra de generación*

9 *Número de trenes*
2 *- 2 trenes*
3 *- 3 trenes*

10 *Ejecución del eje*
F *- Eje hueco con brida*

11 *Tipo constructivo de la carcasa*
F *- Ejecución estándar*

12 *Relación de reducción i x 10*

13 *Grupos de opciones*
ME *- Adaptador de motor (ID 442258)*
MEL *- Adaptador de motor (ID 442258)*
EZ *- Servomotores síncronos (ID 442437)*
ED *- Servomotores síncronos (ID 441712)*
EK *- Servomotores síncronos (ID 441712)*

Datos de pedido de acuerdo a la tipificación indicada arriba.

¡ATENCIÓN! *Los pares y las fuerzas que se indican en este catálogo únicamente son válidos si los reductores se fijan desde el lado de la máquina utilizando tornillos de calidad 10.9. Asimismo, las carcasas de los reductores deben ajustarse en el borde de ajuste (H7).*

Para más información respecto a reductores y accionamientos consulte los catálogos STOBER ServoFit® ID 442258, Motorreductores servo sínronos ID 442437 y SMS-EDEK 441712.

1 Z - Azionamento a cremagliera

2 Esecuzione
TR - Pignone flangiato

3 Modulo dentatura **m**

4 Numero di denti **z**

5 Dentatura
S - Dentatura elicoidale elica sinistra 19° 31′ 42″
G - dentatura diritta

6 Modello di riduttore
KS - Servoriduttori ortogonale

7 Taglia del riduttore

8 Numero di generazione

9 Numero di stadi
2 - 2 stadi
3 - 3 stadi

10 Esecuzione albero riduttore KS
F - Albero cavo flangiato

11 Tipo di carcassa
F - Esecuzione standard

12 Rapporto di riduzione i x 10

13 Opzioni
ME - Adattatore motore (ID 442258)
MEL - Adattatore motore (ID 442258)
EZ - Servomotori sincroni (ID 442437)
ED - Servomotori sincroni (ID 441712)
EK - Servomotori sincroni (ID 441712)

Dati dell'ordine conformi alla identificazione dei modelli di cui sopra.

ATTENZIONE! Le coppie e le forze indicate nel presente catalogo si considerano valide esclusivamente in caso di fissaggio dei riduttori sul lato macchina con viti di qualità 10.9. Inoltre, le carcasse dei riduttori devono essere adattate (H7) al bordo di registro.

Per ulteriori informazioni sui riduttori e gli azionamenti vedere i cataloghi STOBER ServoFit® ID 442258, Servomotorriduttori sincroni ID 442437 e SMS-EDEK 441712.

Position of the adjustment plate
Axial drives

Posición de la placa de ajuste
Engrenajes axiales

Posizione della piastra di regolazione
Rinvii assiali

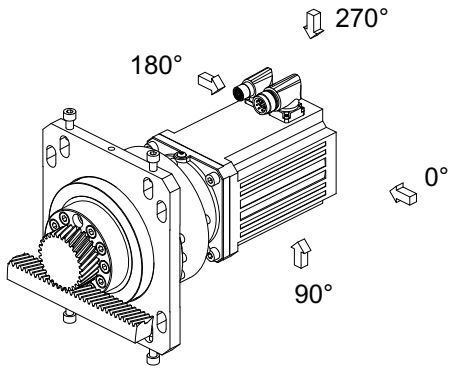

Position of the plug connector 270°
Posición del conector 270°
Posizione del connettore 270°

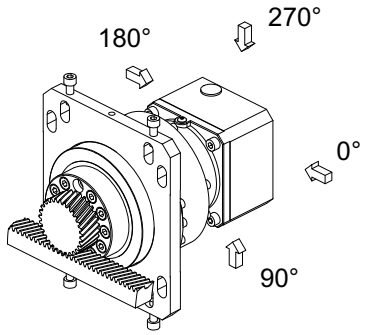

Access clamping screw 270°
Acceso al tornillo de apriete 270°
Accesso al giunto 270°

The adjustment plate must be mounted so that its slotted holes are aligned at an angle of 90° to the position of the gear rack.

Enter the desired position of the service door for the clamping screw of the motor coupling or the motor plug connector if it is different than the standard position of 270° (see also the above illustrations).

Also note carefully the following remark:
If the gear rack is turned to a different position, the adjustment plate and the position of the access to the clamping screw for the motor coupling or the motor plug connector rotate with it.

La placa de ajuste debe montarse de manera que los agujeros alargados queden en un ángulo de 90° respecto a la posición de la cremallera.

Indique la posición que desee para la abertura de acceso al tornillo de fijación del acoplamiento del motor o del conector del motor, en caso de que difiera de la posición predeterminada de 270° (véanse las ilustraciones superiores).

Tenga en cuenta lo siguiente:
Si la cremallera se gira a otra posición, al mismo tiempo también girarán la placa de ajuste y la posición del acceso al tornillo de fijación del acoplamiento del motor o del conector del motor.

La piastra di regolazione deve essere installata in modo che i fori oblunghi siano orientati con un angolo di 90° rispetto alla posizione della cremagliera.

Qualora la posizione desiderata per l'apertura di accesso alla vite di serraggio del giunto motore o del raccordo a innesto del motore sia diversa dalla posizione standard di 270° (vedere le immagini sopra riportate) Vi preghiamo di indicare la posizione richiesta.

Raccomandiamo inoltre di tenere in considerazione la nota seguente:
se la cremagliera viene ruotata in un'altra posizione, ruoteranno di conseguenza anche la piastra di regolazione e la posizione dell'accesso alla vite di serraggio del giunto motore o del raccordo a innesto del motore.

Position of the adjustment plate / gear rack
Right-angle drives

Posición de la placa de ajuste / cremallera
Engrenajes cónicos

Pos. della piastra di regolazione / cremagliera
Rinvii angolari

STÖBER ATLANTA

EL1, ELZ0°

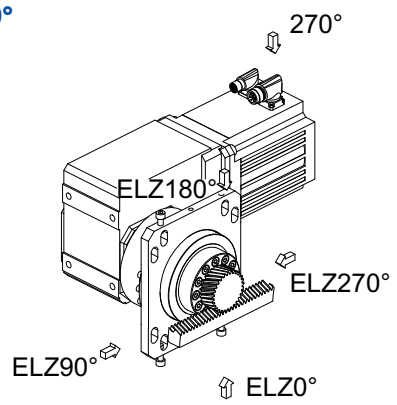

EL1, ELZ0°

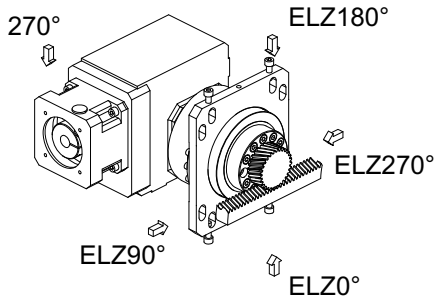

Mounting position EL1, position of the gear rack ELZ0°, output side 4, plug connector / access clamping screw 270°
Posicion de instalación EL1, posición de la cremallera ELZ0°, salida lado 4, conector/acceso al tornillo de apriete 270°
Posizione di montaggio EL1, posizione della cremagliera ELZ0°, uscita lato 4, connettore/accesso al giunto 270°

Mounting position EL1, position of the gear rack ELZ0°, output side 4, plug connector / access clamping screw 270°
Posicion de instalación EL1, posición de la cremallera ELZ0°, salida lado 4, conector/acceso al tornillo de apriete 270°
Posizione di montaggio EL1, posizione della cremagliera ELZ0°, uscita lato 4, connettore/accesso al giunto 270°

EL3, ELZ90°

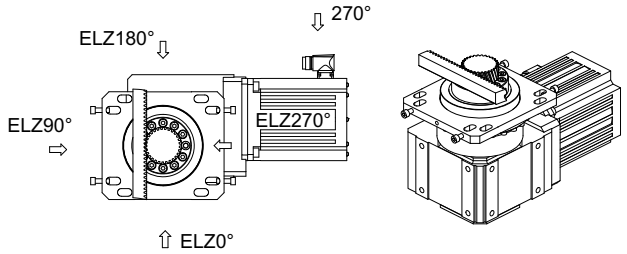

Mounting position EL3, position of the gear rack ELZ90°, output side 4, plug connector / access clamping screw 270°
Posicion de instalación EL3, posición de la cremallera ELZ90°, salida lado 4, conector/acceso al tornillo de apriete 270°
Posizione di montaggio EL3, posizione della cremagliera ELZ90°, uscita lato 4, connettore/accesso al giunto 270°

Position of the gear rack (ELZ) ***Posición de la cremallera (ELZ)*** **Posizione della cremagliera (ELZ)**

Typ	EL3, EL4 ELZ	EL1, EL2, EL5, EL6 ELZ
ZTR_PH_4	0°, 45°, 90°, 135°, 180°, 225°, 270°, 315°	0°, 90°, 180°, 270°
ZTR_PH_5	0°, 22,5°, 45°, 67,5°, 90°, 112,5°, 135°, 157,5°, 180°, 202,5°, 225°, 247,5°, 270°, 292,5°, 315°, 337,5°	0°, 90°, 180°, 270°
ZTR_PH_7 **ZTR_PH_8**	0°, 15°, 30°, 45°, 60°, 75°, 90°, 105°, 120°, 135°, 150°, 165°, 180°, 195°, 210°, 225°, 240°, 255°, 270°, 285°, 300°, 315°, 330°, 345°	0°, 90°, 180°, 270°
ZTR_PH_9	0°, 11,25°, 22,5°, 33,75°, 45°, 56,25°, 67,5°, 78,75°, 90°, 101,25°, 112,5°, 123,75°, 135°, 146,25°, 157,5°, 168,75°, 180°, 191,25°, 202,5°, 213,75°, 225°, 236,25°, 247,5°, 258,75°, 270°, 281,25°, 292,5°, 303,75°, 315°, 326,25°, 337,5°, 348,75°	0°, 90°, 180°, 270°

The adjustment plate must be mounted so that its slotted holes are aligned at an angle of 90° to the position of the gear rack (ELZ). Please specify the position of the gear rack (ELZ) when ordering as in the table above.

The position of the gear rack (ELZ) refers to the mounting position EL1. If the gear unit is turned in another mounting position, the position of the gear rack also turns accordingly.

Mounting positions gear units see STOBER catalogs ServoFit® ID 442257, Synchronous Servo Geared Motors ID 442437 and SMS-EDEK ID 441712.

La placa de ajuste debe montarse de manera que los agujeros alargados queden en un ángulo de 90° respecto a la posición de la cremallera (ELZ).
Le rogamos que indique la posición de la cremallera (ELZ) cuando haga el pedido de acuerdo a la tabla de arriba.

La posición de la cremallera (ELZ) se basa en la posición de instalación EL1. Si el reductor se gira a otra posición de instalación, la posición de la cremallera también gira en consonancia.

Posiciones de instalación reductores consulte los catálogos STOBER ServoFit® ID 442257, Motorreductores servo sínronos ID 442437 y SMS-EDEK ID 441712.

La piastra di regolazione deve essere installata in modo che i fori oblunghi siano orientati con un angolo di 90° rispetto alla posizione della cremagliera (ELZ).
Si prega di indicare la posizione della cremagliera (ELZ) al momento del vostro ordine base della tabella sopra riportata.

La posizione della cremagliera (ELZ) si riferisce alla posizione di montaggio EL1. Qualora il riduttore venga ruotato in una diversa posizione di montaggio, ruoterà di conseguenza anche la posizione della cremagliera.

Posizioni di montaggio riduttori vedere i cataloghi STOBER ServoFit® ID 442257, Servomotorriduttori sincroni ID 442437 e SMS-EDEK 441712.

Selection table
Rack and pinion drive
ZTR-PH helical gearing

Tabla de selección
*Accionamiento de cremallera **ZTR-PH***
dentado helicoidal

Tabella di selezione
Azionamento a cremagliera **ZTR-PH**
dentatura elicoidale

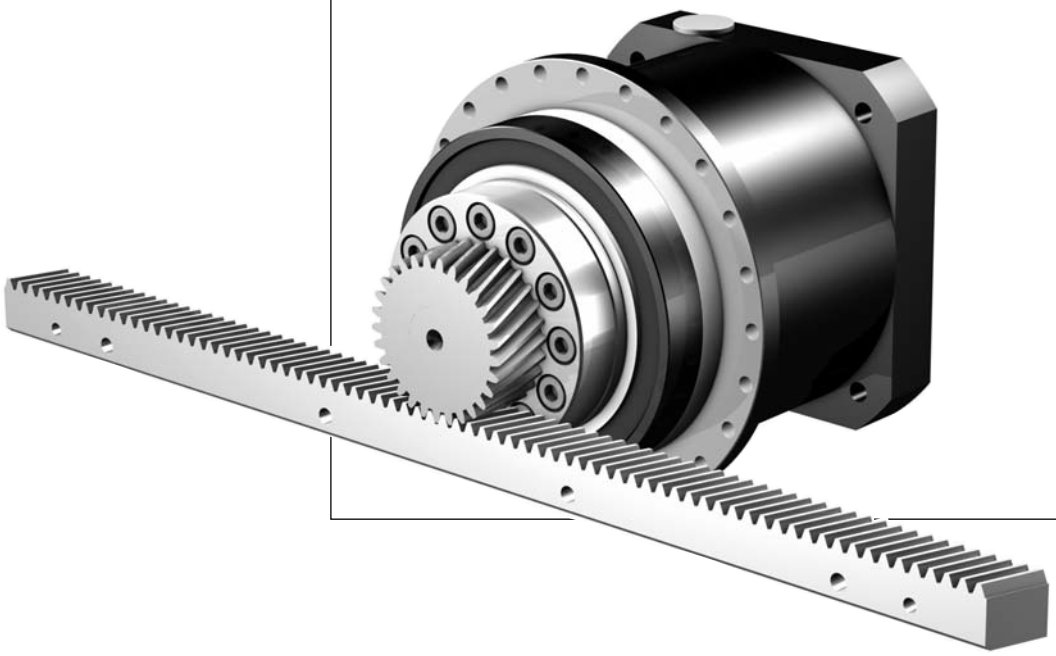

ZTR

Rack and pinion drive **ZTR-PH** helical gearing

*Accionamiento de cremallera **ZTR-PH** dentado helicoidal*

Azionamento a cremagliera **ZTR-PH** dentatura elicoidale

STÖBER ATLANTA

Please take notice of the indications on page A6!

¡Por favor observe las indicaciones en la página A6!

Si raccomanda di rispettare le avvertenze a pagina A6!

i	Typ	n_{1MAX} DB [min-1]	n_{1MAX} ZB [min-1]	MWø [mm]	v_{MAX} ZB [m/s]	K_v [(m/s)/(1000/min)]	Δs [mm]	CL_{ges} [N/µm]	m	z	d_0 [mm]	F_{v2N} [kN]	F_{v2B} [kN]	F_{v2NOT} [kN]	M_{2B} [Nm]	K_{M1} [Nm/1000N]
ZTR2PH4 (F_{v2BMAX}=6.7 kN)																
4,000	**ZTR212S PH421F0040 ME**	2300	5000	**≤14**	1,67	0,333	0,011	97	2	12	25,5	1,7	6,7	8,5	85	3,18
4,000	**ZTR212S PH421F0040 ME**	2300	5000	**>14≤19**	1,67	0,333	0,011	97	2	12	25,5	1,7	6,7	8,5	85	3,18
4,000	**ZTR212S PH421F0040 ME**	2300	5000	**>19≤24**	1,67	0,333	0,011	97	2	12	25,5	1,7	6,7	8,5	85	3,18
4,000	**ZTR212S PH421F0040 MEL**	2300	5000	**>24≤32**	1,67	0,333	0,011	98	2	12	25,5	1,7	6,7	8,5	85	3,18
4,000	**ZTR216S PH421F0040 ME**	2300	5000	**≤14**	2,22	0,444	0,015	90	2	16	34,0	1,7	5,8	7,3	99	4,24
4,000	**ZTR216S PH421F0040 ME**	2300	5000	**>14≤19**	2,22	0,444	0,015	91	2	16	34,0	1,7	5,8	7,3	99	4,24
4,000	**ZTR216S PH421F0040 ME**	2300	5000	**>19≤24**	2,22	0,444	0,015	91	2	16	34,0	1,7	5,8	7,3	99	4,24
4,000	**ZTR216S PH421F0040 MEL**	2300	5000	**>24≤32**	2,22	0,444	0,015	92	2	16	34,0	1,7	5,8	7,3	99	4,24
5,000	**ZTR212S PH421F0050 ME**	2700	6000	**≤14**	1,60	0,267	0,011	97	2	12	25,5	1,9	6,7	8,5	85	2,55
5,000	**ZTR212S PH421F0050 ME**	2700	6000	**>14≤19**	1,60	0,267	0,011	97	2	12	25,5	1,9	6,7	8,5	85	2,55
5,000	**ZTR212S PH421F0050 ME**	2700	6000	**>19≤24**	1,60	0,267	0,011	97	2	12	25,5	1,9	6,7	8,5	85	2,55
5,000	**ZTR212S PH421F0050 MEL**	2700	6000	**>24≤32**	1,60	0,267	0,011	98	2	12	25,5	1,9	6,7	8,5	85	2,55
5,000	**ZTR216S PH421F0050 ME**	2700	6000	**≤14**	2,13	0,356	0,015	91	2	16	34,0	1,9	5,8	7,3	99	3,40
5,000	**ZTR216S PH421F0050 ME**	2700	6000	**>14≤19**	2,13	0,356	0,015	91	2	16	34,0	1,9	5,8	7,3	99	3,40
5,000	**ZTR216S PH421F0050 ME**	2700	6000	**>19≤24**	2,13	0,356	0,015	91	2	16	34,0	1,9	5,8	7,3	99	3,40
5,000	**ZTR216S PH421F0050 MEL**	2700	6000	**>24≤32**	2,13	0,356	0,015	92	2	16	34,0	1,9	5,8	7,3	99	3,40
7,000	**ZTR212S PH421F0070 ME**	3200	6000	**≤14**	1,14	0,191	0,011	96	2	12	25,5	2,1	6,7	8,5	85	1,82
7,000	**ZTR212S PH421F0070 ME**	3200	6000	**>14≤19**	1,14	0,191	0,011	96	2	12	25,5	2,1	6,7	8,5	85	1,82
7,000	**ZTR212S PH421F0070 ME**	3200	6000	**>19≤24**	1,14	0,191	0,011	96	2	12	25,5	2,1	6,7	8,5	85	1,82
7,000	**ZTR212S PH421F0070 MEL**	3200	6000	**>24≤32**	1,14	0,191	0,011	96	2	12	25,5	2,1	6,7	8,5	85	1,82
7,000	**ZTR216S PH421F0070 ME**	3200	6000	**≤14**	1,52	0,254	0,015	89	2	16	34,0	2,1	5,8	7,3	99	2,43
7,000	**ZTR216S PH421F0070 ME**	3200	6000	**>14≤19**	1,52	0,254	0,015	89	2	16	34,0	2,1	5,8	7,3	99	2,43
7,000	**ZTR216S PH421F0070 ME**	3200	6000	**>19≤24**	1,52	0,254	0,015	89	2	16	34,0	2,1	5,8	7,3	99	2,43
7,000	**ZTR216S PH421F0070 MEL**	3200	6000	**>24≤32**	1,52	0,254	0,015	89	2	16	34,0	2,1	5,8	7,3	99	2,43
10,00	**ZTR212S PH421F0100 ME**	3500	6000	**≤14**	0,80	0,133	0,011	90	2	12	25,5	2,4	6,7	8,5	85	1,27
10,00	**ZTR212S PH421F0100 ME**	3500	6000	**>14≤19**	0,80	0,133	0,011	90	2	12	25,5	2,4	6,7	8,5	85	1,27
10,00	**ZTR212S PH421F0100 ME**	3500	6000	**>19≤24**	0,80	0,133	0,011	90	2	12	25,5	2,4	6,7	8,5	85	1,27
10,00	**ZTR212S PH421F0100 MEL**	3500	6000	**>24≤32**	0,80	0,133	0,011	90	2	12	25,5	2,4	6,7	8,5	85	1,27
10,00	**ZTR216S PH421F0100 ME**	3500	6000	**≤14**	1,07	0,178	0,015	80	2	16	34,0	2,4	5,8	7,3	99	1,70
10,00	**ZTR216S PH421F0100 ME**	3500	6000	**>14≤19**	1,07	0,178	0,015	80	2	16	34,0	2,4	5,8	7,3	99	1,70
10,00	**ZTR216S PH421F0100 ME**	3500	6000	**>19≤24**	1,07	0,178	0,015	80	2	16	34,0	2,4	5,8	7,3	99	1,70
10,00	**ZTR216S PH421F0100 MEL**	3500	6000	**>24≤32**	1,07	0,178	0,015	80	2	16	34,0	2,4	5,8	7,3	99	1,70
16,00	**ZTR212S PH422F0160 ME**	3700	6500	**≤11**	0,54	0,083	0,011	94	2	12	25,5	2,8	6,7	8,5	85	0,80
16,00	**ZTR212S PH422F0160 ME**	3700	6500	**>11≤14**	0,54	0,083	0,011	94	2	12	25,5	2,8	6,7	8,5	85	0,80
16,00	**ZTR212S PH422F0160 ME**	3700	6500	**>14≤19**	0,54	0,083	0,011	94	2	12	25,5	2,8	6,7	8,5	85	0,80
16,00	**ZTR212S PH422F0160 MEL**	3700	6500	**>19≤24**	0,54	0,083	0,011	94	2	12	25,5	2,8	6,7	8,5	85	0,80
16,00	**ZTR216S PH422F0160 ME**	3700	6500	**≤11**	0,72	0,111	0,015	86	2	16	34,0	2,8	5,8	7,3	99	1,06
16,00	**ZTR216S PH422F0160 ME**	3700	6500	**>11≤14**	0,72	0,111	0,015	86	2	16	34,0	2,8	5,8	7,3	99	1,06
16,00	**ZTR216S PH422F0160 ME**	3700	6500	**>14≤19**	0,72	0,111	0,015	86	2	16	34,0	2,8	5,8	7,3	99	1,06
16,00	**ZTR216S PH422F0160 MEL**	3700	6500	**>19≤24**	0,72	0,111	0,015	86	2	16	34,0	2,8	5,8	7,3	99	1,06
20,00	**ZTR212S PH422F0200 ME**	3700	6500	**≤11**	0,43	0,067	0,011	95	2	12	25,5	3,0	6,7	8,5	85	0,64
20,00	**ZTR212S PH422F0200 ME**	3700	6500	**>11≤14**	0,43	0,067	0,011	95	2	12	25,5	3,0	6,7	8,5	85	0,64
20,00	**ZTR212S PH422F0200 ME**	3700	6500	**>14≤19**	0,43	0,067	0,011	95	2	12	25,5	3,0	6,7	8,5	85	0,64
20,00	**ZTR212S PH422F0200 MEL**	3700	6500	**>19≤24**	0,43	0,067	0,011	95	2	12	25,5	3,0	6,7	8,5	85	0,64
20,00	**ZTR216S PH422F0200 ME**	3700	6500	**≤11**	0,58	0,089	0,015	88	2	16	34,0	3,0	5,8	7,3	99	0,85
20,00	**ZTR216S PH422F0200 ME**	3700	6500	**>11≤14**	0,58	0,089	0,015	88	2	16	34,0	3,0	5,8	7,3	99	0,85
20,00	**ZTR216S PH422F0200 ME**	3700	6500	**>14≤19**	0,58	0,089	0,015	88	2	16	34,0	3,0	5,8	7,3	99	0,85
20,00	**ZTR216S PH422F0200 MEL**	3700	6500	**>19≤24**	0,58	0,089	0,015	88	2	16	34,0	3,0	5,8	7,3	99	0,85
25,00	**ZTR212S PH422F0250 ME**	4000	7000	**≤11**	0,37	0,053	0,011	95	2	12	25,5	3,2	6,7	8,5	85	0,51
25,00	**ZTR212S PH422F0250 ME**	4000	7000	**>11≤14**	0,37	0,053	0,011	95	2	12	25,5	3,2	6,7	8,5	85	0,51
25,00	**ZTR212S PH422F0250 ME**	4000	7000	**>14≤19**	0,37	0,053	0,011	95	2	12	25,5	3,2	6,7	8,5	85	0,51
25,00	**ZTR212S PH422F0250 MEL**	4000	7000	**>19≤24**	0,37	0,053	0,011	95	2	12	25,5	3,2	6,7	8,5	85	0,51
25,00	**ZTR216S PH422F0250 ME**	4000	7000	**≤11**	0,50	0,071	0,015	88	2	16	34,0	3,2	5,8	7,3	99	0,68
25,00	**ZTR216S PH422F0250 ME**	4000	7000	**>11≤14**	0,50	0,071	0,015	88	2	16	34,0	3,2	5,8	7,3	99	0,68
25,00	**ZTR216S PH422F0250 ME**	4000	7000	**>14≤19**	0,50	0,071	0,015	88	2	16	34,0	3,2	5,8	7,3	99	0,68
25,00	**ZTR216S PH422F0250 MEL**	4000	7000	**>19≤24**	0,50	0,071	0,015	88	2	16	34,0	3,2	5,8	7,3	99	0,68
28,00	**ZTR212S PH422F0280 ME**	4500	8000	**≤11**	0,38	0,048	0,011	93	2	12	25,5	3,2	6,7	8,5	85	0,46
28,00	**ZTR212S PH422F0280 ME**	4500	8000	**>11≤14**	0,38	0,048	0,011	93	2	12	25,5	3,2	6,7	8,5	85	0,46
28,00	**ZTR212S PH422F0280 ME**	4500	8000	**>14≤19**	0,38	0,048	0,011	93	2	12	25,5	3,2	6,7	8,5	85	0,46
28,00	**ZTR212S PH422F0280 MEL**	4500	8000	**>19≤24**	0,38	0,048	0,011	93	2	12	25,5	3,2	6,7	8,5	85	0,46
28,00	**ZTR216S PH422F0280 ME**	4500	8000	**≤11**	0,51	0,064	0,015	85	2	16	34,0	3,2	5,8	7,3	99	0,61
28,00	**ZTR216S PH422F0280 ME**	4500	8000	**>11≤14**	0,51	0,064	0,015	85	2	16	34,0	3,2	5,8	7,3	99	0,61

ID 442259.05 - 01.17

Rack and pinion drive **ZTR-PH** helical gearing

*Accionamiento de cremallera **ZTR-PH** dentado helicoidal*

Azionamento a cremagliera **ZTR-PH** dentatura elicoidale

STÖBER ATLANTA

Please take notice of the indications on page A6!

¡Por favor observe las indicaciones en la página A6!

Si raccomanda di rispettare le avvertenze a pagina A6!

i	Typ	n_{1MAX} DB [min-1]	n_{1MAX} ZB [min-1]	MWø [mm]	v_{MAX} ZB [m/s]	K_v [(m/s)/(1000/min)]	Δs [mm]	C_{Lges} [N/µm]	m	z	d_0 [mm]	F_{v2N} [kN]	F_{v2B} [kN]	F_{v2NOT} [kN]	M_{2B} [Nm]	K_{M1} [Nm/1000N]
ZTR2PH4 (F_{v2BMAX}=6.7 kN)																
28,00	**ZTR216S PH422F0280 ME**	4500	8000	**>14≤19**	0,51	0,064	0,015	85	2	16	34,0	3,2	5,8	7,3	99	0,61
28,00	**ZTR216S PH422F0280 MEL**	4500	8000	**>19≤24**	0,51	0,064	0,015	85	2	16	34,0	3,2	5,8	7,3	99	0,61
35,00	**ZTR212S PH422F0350 ME**	4500	8000	**≤11**	0,31	0,038	0,011	95	2	12	25,5	3,2	6,7	8,5	85	0,36
35,00	**ZTR212S PH422F0350 ME**	4500	8000	**>11≤14**	0,31	0,038	0,011	95	2	12	25,5	3,2	6,7	8,5	85	0,36
35,00	**ZTR212S PH422F0350 ME**	4500	8000	**>14≤19**	0,31	0,038	0,011	95	2	12	25,5	3,2	6,7	8,5	85	0,36
35,00	**ZTR212S PH422F0350 MEL**	4500	8000	**>19≤24**	0,31	0,038	0,011	95	2	12	25,5	3,2	6,7	8,5	85	0,36
35,00	**ZTR216S PH422F0350 ME**	4500	8000	**≤11**	0,41	0,051	0,015	87	2	16	34,0	3,2	5,8	7,3	99	0,49
35,00	**ZTR216S PH422F0350 ME**	4500	8000	**>11≤14**	0,41	0,051	0,015	87	2	16	34,0	3,2	5,8	7,3	99	0,49
35,00	**ZTR216S PH422F0350 ME**	4500	8000	**>14≤19**	0,41	0,051	0,015	87	2	16	34,0	3,2	5,8	7,3	99	0,49
35,00	**ZTR216S PH422F0350 MEL**	4500	8000	**>19≤24**	0,41	0,051	0,015	87	2	16	34,0	3,2	5,8	7,3	99	0,49
40,00	**ZTR212S PH422F0400 ME**	4500	8000	**≤11**	0,27	0,033	0,011	92	2	12	25,5	3,2	6,7	8,5	85	0,32
40,00	**ZTR212S PH422F0400 ME**	4500	8000	**>11≤14**	0,27	0,033	0,011	92	2	12	25,5	3,2	6,7	8,5	85	0,32
40,00	**ZTR212S PH422F0400 ME**	4500	8000	**>14≤19**	0,27	0,033	0,011	92	2	12	25,5	3,2	6,7	8,5	85	0,32
40,00	**ZTR212S PH422F0400 MEL**	4500	8000	**>19≤24**	0,27	0,033	0,011	92	2	12	25,5	3,2	6,7	8,5	85	0,32
40,00	**ZTR216S PH422F0400 ME**	4500	8000	**≤11**	0,36	0,045	0,015	84	2	16	34,0	3,2	5,8	7,3	99	0,42
40,00	**ZTR216S PH422F0400 ME**	4500	8000	**>11≤14**	0,36	0,045	0,015	84	2	16	34,0	3,2	5,8	7,3	99	0,42
40,00	**ZTR216S PH422F0400 ME**	4500	8000	**>14≤19**	0,36	0,045	0,015	84	2	16	34,0	3,2	5,8	7,3	99	0,42
40,00	**ZTR216S PH422F0400 MEL**	4500	8000	**>19≤24**	0,36	0,045	0,015	84	2	16	34,0	3,2	5,8	7,3	99	0,42
50,00	**ZTR212S PH422F0500 ME**	4500	8000	**≤11**	0,21	0,027	0,011	94	2	12	25,5	3,2	6,7	8,5	85	0,26
50,00	**ZTR212S PH422F0500 ME**	4500	8000	**>11≤14**	0,21	0,027	0,011	94	2	12	25,5	3,2	6,7	8,5	85	0,26
50,00	**ZTR212S PH422F0500 ME**	4500	8000	**>14≤19**	0,21	0,027	0,011	94	2	12	25,5	3,2	6,7	8,5	85	0,26
50,00	**ZTR212S PH422F0500 MEL**	4500	8000	**>19≤24**	0,21	0,027	0,011	94	2	12	25,5	3,2	6,7	8,5	85	0,26
50,00	**ZTR216S PH422F0500 ME**	4500	8000	**≤11**	0,28	0,036	0,015	87	2	16	34,0	3,2	5,8	7,3	99	0,34
50,00	**ZTR216S PH422F0500 ME**	4500	8000	**>11≤14**	0,28	0,036	0,015	87	2	16	34,0	3,2	5,8	7,3	99	0,34
50,00	**ZTR216S PH422F0500 ME**	4500	8000	**>14≤19**	0,28	0,036	0,015	87	2	16	34,0	3,2	5,8	7,3	99	0,34
50,00	**ZTR216S PH422F0500 MEL**	4500	8000	**>19≤24**	0,28	0,036	0,015	87	2	16	34,0	3,2	5,8	7,3	99	0,34
70,00	**ZTR212S PH422F0700 ME**	4500	8000	**≤11**	0,15	0,019	0,011	94	2	12	25,5	3,2	6,7	8,5	85	0,18
70,00	**ZTR212S PH422F0700 ME**	4500	8000	**>11≤14**	0,15	0,019	0,011	94	2	12	25,5	3,2	6,7	8,5	85	0,18
70,00	**ZTR212S PH422F0700 ME**	4500	8000	**>14≤19**	0,15	0,019	0,011	94	2	12	25,5	3,2	6,7	8,5	85	0,18
70,00	**ZTR212S PH422F0700 MEL**	4500	8000	**>19≤24**	0,15	0,019	0,011	94	2	12	25,5	3,2	6,7	8,5	85	0,18
70,00	**ZTR216S PH422F0700 ME**	4500	8000	**≤11**	0,20	0,025	0,015	86	2	16	34,0	3,2	5,8	7,3	99	0,24
70,00	**ZTR216S PH422F0700 ME**	4500	8000	**>11≤14**	0,20	0,025	0,015	86	2	16	34,0	3,2	5,8	7,3	99	0,24
70,00	**ZTR216S PH422F0700 ME**	4500	8000	**>14≤19**	0,20	0,025	0,015	86	2	16	34,0	3,2	5,8	7,3	99	0,24
70,00	**ZTR216S PH422F0700 MEL**	4500	8000	**>19≤24**	0,20	0,025	0,015	86	2	16	34,0	3,2	5,8	7,3	99	0,24
100,0	**ZTR212S PH422F1000 ME**	4500	8000	**≤11**	0,11	0,013	0,011	89	2	12	25,5	3,2	6,7	8,5	85	0,13
100,0	**ZTR212S PH422F1000 ME**	4500	8000	**>11≤14**	0,11	0,013	0,011	89	2	12	25,5	3,2	6,7	8,5	85	0,13
100,0	**ZTR212S PH422F1000 ME**	4500	8000	**>14≤19**	0,11	0,013	0,011	89	2	12	25,5	3,2	6,7	8,5	85	0,13
100,0	**ZTR212S PH422F1000 MEL**	4500	8000	**>19≤24**	0,11	0,013	0,011	89	2	12	25,5	3,2	6,7	8,5	85	0,13
100,0	**ZTR216S PH422F1000 ME**	4500	8000	**≤11**	0,14	0,018	0,015	79	2	16	34,0	3,2	5,8	7,3	99	0,17
100,0	**ZTR216S PH422F1000 ME**	4500	8000	**>11≤14**	0,14	0,018	0,015	79	2	16	34,0	3,2	5,8	7,3	99	0,17
100,0	**ZTR216S PH422F1000 ME**	4500	8000	**>14≤19**	0,14	0,018	0,015	79	2	16	34,0	3,2	5,8	7,3	99	0,17
100,0	**ZTR216S PH422F1000 MEL**	4500	8000	**>19≤24**	0,14	0,018	0,015	79	2	16	34,0	3,2	5,8	7,3	99	0,17

Rack and pinion drive **ZTR-PH** helical gearing

*Accionamiento de cremallera **ZTR-PH** dentado helicoidal*

Azionamento a cremagliera **ZTR-PH** dentatura elicoidale

STÖBER ATLANTA

Please take notice of the indications on page A6!

¡Por favor observe las indicaciones en la página A6!

Si raccomanda di rispettare le avvertenze a pagina A6!

i	Typ	n_{1MAX} DB [min⁻¹]	n_{1MAX} ZB [min⁻¹]	MWø [mm]	v_{MAX} ZB [m/s]	K_v [(m/s)/(1000/min)]	Δs [mm]	C_{Lges} [N/µm]	m	z	d_0 [mm]	F_{v2N} [kN]	F_{v2B} [kN]	F_{v2NOT} [kN]	M_{2B} [Nm]	K_{M1} [Nm/1000N]
ZTR2PH5 (F_{v2BMAX}=10 kN)																
4,000	**ZTR212S PH521F0040 ME**	2200	5000	**≤19**	1,67	0,333	0,011	94	2	12	25,5	2,5	6,7	13	85	3,18
4,000	**ZTR212S PH521F0040 ME**	2200	5000	**>19≤24**	1,67	0,333	0,011	94	2	12	25,5	2,5	6,7	13	85	3,18
4,000	**ZTR212S PH521F0040 ME**	2200	5000	**>24≤32**	1,67	0,333	0,011	94	2	12	25,5	2,5	6,7	13	85	3,18
4,000	**ZTR212S PH521F0040 MEL**	2200	5000	**>32≤38**	1,67	0,333	0,011	95	2	12	25,5	2,5	6,7	13	85	3,18
4,000	**ZTR219S PH521F0040 ME**	2200	5000	**≤19**	2,64	0,528	0,018	91	2	19	40,3	2,5	10	13	210	5,04
4,000	**ZTR219S PH521F0040 ME**	2200	5000	**>19≤24**	2,64	0,528	0,018	92	2	19	40,3	2,5	10	13	210	5,04
4,000	**ZTR219S PH521F0040 ME**	2200	5000	**>24≤32**	2,64	0,528	0,018	92	2	19	40,3	2,5	10	13	210	5,04
4,000	**ZTR219S PH521F0040 MEL**	2200	5000	**>32≤38**	2,64	0,528	0,018	93	2	19	40,3	2,5	10	13	210	5,04
4,000	**ZTR223S PH521F0040 ME**	2200	5000	**≤19**	3,19	0,639	0,021	87	2	23	48,8	2,5	9,2	11	220	6,10
4,000	**ZTR223S PH521F0040 ME**	2200	5000	**>19≤24**	3,19	0,639	0,021	88	2	23	48,8	2,5	9,2	11	220	6,10
4,000	**ZTR223S PH521F0040 ME**	2200	5000	**>24≤32**	3,19	0,639	0,021	88	2	23	48,8	2,5	9,2	11	220	6,10
4,000	**ZTR223S PH521F0040 MEL**	2200	5000	**>32≤38**	3,19	0,639	0,021	90	2	23	48,8	2,5	9,2	11	220	6,10
5,000	**ZTR212S PH521F0050 ME**	2500	5500	**≤19**	1,47	0,267	0,011	94	2	12	25,5	2,7	6,7	13	85	2,55
5,000	**ZTR212S PH521F0050 ME**	2500	5500	**>19≤24**	1,47	0,267	0,011	94	2	12	25,5	2,7	6,7	13	85	2,55
5,000	**ZTR212S PH521F0050 ME**	2500	5500	**>24≤32**	1,47	0,267	0,011	94	2	12	25,5	2,7	6,7	13	85	2,55
5,000	**ZTR212S PH521F0050 MEL**	2500	5500	**>32≤38**	1,47	0,267	0,011	95	2	12	25,5	2,7	6,7	13	85	2,55
5,000	**ZTR219S PH521F0050 ME**	2500	5500	**≤19**	2,32	0,422	0,018	92	2	19	40,3	2,7	10	13	210	4,03
5,000	**ZTR219S PH521F0050 ME**	2500	5500	**>19≤24**	2,32	0,422	0,018	93	2	19	40,3	2,7	10	13	210	4,03
5,000	**ZTR219S PH521F0050 ME**	2500	5500	**>24≤32**	2,32	0,422	0,018	93	2	19	40,3	2,7	10	13	210	4,03
5,000	**ZTR219S PH521F0050 MEL**	2500	5500	**>32≤38**	2,32	0,422	0,018	93	2	19	40,3	2,7	10	13	210	4,03
5,000	**ZTR223S PH521F0050 ME**	2500	5500	**≤19**	2,81	0,511	0,021	88	2	23	48,8	2,7	9,2	11	220	4,88
5,000	**ZTR223S PH521F0050 ME**	2500	5500	**>19≤24**	2,81	0,511	0,021	88	2	23	48,8	2,7	9,2	11	220	4,88
5,000	**ZTR223S PH521F0050 ME**	2500	5500	**>24≤32**	2,81	0,511	0,021	88	2	23	48,8	2,7	9,2	11	220	4,88
5,000	**ZTR223S PH521F0050 MEL**	2500	5500	**>32≤38**	2,81	0,511	0,021	90	2	23	48,8	2,7	9,2	11	220	4,88
7,000	**ZTR212S PH521F0070 ME**	3000	6000	**≤19**	1,14	0,191	0,011	94	2	12	25,5	3,0	6,7	13	85	1,82
7,000	**ZTR212S PH521F0070 ME**	3000	6000	**>19≤24**	1,14	0,191	0,011	94	2	12	25,5	3,0	6,7	13	85	1,82
7,000	**ZTR212S PH521F0070 ME**	3000	6000	**>24≤32**	1,14	0,191	0,011	94	2	12	25,5	3,0	6,7	13	85	1,82
7,000	**ZTR212S PH521F0070 MEL**	3000	6000	**>32≤38**	1,14	0,191	0,011	94	2	12	25,5	3,0	6,7	13	85	1,82
7,000	**ZTR219S PH521F0070 ME**	3000	6000	**≤19**	1,81	0,302	0,018	91	2	19	40,3	3,0	10	13	210	2,88
7,000	**ZTR219S PH521F0070 ME**	3000	6000	**>19≤24**	1,81	0,302	0,018	91	2	19	40,3	3,0	10	13	210	2,88
7,000	**ZTR219S PH521F0070 ME**	3000	6000	**>24≤32**	1,81	0,302	0,018	91	2	19	40,3	3,0	10	13	210	2,88
7,000	**ZTR219S PH521F0070 MEL**	3000	6000	**>32≤38**	1,81	0,302	0,018	91	2	19	40,3	3,0	10	13	210	2,88
7,000	**ZTR223S PH521F0070 ME**	3000	6000	**≤19**	2,19	0,365	0,021	86	2	23	48,8	3,0	9,2	11	220	3,49
7,000	**ZTR223S PH521F0070 ME**	3000	6000	**>19≤24**	2,19	0,365	0,021	86	2	23	48,8	3,0	9,2	11	220	3,49
7,000	**ZTR223S PH521F0070 ME**	3000	6000	**>24≤32**	2,19	0,365	0,021	86	2	23	48,8	3,0	9,2	11	220	3,49
7,000	**ZTR223S PH521F0070 MEL**	3000	6000	**>32≤38**	2,19	0,365	0,021	87	2	23	48,8	3,0	9,2	11	220	3,49
10,00	**ZTR212S PH521F0100 ME**	3300	6000	**≤19**	0,80	0,133	0,011	92	2	12	25,5	3,3	6,7	13	85	1,27
10,00	**ZTR212S PH521F0100 ME**	3300	6000	**>19≤24**	0,80	0,133	0,011	92	2	12	25,5	3,3	6,7	13	85	1,27
10,00	**ZTR212S PH521F0100 ME**	3300	6000	**>24≤32**	0,80	0,133	0,011	92	2	12	25,5	3,3	6,7	13	85	1,27
10,00	**ZTR212S PH521F0100 MEL**	3300	6000	**>32≤38**	0,80	0,133	0,011	92	2	12	25,5	3,3	6,7	13	85	1,27
10,00	**ZTR219S PH521F0100 ME**	3300	6000	**≤19**	1,27	0,211	0,018	87	2	19	40,3	3,3	10	13	210	2,02
10,00	**ZTR219S PH521F0100 ME**	3300	6000	**>19≤24**	1,27	0,211	0,018	87	2	19	40,3	3,3	10	13	210	2,02
10,00	**ZTR219S PH521F0100 ME**	3300	6000	**>24≤32**	1,27	0,211	0,018	87	2	19	40,3	3,3	10	13	210	2,02
10,00	**ZTR219S PH521F0100 MEL**	3300	6000	**>32≤38**	1,27	0,211	0,018	87	2	19	40,3	3,3	10	13	210	2,02
10,00	**ZTR223S PH521F0100 ME**	3300	6000	**≤19**	1,53	0,256	0,021	81	2	23	48,8	3,3	9,2	11	220	2,44
10,00	**ZTR223S PH521F0100 ME**	3300	6000	**>19≤24**	1,53	0,256	0,021	81	2	23	48,8	3,3	9,2	11	220	2,44
10,00	**ZTR223S PH521F0100 ME**	3300	6000	**>24≤32**	1,53	0,256	0,021	81	2	23	48,8	3,3	9,2	11	220	2,44
10,00	**ZTR223S PH521F0100 MEL**	3300	6000	**>32≤38**	1,53	0,256	0,021	81	2	23	48,8	3,3	9,2	11	220	2,44
16,00	**ZTR212S PH522F0160 ME**	3300	6000	**≤14**	0,50	0,083	0,011	93	2	12	25,5	3,9	6,7	13	85	0,80
16,00	**ZTR212S PH522F0160 ME**	3300	6000	**>14≤19**	0,50	0,083	0,011	93	2	12	25,5	3,9	6,7	13	85	0,80
16,00	**ZTR212S PH522F0160 ME**	3300	6000	**>19≤24**	0,50	0,083	0,011	93	2	12	25,5	3,9	6,7	13	85	0,80
16,00	**ZTR212S PH522F0160 MEL**	3300	6000	**>24≤32**	0,50	0,083	0,011	93	2	12	25,5	3,9	6,7	13	85	0,80
16,00	**ZTR219S PH522F0160 ME**	3300	6000	**≤14**	0,79	0,132	0,018	89	2	19	40,3	3,9	10	13	210	1,26
16,00	**ZTR219S PH522F0160 ME**	3300	6000	**>14≤19**	0,79	0,132	0,018	89	2	19	40,3	3,9	10	13	210	1,26
16,00	**ZTR219S PH522F0160 ME**	3300	6000	**>19≤24**	0,79	0,132	0,018	89	2	19	40,3	3,9	10	13	210	1,26
16,00	**ZTR219S PH522F0160 MEL**	3300	6000	**>24≤32**	0,79	0,132	0,018	90	2	19	40,3	3,9	10	13	210	1,26
16,00	**ZTR223S PH522F0160 ME**	3300	6000	**≤14**	0,96	0,160	0,021	84	2	23	48,8	3,9	9,2	11	220	1,53
16,00	**ZTR223S PH522F0160 ME**	3300	6000	**>14≤19**	0,96	0,160	0,021	84	2	23	48,8	3,9	9,2	11	220	1,53
16,00	**ZTR223S PH522F0160 ME**	3300	6000	**>19≤24**	0,96	0,160	0,021	84	2	23	48,8	3,9	9,2	11	220	1,53
16,00	**ZTR223S PH522F0160 MEL**	3300	6000	**>24≤32**	0,96	0,160	0,021	85	2	23	48,8	3,9	9,2	11	220	1,53
20,00	**ZTR212S PH522F0200 ME**	3300	6000	**≤14**	0,40	0,067	0,011	94	2	12	25,5	4,2	6,7	13	85	0,64
20,00	**ZTR212S PH522F0200 ME**	3300	6000	**>14≤19**	0,40	0,067	0,011	94	2	12	25,5	4,2	6,7	13	85	0,64

Rack and pinion drive **ZTR-PH** helical gearing

*Accionamiento de cremallera **ZTR-PH** dentado helicoidal*

Azionamento a cremagliera **ZTR-PH** dentatura elicoidale

STÖBER ATLANTA

Please take notice of the indications on page A6!

¡Por favor observe las indicaciones en la página A6!

Si raccomanda di rispettare le avvertenze a pagina A6!

i	Typ	n1MAX DB [min-1]	n1MAX ZB [min-1]	MWø [mm]	vMAX ZB [m/s]	Kv [(m/s)/(1000/min)]	Δs [mm]	CLges [N/µm]	m	z	d0 [mm]	Fv2N [kN]	Fv2B [kN]	Fv2NOT [kN]	M2B [Nm]	KM1 [Nm/1000N]
ZTR2PH5 (Fv2BMAX=10 kN)																
20,00	**ZTR212S PH522F0200 ME**	3300	6000	**>19≤24**	0,40	0,067	0,011	94	2	12	25,5	4,2	6,7	13	85	0,64
20,00	**ZTR212S PH522F0200 MEL**	3300	6000	**>24≤32**	0,40	0,067	0,011	94	2	12	25,5	4,2	6,7	13	85	0,64
20,00	**ZTR219S PH522F0200 ME**	3300	6000	**≤14**	0,63	0,106	0,018	91	2	19	40,3	4,2	10	13	210	1,01
20,00	**ZTR219S PH522F0200 ME**	3300	6000	**>14≤19**	0,63	0,106	0,018	91	2	19	40,3	4,2	10	13	210	1,01
20,00	**ZTR219S PH522F0200 ME**	3300	6000	**>19≤24**	0,63	0,106	0,018	91	2	19	40,3	4,2	10	13	210	1,01
20,00	**ZTR219S PH522F0200 MEL**	3300	6000	**>24≤32**	0,63	0,106	0,018	91	2	19	40,3	4,2	10	13	210	1,01
20,00	**ZTR223S PH522F0200 ME**	3300	6000	**≤14**	0,77	0,128	0,021	86	2	23	48,8	4,2	9,2	11	220	1,22
20,00	**ZTR223S PH522F0200 ME**	3300	6000	**>14≤19**	0,77	0,128	0,021	86	2	23	48,8	4,2	9,2	11	220	1,22
20,00	**ZTR223S PH522F0200 ME**	3300	6000	**>19≤24**	0,77	0,128	0,021	86	2	23	48,8	4,2	9,2	11	220	1,22
20,00	**ZTR223S PH522F0200 MEL**	3300	6000	**>24≤32**	0,77	0,128	0,021	86	2	23	48,8	4,2	9,2	11	220	1,22
25,00	**ZTR212S PH522F0250 ME**	3700	6500	**≤14**	0,35	0,053	0,011	94	2	12	25,5	4,5	6,7	13	85	0,51
25,00	**ZTR212S PH522F0250 ME**	3700	6500	**>14≤19**	0,35	0,053	0,011	94	2	12	25,5	4,5	6,7	13	85	0,51
25,00	**ZTR212S PH522F0250 ME**	3700	6500	**>19≤24**	0,35	0,053	0,011	94	2	12	25,5	4,5	6,7	13	85	0,51
25,00	**ZTR212S PH522F0250 MEL**	3700	6500	**>24≤32**	0,35	0,053	0,011	94	2	12	25,5	4,5	6,7	13	85	0,51
25,00	**ZTR219S PH522F0250 ME**	3700	6500	**≤14**	0,55	0,084	0,018	91	2	19	40,3	4,5	10	13	210	0,81
25,00	**ZTR219S PH522F0250 ME**	3700	6500	**>14≤19**	0,55	0,084	0,018	91	2	19	40,3	4,5	10	13	210	0,81
25,00	**ZTR219S PH522F0250 ME**	3700	6500	**>19≤24**	0,55	0,084	0,018	91	2	19	40,3	4,5	10	13	210	0,81
25,00	**ZTR219S PH522F0250 MEL**	3700	6500	**>24≤32**	0,55	0,084	0,018	91	2	19	40,3	4,5	10	13	210	0,81
25,00	**ZTR223S PH522F0250 ME**	3700	6500	**≤14**	0,66	0,102	0,021	86	2	23	48,8	4,5	9,2	11	220	0,98
25,00	**ZTR223S PH522F0250 ME**	3700	6500	**>14≤19**	0,66	0,102	0,021	86	2	23	48,8	4,5	9,2	11	220	0,98
25,00	**ZTR223S PH522F0250 ME**	3700	6500	**>19≤24**	0,66	0,102	0,021	86	2	23	48,8	4,5	9,2	11	220	0,98
25,00	**ZTR223S PH522F0250 MEL**	3700	6500	**>24≤32**	0,66	0,102	0,021	86	2	23	48,8	4,5	9,2	11	220	0,98
28,00	**ZTR212S PH522F0280 ME**	4000	7000	**≤14**	0,33	0,048	0,011	93	2	12	25,5	4,5	6,7	13	85	0,46
28,00	**ZTR212S PH522F0280 ME**	4000	7000	**>14≤19**	0,33	0,048	0,011	93	2	12	25,5	4,5	6,7	13	85	0,46
28,00	**ZTR212S PH522F0280 ME**	4000	7000	**>19≤24**	0,33	0,048	0,011	93	2	12	25,5	4,5	6,7	13	85	0,46
28,00	**ZTR212S PH522F0280 MEL**	4000	7000	**>24≤32**	0,33	0,048	0,011	93	2	12	25,5	4,5	6,7	13	85	0,46
28,00	**ZTR219S PH522F0280 ME**	4000	7000	**≤14**	0,53	0,075	0,018	89	2	19	40,3	4,5	10	13	210	0,72
28,00	**ZTR219S PH522F0280 ME**	4000	7000	**>14≤19**	0,53	0,075	0,018	89	2	19	40,3	4,5	10	13	210	0,72
28,00	**ZTR219S PH522F0280 ME**	4000	7000	**>19≤24**	0,53	0,075	0,018	89	2	19	40,3	4,5	10	13	210	0,72
28,00	**ZTR219S PH522F0280 MEL**	4000	7000	**>24≤32**	0,53	0,075	0,018	89	2	19	40,3	4,5	10	13	210	0,72
28,00	**ZTR223S PH522F0280 ME**	4000	7000	**≤14**	0,64	0,091	0,021	83	2	23	48,8	4,5	9,2	11	220	0,87
28,00	**ZTR223S PH522F0280 ME**	4000	7000	**>14≤19**	0,64	0,091	0,021	83	2	23	48,8	4,5	9,2	11	220	0,87
28,00	**ZTR223S PH522F0280 ME**	4000	7000	**>19≤24**	0,64	0,091	0,021	83	2	23	48,8	4,5	9,2	11	220	0,87
28,00	**ZTR223S PH522F0280 MEL**	4000	7000	**>24≤32**	0,64	0,091	0,021	83	2	23	48,8	4,5	9,2	11	220	0,87
35,00	**ZTR212S PH522F0350 ME**	4000	7000	**≤14**	0,27	0,038	0,011	93	2	12	25,5	4,5	6,7	13	85	0,36
35,00	**ZTR212S PH522F0350 ME**	4000	7000	**>14≤19**	0,27	0,038	0,011	93	2	12	25,5	4,5	6,7	13	85	0,36
35,00	**ZTR212S PH522F0350 ME**	4000	7000	**>19≤24**	0,27	0,038	0,011	93	2	12	25,5	4,5	6,7	13	85	0,36
35,00	**ZTR212S PH522F0350 MEL**	4000	7000	**>24≤32**	0,27	0,038	0,011	94	2	12	25,5	4,5	6,7	13	85	0,36
35,00	**ZTR219S PH522F0350 ME**	4000	7000	**≤14**	0,42	0,060	0,018	90	2	19	40,3	4,5	10	13	210	0,58
35,00	**ZTR219S PH522F0350 ME**	4000	7000	**>14≤19**	0,42	0,060	0,018	90	2	19	40,3	4,5	10	13	210	0,58
35,00	**ZTR219S PH522F0350 ME**	4000	7000	**>19≤24**	0,42	0,060	0,018	90	2	19	40,3	4,5	10	13	210	0,58
35,00	**ZTR219S PH522F0350 MEL**	4000	7000	**>24≤32**	0,42	0,060	0,018	90	2	19	40,3	4,5	10	13	210	0,58
35,00	**ZTR223S PH522F0350 ME**	4000	7000	**≤14**	0,51	0,073	0,021	86	2	23	48,8	4,5	9,2	11	220	0,70
35,00	**ZTR223S PH522F0350 ME**	4000	7000	**>14≤19**	0,51	0,073	0,021	86	2	23	48,8	4,5	9,2	11	220	0,70
35,00	**ZTR223S PH522F0350 ME**	4000	7000	**>19≤24**	0,51	0,073	0,021	86	2	23	48,8	4,5	9,2	11	220	0,70
35,00	**ZTR223S PH522F0350 MEL**	4000	7000	**>24≤32**	0,51	0,073	0,021	86	2	23	48,8	4,5	9,2	11	220	0,70
40,00	**ZTR212S PH522F0400 ME**	4000	7000	**≤14**	0,23	0,033	0,011	93	2	12	25,5	4,5	6,7	13	85	0,32
40,00	**ZTR212S PH522F0400 ME**	4000	7000	**>14≤19**	0,23	0,033	0,011	93	2	12	25,5	4,5	6,7	13	85	0,32
40,00	**ZTR212S PH522F0400 ME**	4000	7000	**>19≤24**	0,23	0,033	0,011	93	2	12	25,5	4,5	6,7	13	85	0,32
40,00	**ZTR212S PH522F0400 MEL**	4000	7000	**>24≤32**	0,23	0,033	0,011	93	2	12	25,5	4,5	6,7	13	85	0,32
40,00	**ZTR219S PH522F0400 ME**	4000	7000	**≤14**	0,37	0,053	0,018	88	2	19	40,3	4,5	10	13	210	0,50
40,00	**ZTR219S PH522F0400 ME**	4000	7000	**>14≤19**	0,37	0,053	0,018	88	2	19	40,3	4,5	10	13	210	0,50
40,00	**ZTR219S PH522F0400 ME**	4000	7000	**>19≤24**	0,37	0,053	0,018	88	2	19	40,3	4,5	10	13	210	0,50
40,00	**ZTR219S PH522F0400 MEL**	4000	7000	**>24≤32**	0,37	0,053	0,018	88	2	19	40,3	4,5	10	13	210	0,50
40,00	**ZTR223S PH522F0400 ME**	4000	7000	**≤14**	0,45	0,064	0,021	83	2	23	48,8	4,5	9,2	11	220	0,61
40,00	**ZTR223S PH522F0400 ME**	4000	7000	**>14≤19**	0,45	0,064	0,021	83	2	23	48,8	4,5	9,2	11	220	0,61
40,00	**ZTR223S PH522F0400 ME**	4000	7000	**>19≤24**	0,45	0,064	0,021	83	2	23	48,8	4,5	9,2	11	220	0,61
40,00	**ZTR223S PH522F0400 MEL**	4000	7000	**>24≤32**	0,45	0,064	0,021	83	2	23	48,8	4,5	9,2	11	220	0,61
50,00	**ZTR212S PH522F0500 ME**	4000	7000	**≤14**	0,19	0,027	0,011	93	2	12	25,5	4,5	6,7	13	85	0,26
50,00	**ZTR212S PH522F0500 ME**	4000	7000	**>14≤19**	0,19	0,027	0,011	93	2	12	25,5	4,5	6,7	13	85	0,26
50,00	**ZTR212S PH522F0500 ME**	4000	7000	**>19≤24**	0,19	0,027	0,011	93	2	12	25,5	4,5	6,7	13	85	0,26
50,00	**ZTR212S PH522F0500 MEL**	4000	7000	**>24≤32**	0,19	0,027	0,011	93	2	12	25,5	4,5	6,7	13	85	0,26

Rack and pinion drive **ZTR-PH** helical gearing

*Accionamiento de cremallera **ZTR-PH** dentado helicoidal*

Azionamento a cremagliera **ZTR-PH** dentatura elicoidale

STÖBER ATLANTA

Please take notice of the indications on page A6!

¡Por favor observe las indicaciones en la página A6!

Si raccomanda di rispettare le avvertenze a pagina A6!

i	Typ	n_{1MAX} DB [min-1]	n_{1MAX} ZB [min-1]	MWø [mm]	v_{MAX} ZB [m/s]	K_v [(m/s)/(1000/min)]	Δs [mm]	C_{Lges} [N/µm]	m	z	d_0 [mm]	F_{v2N} [kN]	F_{v2B} [kN]	F_{v2NOT} [kN]	M_{2B} [Nm]	K_{M1} [Nm/1000N]
ZTR2PH5 (F_{v2BMAX}=10 kN)																
50,00	**ZTR219S PH522F0500 ME**	4000	7000	**≤14**	0,30	0,042	0,018	90	2	19	40,3	4,5	10	13	210	0,40
50,00	**ZTR219S PH522F0500 ME**	4000	7000	**>14≤19**	0,30	0,042	0,018	90	2	19	40,3	4,5	10	13	210	0,40
50,00	**ZTR219S PH522F0500 ME**	4000	7000	**>19≤24**	0,30	0,042	0,018	90	2	19	40,3	4,5	10	13	210	0,40
50,00	**ZTR219S PH522F0500 MEL**	4000	7000	**>24≤32**	0,30	0,042	0,018	90	2	19	40,3	4,5	10	13	210	0,40
50,00	**ZTR223S PH522F0500 ME**	4000	7000	**≤14**	0,36	0,051	0,021	85	2	23	48,8	4,5	9,2	11	220	0,49
50,00	**ZTR223S PH522F0500 ME**	4000	7000	**>14≤19**	0,36	0,051	0,021	85	2	23	48,8	4,5	9,2	11	220	0,49
50,00	**ZTR223S PH522F0500 ME**	4000	7000	**>19≤24**	0,36	0,051	0,021	85	2	23	48,8	4,5	9,2	11	220	0,49
50,00	**ZTR223S PH522F0500 MEL**	4000	7000	**>24≤32**	0,36	0,051	0,021	85	2	23	48,8	4,5	9,2	11	220	0,49
70,00	**ZTR212S PH522F0700 ME**	4000	7000	**≤14**	0,13	0,019	0,011	93	2	12	25,5	4,5	6,7	13	85	0,18
70,00	**ZTR212S PH522F0700 ME**	4000	7000	**>14≤19**	0,13	0,019	0,011	93	2	12	25,5	4,5	6,7	13	85	0,18
70,00	**ZTR212S PH522F0700 ME**	4000	7000	**>19≤24**	0,13	0,019	0,011	93	2	12	25,5	4,5	6,7	13	85	0,18
70,00	**ZTR212S PH522F0700 MEL**	4000	7000	**>24≤32**	0,13	0,019	0,011	93	2	12	25,5	4,5	6,7	13	85	0,18
70,00	**ZTR219S PH522F0700 ME**	4000	7000	**≤14**	0,21	0,030	0,018	90	2	19	40,3	4,5	10	13	210	0,29
70,00	**ZTR219S PH522F0700 ME**	4000	7000	**>14≤19**	0,21	0,030	0,018	90	2	19	40,3	4,5	10	13	210	0,29
70,00	**ZTR219S PH522F0700 ME**	4000	7000	**>19≤24**	0,21	0,030	0,018	90	2	19	40,3	4,5	10	13	210	0,29
70,00	**ZTR219S PH522F0700 MEL**	4000	7000	**>24≤32**	0,21	0,030	0,018	90	2	19	40,3	4,5	10	13	210	0,29
70,00	**ZTR223S PH522F0700 ME**	4000	7000	**≤14**	0,26	0,037	0,021	85	2	23	48,8	4,5	9,2	11	220	0,35
70,00	**ZTR223S PH522F0700 ME**	4000	7000	**>14≤19**	0,26	0,037	0,021	85	2	23	48,8	4,5	9,2	11	220	0,35
70,00	**ZTR223S PH522F0700 ME**	4000	7000	**>19≤24**	0,26	0,037	0,021	85	2	23	48,8	4,5	9,2	11	220	0,35
70,00	**ZTR223S PH522F0700 MEL**	4000	7000	**>24≤32**	0,26	0,037	0,021	85	2	23	48,8	4,5	9,2	11	220	0,35
100,0	**ZTR212S PH522F1000 ME**	4000	7000	**≤14**	0,09	0,013	0,011	92	2	12	25,5	4,5	6,7	13	85	0,13
100,0	**ZTR212S PH522F1000 ME**	4000	7000	**>14≤19**	0,09	0,013	0,011	92	2	12	25,5	4,5	6,7	13	85	0,13
100,0	**ZTR212S PH522F1000 ME**	4000	7000	**>19≤24**	0,09	0,013	0,011	92	2	12	25,5	4,5	6,7	13	85	0,13
100,0	**ZTR212S PH522F1000 MEL**	4000	7000	**>24≤32**	0,09	0,013	0,011	92	2	12	25,5	4,5	6,7	13	85	0,13
100,0	**ZTR219S PH522F1000 ME**	4000	7000	**≤14**	0,15	0,021	0,018	86	2	19	40,3	4,5	10	13	210	0,20
100,0	**ZTR219S PH522F1000 ME**	4000	7000	**>14≤19**	0,15	0,021	0,018	86	2	19	40,3	4,5	10	13	210	0,20
100,0	**ZTR219S PH522F1000 ME**	4000	7000	**>19≤24**	0,15	0,021	0,018	86	2	19	40,3	4,5	10	13	210	0,20
100,0	**ZTR219S PH522F1000 MEL**	4000	7000	**>24≤32**	0,15	0,021	0,018	86	2	19	40,3	4,5	10	13	210	0,20
100,0	**ZTR223S PH522F1000 ME**	4000	7000	**≤14**	0,18	0,026	0,021	80	2	23	48,8	4,5	9,2	11	220	0,24
100,0	**ZTR223S PH522F1000 ME**	4000	7000	**>14≤19**	0,18	0,026	0,021	80	2	23	48,8	4,5	9,2	11	220	0,24
100,0	**ZTR223S PH522F1000 ME**	4000	7000	**>19≤24**	0,18	0,026	0,021	80	2	23	48,8	4,5	9,2	11	220	0,24
100,0	**ZTR223S PH522F1000 MEL**	4000	7000	**>24≤32**	0,18	0,026	0,021	80	2	23	48,8	4,5	9,2	11	220	0,24
ZTR3PH5 (F_{v2BMAX}=10 kN)																
4,000	**ZTR312S PH521F0040 ME**	2200	5000	**≤19**	2,50	0,500	0,017	87	3	12	38,2	2,4	10	13	190	4,78
4,000	**ZTR312S PH521F0040 ME**	2200	5000	**>19≤24**	2,50	0,500	0,017	88	3	12	38,2	2,4	10	13	190	4,78
4,000	**ZTR312S PH521F0040 ME**	2200	5000	**>24≤32**	2,50	0,500	0,017	88	3	12	38,2	2,4	10	13	190	4,78
4,000	**ZTR312S PH521F0040 MEL**	2200	5000	**>32≤38**	2,50	0,500	0,017	89	3	12	38,2	2,4	10	13	190	4,78
4,000	**ZTR314S PH521F0040 ME**	2200	5000	**≤19**	2,92	0,583	0,019	85	3	14	44,6	2,4	9,3	12	210	5,57
4,000	**ZTR314S PH521F0040 ME**	2200	5000	**>19≤24**	2,92	0,583	0,019	86	3	14	44,6	2,4	9,3	12	210	5,57
4,000	**ZTR314S PH521F0040 ME**	2200	5000	**>24≤32**	2,92	0,583	0,019	86	3	14	44,6	2,4	9,3	12	210	5,57
4,000	**ZTR314S PH521F0040 MEL**	2200	5000	**>32≤38**	2,92	0,583	0,019	87	3	14	44,6	2,4	9,3	12	210	5,57
5,000	**ZTR312S PH521F0050 ME**	2500	5500	**≤19**	2,20	0,400	0,017	88	3	12	38,2	2,6	10	13	190	3,82
5,000	**ZTR312S PH521F0050 ME**	2500	5500	**>19≤24**	2,20	0,400	0,017	88	3	12	38,2	2,6	10	13	190	3,82
5,000	**ZTR312S PH521F0050 ME**	2500	5500	**>24≤32**	2,20	0,400	0,017	88	3	12	38,2	2,6	10	13	190	3,82
5,000	**ZTR312S PH521F0050 MEL**	2500	5500	**>32≤38**	2,20	0,400	0,017	89	3	12	38,2	2,6	10	13	190	3,82
5,000	**ZTR314S PH521F0050 ME**	2500	5500	**≤19**	2,57	0,467	0,019	86	3	14	44,6	2,6	9,3	12	210	4,46
5,000	**ZTR314S PH521F0050 ME**	2500	5500	**>19≤24**	2,57	0,467	0,019	86	3	14	44,6	2,6	9,3	12	210	4,46
5,000	**ZTR314S PH521F0050 ME**	2500	5500	**>24≤32**	2,57	0,467	0,019	86	3	14	44,6	2,6	9,3	12	210	4,46
5,000	**ZTR314S PH521F0050 MEL**	2500	5500	**>32≤38**	2,57	0,467	0,019	87	3	14	44,6	2,6	9,3	12	210	4,46
7,000	**ZTR312S PH521F0070 ME**	3000	6000	**≤19**	1,71	0,286	0,017	87	3	12	38,2	2,9	10	13	190	2,73
7,000	**ZTR312S PH521F0070 ME**	3000	6000	**>19≤24**	1,71	0,286	0,017	87	3	12	38,2	2,9	10	13	190	2,73
7,000	**ZTR312S PH521F0070 ME**	3000	6000	**>24≤32**	1,71	0,286	0,017	87	3	12	38,2	2,9	10	13	190	2,73
7,000	**ZTR312S PH521F0070 MEL**	3000	6000	**>32≤38**	1,71	0,286	0,017	87	3	12	38,2	2,9	10	13	190	2,73
7,000	**ZTR314S PH521F0070 ME**	3000	6000	**≤19**	2,00	0,333	0,019	85	3	14	44,6	2,9	9,3	12	210	3,18
7,000	**ZTR314S PH521F0070 ME**	3000	6000	**>19≤24**	2,00	0,333	0,019	85	3	14	44,6	2,9	9,3	12	210	3,18
7,000	**ZTR314S PH521F0070 ME**	3000	6000	**>24≤32**	2,00	0,333	0,019	85	3	14	44,6	2,9	9,3	12	210	3,18
7,000	**ZTR314S PH521F0070 MEL**	3000	6000	**>32≤38**	2,00	0,333	0,019	85	3	14	44,6	2,9	9,3	12	210	3,18
10,00	**ZTR312S PH521F0100 ME**	3300	6000	**≤19**	1,20	0,200	0,017	83	3	12	38,2	3,2	10	13	190	1,91
10,00	**ZTR312S PH521F0100 ME**	3300	6000	**>19≤24**	1,20	0,200	0,017	83	3	12	38,2	3,2	10	13	190	1,91

ID 442259.05 - 01.17

Rack and pinion drive **ZTR-PH** helical gearing

*Accionamiento de cremallera **ZTR-PH** dentado helicoidal*

Azionamento a cremagliera **ZTR-PH** dentatura elicoidale

STÖBER ATLANTA

Please take notice of the indications on page A6!

¡Por favor observe las indicaciones en la página A6!

Si raccomanda di rispettare le avvertenze a pagina A6!

i	Typ	n_{1MAX} DB [min⁻¹]	n_{1MAX} ZB [min⁻¹]	MWø [mm]	v_{MAX} ZB [m/s]	K_v [(m/s)/(1000/min)]	Δs [mm]	C_{Lges} [N/µm]	m	z	d_0 [mm]	F_{v2N} [kN]	F_{v2B} [kN]	F_{v2NOT} [kN]	M_{2B} [Nm]	K_{M1} [Nm/1000N]
ZTR3PH5 (F_{v2BMAX}=10 kN)																
10,00	**ZTR312S PH521F0100 ME**	3300	6000	**>24≤32**	1,20	0,200	0,017	83	3	12	38,2	3,2	10	13	190	1,91
10,00	**ZTR312S PH521F0100 MEL**	3300	6000	**>32≤38**	1,20	0,200	0,017	84	3	12	38,2	3,2	10	13	190	1,91
10,00	**ZTR314S PH521F0100 ME**	3300	6000	**≤19**	1,40	0,233	0,019	80	3	14	44,6	3,2	9,3	12	210	2,23
10,00	**ZTR314S PH521F0100 ME**	3300	6000	**>19≤24**	1,40	0,233	0,019	80	3	14	44,6	3,2	9,3	12	210	2,23
10,00	**ZTR314S PH521F0100 ME**	3300	6000	**>24≤32**	1,40	0,233	0,019	80	3	14	44,6	3,2	9,3	12	210	2,23
10,00	**ZTR314S PH521F0100 MEL**	3300	6000	**>32≤38**	1,40	0,233	0,019	80	3	14	44,6	3,2	9,3	12	210	2,23
16,00	**ZTR312S PH522F0160 ME**	3300	6000	**≤14**	0,75	0,125	0,017	86	3	12	38,2	3,8	10	13	190	1,19
16,00	**ZTR312S PH522F0160 ME**	3300	6000	**>14≤19**	0,75	0,125	0,017	86	3	12	38,2	3,8	10	13	190	1,19
16,00	**ZTR312S PH522F0160 ME**	3300	6000	**>19≤24**	0,75	0,125	0,017	86	3	12	38,2	3,8	10	13	190	1,19
16,00	**ZTR312S PH522F0160 MEL**	3300	6000	**>24≤32**	0,75	0,125	0,017	86	3	12	38,2	3,8	10	13	190	1,19
16,00	**ZTR314S PH522F0160 ME**	3300	6000	**≤14**	0,88	0,146	0,019	83	3	14	44,6	3,8	9,3	12	210	1,39
16,00	**ZTR314S PH522F0160 ME**	3300	6000	**>14≤19**	0,88	0,146	0,019	83	3	14	44,6	3,8	9,3	12	210	1,39
16,00	**ZTR314S PH522F0160 ME**	3300	6000	**>19≤24**	0,88	0,146	0,019	83	3	14	44,6	3,8	9,3	12	210	1,39
16,00	**ZTR314S PH522F0160 MEL**	3300	6000	**>24≤32**	0,88	0,146	0,019	83	3	14	44,6	3,8	9,3	12	210	1,39
20,00	**ZTR312S PH522F0200 ME**	3300	6000	**≤14**	0,60	0,100	0,017	87	3	12	38,2	4,1	10	13	190	0,96
20,00	**ZTR312S PH522F0200 ME**	3300	6000	**>14≤19**	0,60	0,100	0,017	87	3	12	38,2	4,1	10	13	190	0,96
20,00	**ZTR312S PH522F0200 ME**	3300	6000	**>19≤24**	0,60	0,100	0,017	87	3	12	38,2	4,1	10	13	190	0,96
20,00	**ZTR312S PH522F0200 MEL**	3300	6000	**>24≤32**	0,60	0,100	0,017	87	3	12	38,2	4,1	10	13	190	0,96
20,00	**ZTR314S PH522F0200 ME**	3300	6000	**≤14**	0,70	0,117	0,019	84	3	14	44,6	4,1	9,3	12	210	1,11
20,00	**ZTR314S PH522F0200 ME**	3300	6000	**>14≤19**	0,70	0,117	0,019	84	3	14	44,6	4,1	9,3	12	210	1,11
20,00	**ZTR314S PH522F0200 ME**	3300	6000	**>19≤24**	0,70	0,117	0,019	84	3	14	44,6	4,1	9,3	12	210	1,11
20,00	**ZTR314S PH522F0200 MEL**	3300	6000	**>24≤32**	0,70	0,117	0,019	84	3	14	44,6	4,1	9,3	12	210	1,11
25,00	**ZTR312S PH522F0250 ME**	3700	6500	**≤14**	0,52	0,080	0,017	87	3	12	38,2	4,4	10	13	190	0,76
25,00	**ZTR312S PH522F0250 ME**	3700	6500	**>14≤19**	0,52	0,080	0,017	87	3	12	38,2	4,4	10	13	190	0,76
25,00	**ZTR312S PH522F0250 ME**	3700	6500	**>19≤24**	0,52	0,080	0,017	87	3	12	38,2	4,4	10	13	190	0,76
25,00	**ZTR312S PH522F0250 MEL**	3700	6500	**>24≤32**	0,52	0,080	0,017	87	3	12	38,2	4,4	10	13	190	0,76
25,00	**ZTR314S PH522F0250 ME**	3700	6500	**≤14**	0,61	0,093	0,019	84	3	14	44,6	4,4	9,3	12	210	0,89
25,00	**ZTR314S PH522F0250 ME**	3700	6500	**>14≤19**	0,61	0,093	0,019	84	3	14	44,6	4,4	9,3	12	210	0,89
25,00	**ZTR314S PH522F0250 ME**	3700	6500	**>19≤24**	0,61	0,093	0,019	84	3	14	44,6	4,4	9,3	12	210	0,89
25,00	**ZTR314S PH522F0250 MEL**	3700	6500	**>24≤32**	0,61	0,093	0,019	84	3	14	44,6	4,4	9,3	12	210	0,89
28,00	**ZTR312S PH522F0280 ME**	4000	7000	**≤14**	0,50	0,071	0,017	85	3	12	38,2	4,4	10	13	190	0,68
28,00	**ZTR312S PH522F0280 ME**	4000	7000	**>14≤19**	0,50	0,071	0,017	85	3	12	38,2	4,4	10	13	190	0,68
28,00	**ZTR312S PH522F0280 ME**	4000	7000	**>19≤24**	0,50	0,071	0,017	85	3	12	38,2	4,4	10	13	190	0,68
28,00	**ZTR312S PH522F0280 MEL**	4000	7000	**>24≤32**	0,50	0,071	0,017	85	3	12	38,2	4,4	10	13	190	0,68
28,00	**ZTR314S PH522F0280 ME**	4000	7000	**≤14**	0,58	0,083	0,019	82	3	14	44,6	4,4	9,3	12	210	0,80
28,00	**ZTR314S PH522F0280 ME**	4000	7000	**>14≤19**	0,58	0,083	0,019	82	3	14	44,6	4,4	9,3	12	210	0,80
28,00	**ZTR314S PH522F0280 ME**	4000	7000	**>19≤24**	0,58	0,083	0,019	82	3	14	44,6	4,4	9,3	12	210	0,80
28,00	**ZTR314S PH522F0280 MEL**	4000	7000	**>24≤32**	0,58	0,083	0,019	82	3	14	44,6	4,4	9,3	12	210	0,80
35,00	**ZTR312S PH522F0350 ME**	4000	7000	**≤14**	0,40	0,057	0,017	87	3	12	38,2	4,4	10	13	190	0,55
35,00	**ZTR312S PH522F0350 ME**	4000	7000	**>14≤19**	0,40	0,057	0,017	87	3	12	38,2	4,4	10	13	190	0,55
35,00	**ZTR312S PH522F0350 ME**	4000	7000	**>19≤24**	0,40	0,057	0,017	87	3	12	38,2	4,4	10	13	190	0,55
35,00	**ZTR312S PH522F0350 MEL**	4000	7000	**>24≤32**	0,40	0,057	0,017	87	3	12	38,2	4,4	10	13	190	0,55
35,00	**ZTR314S PH522F0350 ME**	4000	7000	**≤14**	0,47	0,067	0,019	84	3	14	44,6	4,4	9,3	12	210	0,64
35,00	**ZTR314S PH522F0350 ME**	4000	7000	**>14≤19**	0,47	0,067	0,019	84	3	14	44,6	4,4	9,3	12	210	0,64
35,00	**ZTR314S PH522F0350 ME**	4000	7000	**>19≤24**	0,47	0,067	0,019	84	3	14	44,6	4,4	9,3	12	210	0,64
35,00	**ZTR314S PH522F0350 MEL**	4000	7000	**>24≤32**	0,47	0,067	0,019	84	3	14	44,6	4,4	9,3	12	210	0,64
40,00	**ZTR312S PH522F0400 ME**	4000	7000	**≤14**	0,35	0,050	0,017	85	3	12	38,2	4,4	10	13	190	0,48
40,00	**ZTR312S PH522F0400 ME**	4000	7000	**>14≤19**	0,35	0,050	0,017	85	3	12	38,2	4,4	10	13	190	0,48
40,00	**ZTR312S PH522F0400 ME**	4000	7000	**>19≤24**	0,35	0,050	0,017	85	3	12	38,2	4,4	10	13	190	0,48
40,00	**ZTR312S PH522F0400 MEL**	4000	7000	**>24≤32**	0,35	0,050	0,017	85	3	12	38,2	4,4	10	13	190	0,48
40,00	**ZTR314S PH522F0400 ME**	4000	7000	**≤14**	0,41	0,058	0,019	81	3	14	44,6	4,4	9,3	12	210	0,56
40,00	**ZTR314S PH522F0400 ME**	4000	7000	**>14≤19**	0,41	0,058	0,019	81	3	14	44,6	4,4	9,3	12	210	0,56
40,00	**ZTR314S PH522F0400 ME**	4000	7000	**>19≤24**	0,41	0,058	0,019	81	3	14	44,6	4,4	9,3	12	210	0,56
40,00	**ZTR314S PH522F0400 MEL**	4000	7000	**>24≤32**	0,41	0,058	0,019	82	3	14	44,6	4,4	9,3	12	210	0,56
50,00	**ZTR312S PH522F0500 ME**	4000	7000	**≤14**	0,28	0,040	0,017	86	3	12	38,2	4,4	10	13	190	0,38
50,00	**ZTR312S PH522F0500 ME**	4000	7000	**>14≤19**	0,28	0,040	0,017	86	3	12	38,2	4,4	10	13	190	0,38
50,00	**ZTR312S PH522F0500 ME**	4000	7000	**>19≤24**	0,28	0,040	0,017	86	3	12	38,2	4,4	10	13	190	0,38
50,00	**ZTR312S PH522F0500 MEL**	4000	7000	**>24≤32**	0,28	0,040	0,017	86	3	12	38,2	4,4	10	13	190	0,38
50,00	**ZTR314S PH522F0500 ME**	4000	7000	**≤14**	0,33	0,047	0,019	83	3	14	44,6	4,4	9,3	12	210	0,45
50,00	**ZTR314S PH522F0500 ME**	4000	7000	**>14≤19**	0,33	0,047	0,019	83	3	14	44,6	4,4	9,3	12	210	0,45
50,00	**ZTR314S PH522F0500 ME**	4000	7000	**>19≤24**	0,33	0,047	0,019	83	3	14	44,6	4,4	9,3	12	210	0,45
50,00	**ZTR314S PH522F0500 MEL**	4000	7000	**>24≤32**	0,33	0,047	0,019	83	3	14	44,6	4,4	9,3	12	210	0,45

Rack and pinion drive **ZTR-PH** helical gearing

*Accionamiento de cremallera **ZTR-PH** dentado helicoidal*

Azionamento a cremagliera **ZTR-PH** dentatura elicoidale

STÖBER ATLANTA

Please take notice of the indications on page A6!

¡Por favor observe las indicaciones en la página A6!

Si raccomanda di rispettare le avvertenze a pagina A6!

i	Typ	n_{1MAX} DB [min⁻¹]	n_{1MAX} ZB [min⁻¹]	MWø [mm]	v_{MAX} ZB [m/s]	K_v [(m/s)/(1000/min)]	Δs [mm]	C_{Lges} [N/µm]	m	z	d_0 [mm]	F_{v2N} [kN]	F_{v2B} [kN]	F_{v2NOT} [kN]	M_{2B} [Nm]	K_{M1} [Nm/1000N]
ZTR3PH5 (F_{v2BMAX}=10 kN)																
70,00	**ZTR312S PH522F0700 ME**	4000	7000	**≤14**	0,20	0,029	0,017	86	3	12	38,2	4,4	10	13	190	0,27
70,00	**ZTR312S PH522F0700 ME**	4000	7000	**>14≤19**	0,20	0,029	0,017	86	3	12	38,2	4,4	10	13	190	0,27
70,00	**ZTR312S PH522F0700 ME**	4000	7000	**>19≤24**	0,20	0,029	0,017	86	3	12	38,2	4,4	10	13	190	0,27
70,00	**ZTR312S PH522F0700 MEL**	4000	7000	**>24≤32**	0,20	0,029	0,017	86	3	12	38,2	4,4	10	13	190	0,27
70,00	**ZTR314S PH522F0700 ME**	4000	7000	**≤14**	0,23	0,033	0,019	83	3	14	44,6	4,4	9,3	12	210	0,32
70,00	**ZTR314S PH522F0700 ME**	4000	7000	**>14≤19**	0,23	0,033	0,019	83	3	14	44,6	4,4	9,3	12	210	0,32
70,00	**ZTR314S PH522F0700 ME**	4000	7000	**>19≤24**	0,23	0,033	0,019	83	3	14	44,6	4,4	9,3	12	210	0,32
70,00	**ZTR314S PH522F0700 MEL**	4000	7000	**>24≤32**	0,23	0,033	0,019	83	3	14	44,6	4,4	9,3	12	210	0,32
100,0	**ZTR312S PH522F1000 ME**	4000	7000	**≤14**	0,14	0,020	0,017	83	3	12	38,2	4,4	10	13	190	0,19
100,0	**ZTR312S PH522F1000 ME**	4000	7000	**>14≤19**	0,14	0,020	0,017	83	3	12	38,2	4,4	10	13	190	0,19
100,0	**ZTR312S PH522F1000 ME**	4000	7000	**>19≤24**	0,14	0,020	0,017	83	3	12	38,2	4,4	10	13	190	0,19
100,0	**ZTR312S PH522F1000 MEL**	4000	7000	**>24≤32**	0,14	0,020	0,017	83	3	12	38,2	4,4	10	13	190	0,19
100,0	**ZTR314S PH522F1000 ME**	4000	7000	**≤14**	0,16	0,023	0,019	80	3	14	44,6	4,4	9,3	12	210	0,22
100,0	**ZTR314S PH522F1000 ME**	4000	7000	**>14≤19**	0,16	0,023	0,019	80	3	14	44,6	4,4	9,3	12	210	0,22
100,0	**ZTR314S PH522F1000 ME**	4000	7000	**>19≤24**	0,16	0,023	0,019	80	3	14	44,6	4,4	9,3	12	210	0,22
100,0	**ZTR314S PH522F1000 MEL**	4000	7000	**>24≤32**	0,16	0,023	0,019	80	3	14	44,6	4,4	9,3	12	210	0,22
ZTR2PH7 (F_{v2BMAX}=15 kN)																
4,000	**ZTR212S PH721F0040 ME**	1900	4000	**≤24**	1,33	0,333	0,011	116	2	12	25,5	6,7	6,7	13	85	3,18
4,000	**ZTR212S PH721F0040 ME**	1900	4000	**>24≤32**	1,33	0,333	0,011	116	2	12	25,5	6,7	6,7	13	85	3,18
4,000	**ZTR212S PH721F0040 ME**	1900	4000	**>32≤38**	1,33	0,333	0,011	116	2	12	25,5	6,7	6,7	13	85	3,18
4,000	**ZTR212S PH721F0040 MEL**	1900	4000	**>38≤48**	1,33	0,333	0,011	117	2	12	25,5	6,7	6,7	13	85	3,18
4,000	**ZTR223S PH721F0040 ME**	1900	4000	**≤24**	2,56	0,639	0,021	113	2	23	48,8	7,0	15	28	360	6,10
4,000	**ZTR223S PH721F0040 ME**	1900	4000	**>24≤32**	2,56	0,639	0,021	114	2	23	48,8	7,0	15	28	360	6,10
4,000	**ZTR223S PH721F0040 ME**	1900	4000	**>32≤38**	2,56	0,639	0,021	114	2	23	48,8	7,0	15	28	360	6,10
4,000	**ZTR223S PH721F0040 MEL**	1900	4000	**>38≤48**	2,56	0,639	0,021	116	2	23	48,8	7,0	15	28	360	6,10
5,000	**ZTR212S PH721F0050 ME**	2200	5000	**≤24**	1,33	0,267	0,011	116	2	12	25,5	6,7	6,7	13	85	2,55
5,000	**ZTR212S PH721F0050 ME**	2200	5000	**>24≤32**	1,33	0,267	0,011	116	2	12	25,5	6,7	6,7	13	85	2,55
5,000	**ZTR212S PH721F0050 ME**	2200	5000	**>32≤38**	1,33	0,267	0,011	116	2	12	25,5	6,7	6,7	13	85	2,55
5,000	**ZTR212S PH721F0050 MEL**	2200	5000	**>38≤48**	1,33	0,267	0,011	117	2	12	25,5	6,7	6,7	13	85	2,55
5,000	**ZTR223S PH721F0050 ME**	2200	5000	**≤24**	2,56	0,511	0,021	115	2	23	48,8	7,6	15	28	360	4,88
5,000	**ZTR223S PH721F0050 ME**	2200	5000	**>24≤32**	2,56	0,511	0,021	115	2	23	48,8	7,6	15	28	360	4,88
5,000	**ZTR223S PH721F0050 ME**	2200	5000	**>32≤38**	2,56	0,511	0,021	115	2	23	48,8	7,6	15	28	360	4,88
5,000	**ZTR223S PH721F0050 MEL**	2200	5000	**>38≤48**	2,56	0,511	0,021	116	2	23	48,8	7,6	15	28	360	4,88
7,000	**ZTR212S PH721F0070 ME**	2500	5000	**≤24**	0,95	0,190	0,011	116	2	12	25,5	6,7	6,7	13	85	1,82
7,000	**ZTR212S PH721F0070 ME**	2500	5000	**>24≤32**	0,95	0,190	0,011	116	2	12	25,5	6,7	6,7	13	85	1,82
7,000	**ZTR212S PH721F0070 ME**	2500	5000	**>32≤38**	0,95	0,190	0,011	116	2	12	25,5	6,7	6,7	13	85	1,82
7,000	**ZTR212S PH721F0070 MEL**	2500	5000	**>38≤48**	0,95	0,190	0,011	116	2	12	25,5	6,7	6,7	13	85	1,82
7,000	**ZTR223S PH721F0070 ME**	2500	5000	**≤24**	1,83	0,365	0,021	114	2	23	48,8	8,5	15	28	360	3,49
7,000	**ZTR223S PH721F0070 ME**	2500	5000	**>24≤32**	1,83	0,365	0,021	114	2	23	48,8	8,5	15	28	360	3,49
7,000	**ZTR223S PH721F0070 ME**	2500	5000	**>32≤38**	1,83	0,365	0,021	114	2	23	48,8	8,5	15	28	360	3,49
7,000	**ZTR223S PH721F0070 MEL**	2500	5000	**>38≤48**	1,83	0,365	0,021	115	2	23	48,8	8,5	15	28	360	3,49
10,00	**ZTR212S PH721F0100 ME**	3000	5000	**≤24**	0,67	0,133	0,011	115	2	12	25,5	6,7	6,7	13	85	1,27
10,00	**ZTR212S PH721F0100 ME**	3000	5000	**>24≤32**	0,67	0,133	0,011	115	2	12	25,5	6,7	6,7	13	85	1,27
10,00	**ZTR212S PH721F0100 ME**	3000	5000	**>32≤38**	0,67	0,133	0,011	115	2	12	25,5	6,7	6,7	13	85	1,27
10,00	**ZTR212S PH721F0100 MEL**	3000	5000	**>38≤48**	0,67	0,133	0,011	115	2	12	25,5	6,7	6,7	13	85	1,27
10,00	**ZTR223S PH721F0100 ME**	3000	5000	**≤24**	1,28	0,256	0,021	110	2	23	48,8	9,6	15	28	360	2,44
10,00	**ZTR223S PH721F0100 ME**	3000	5000	**>24≤32**	1,28	0,256	0,021	110	2	23	48,8	9,6	15	28	360	2,44
10,00	**ZTR223S PH721F0100 ME**	3000	5000	**>32≤38**	1,28	0,256	0,021	110	2	23	48,8	9,6	15	28	360	2,44
10,00	**ZTR223S PH721F0100 MEL**	3000	5000	**>38≤48**	1,28	0,256	0,021	110	2	23	48,8	9,6	15	28	360	2,44
16,00	**ZTR212S PH722F0160 ME**	3000	5000	**≤19**	0,42	0,083	0,011	116	2	12	25,5	6,7	6,7	13	85	0,80
16,00	**ZTR212S PH722F0160 ME**	3000	5000	**>19≤24**	0,42	0,083	0,011	116	2	12	25,5	6,7	6,7	13	85	0,80
16,00	**ZTR212S PH722F0160 ME**	3000	5000	**>24≤32**	0,42	0,083	0,011	116	2	12	25,5	6,7	6,7	13	85	0,80
16,00	**ZTR212S PH722F0160 MEL**	3000	5000	**>32≤38**	0,42	0,083	0,011	116	2	12	25,5	6,7	6,7	13	85	0,80
16,00	**ZTR223S PH722F0160 ME**	3000	5000	**≤19**	0,80	0,160	0,021	113	2	23	48,8	11	15	28	360	1,53
16,00	**ZTR223S PH722F0160 ME**	3000	5000	**>19≤24**	0,80	0,160	0,021	113	2	23	48,8	11	15	28	360	1,53
16,00	**ZTR223S PH722F0160 ME**	3000	5000	**>24≤32**	0,80	0,160	0,021	113	2	23	48,8	11	15	28	360	1,53
16,00	**ZTR223S PH722F0160 MEL**	3000	5000	**>32≤38**	0,80	0,160	0,021	113	2	23	48,8	11	15	28	360	1,53
20,00	**ZTR212S PH722F0200 ME**	3000	5000	**≤19**	0,33	0,067	0,011	116	2	12	25,5	6,7	6,7	13	85	0,64
20,00	**ZTR212S PH722F0200 ME**	3000	5000	**>19≤24**	0,33	0,067	0,011	116	2	12	25,5	6,7	6,7	13	85	0,64

ID 442259.05 - 01.17

Rack and pinion drive **ZTR-PH** helical gearing

*Accionamiento de cremallera **ZTR-PH** dentado helicoidal*

Azionamento a cremagliera **ZTR-PH** dentatura elicoidale

STÖBER ATLANTA

Please take notice of the indications on page A6!

¡Por favor observe las indicaciones en la página A6!

Si raccomanda di rispettare le avvertenze a pagina A6!

i	Typ	n_{1MAX} DB [min⁻¹]	n_{1MAX} ZB [min⁻¹]	$MW_{ø}$ [mm]	v_{MAX} ZB [m/s]	K_v [(m/s)/(1000/min)]	Δs [mm]	C_{Lges} [N/µm]	m	z	d_0 [mm]	F_{v2N} [kN]	F_{v2B} [kN]	F_{v2NOT} [kN]	M_{2B} [Nm]	K_{M1} [Nm/1000N]
ZTR2PH7 (F_{v2BMAX}=15 kN)																
20,00	**ZTR212S PH722F0200 ME**	3000	5000	**>24≤32**	0,33	0,067	0,011	116	2	12	25,5	6,7	6,7	13	85	0,64
20,00	**ZTR212S PH722F0200 MEL**	3000	5000	**>32≤38**	0,33	0,067	0,011	116	2	12	25,5	6,7	6,7	13	85	0,64
20,00	**ZTR223S PH722F0200 ME**	3000	5000	**≤19**	0,64	0,128	0,021	115	2	23	48,8	12	15	28	360	1,22
20,00	**ZTR223S PH722F0200 ME**	3000	5000	**>19≤24**	0,64	0,128	0,021	115	2	23	48,8	12	15	28	360	1,22
20,00	**ZTR223S PH722F0200 ME**	3000	5000	**>24≤32**	0,64	0,128	0,021	115	2	23	48,8	12	15	28	360	1,22
20,00	**ZTR223S PH722F0200 MEL**	3000	5000	**>32≤38**	0,64	0,128	0,021	115	2	23	48,8	12	15	28	360	1,22
25,00	**ZTR212S PH722F0250 ME**	3500	6000	**≤19**	0,32	0,053	0,011	116	2	12	25,5	6,7	6,7	13	85	0,51
25,00	**ZTR212S PH722F0250 ME**	3500	6000	**>19≤24**	0,32	0,053	0,011	116	2	12	25,5	6,7	6,7	13	85	0,51
25,00	**ZTR212S PH722F0250 ME**	3500	6000	**>24≤32**	0,32	0,053	0,011	116	2	12	25,5	6,7	6,7	13	85	0,51
25,00	**ZTR212S PH722F0250 MEL**	3500	6000	**>32≤38**	0,32	0,053	0,011	116	2	12	25,5	6,7	6,7	13	85	0,51
25,00	**ZTR223S PH722F0250 ME**	3500	6000	**≤19**	0,61	0,102	0,021	115	2	23	48,8	13	15	28	360	0,98
25,00	**ZTR223S PH722F0250 ME**	3500	6000	**>19≤24**	0,61	0,102	0,021	115	2	23	48,8	13	15	28	360	0,98
25,00	**ZTR223S PH722F0250 ME**	3500	6000	**>24≤32**	0,61	0,102	0,021	115	2	23	48,8	13	15	28	360	0,98
25,00	**ZTR223S PH722F0250 MEL**	3500	6000	**>32≤38**	0,61	0,102	0,021	115	2	23	48,8	13	15	28	360	0,98
28,00	**ZTR212S PH722F0280 ME**	3700	6500	**≤19**	0,31	0,048	0,011	116	2	12	25,5	6,7	6,7	13	85	0,46
28,00	**ZTR212S PH722F0280 ME**	3700	6500	**>19≤24**	0,31	0,048	0,011	116	2	12	25,5	6,7	6,7	13	85	0,46
28,00	**ZTR212S PH722F0280 ME**	3700	6500	**>24≤32**	0,31	0,048	0,011	116	2	12	25,5	6,7	6,7	13	85	0,46
28,00	**ZTR212S PH722F0280 MEL**	3700	6500	**>32≤38**	0,31	0,048	0,011	116	2	12	25,5	6,7	6,7	13	85	0,46
28,00	**ZTR223S PH722F0280 ME**	3700	6500	**≤19**	0,59	0,091	0,021	113	2	23	48,8	13	15	28	360	0,87
28,00	**ZTR223S PH722F0280 ME**	3700	6500	**>19≤24**	0,59	0,091	0,021	113	2	23	48,8	13	15	28	360	0,87
28,00	**ZTR223S PH722F0280 ME**	3700	6500	**>24≤32**	0,59	0,091	0,021	113	2	23	48,8	13	15	28	360	0,87
28,00	**ZTR223S PH722F0280 MEL**	3700	6500	**>32≤38**	0,59	0,091	0,021	113	2	23	48,8	13	15	28	360	0,87
35,00	**ZTR212S PH722F0350 ME**	3700	6500	**≤19**	0,25	0,038	0,011	116	2	12	25,5	6,7	6,7	13	85	0,36
35,00	**ZTR212S PH722F0350 ME**	3700	6500	**>19≤24**	0,25	0,038	0,011	116	2	12	25,5	6,7	6,7	13	85	0,36
35,00	**ZTR212S PH722F0350 ME**	3700	6500	**>24≤32**	0,25	0,038	0,011	116	2	12	25,5	6,7	6,7	13	85	0,36
35,00	**ZTR212S PH722F0350 MEL**	3700	6500	**>32≤38**	0,25	0,038	0,011	116	2	12	25,5	6,7	6,7	13	85	0,36
35,00	**ZTR223S PH722F0350 ME**	3700	6500	**≤19**	0,48	0,073	0,021	114	2	23	48,8	13	15	28	360	0,70
35,00	**ZTR223S PH722F0350 ME**	3700	6500	**>19≤24**	0,48	0,073	0,021	114	2	23	48,8	13	15	28	360	0,70
35,00	**ZTR223S PH722F0350 ME**	3700	6500	**>24≤32**	0,48	0,073	0,021	114	2	23	48,8	13	15	28	360	0,70
35,00	**ZTR223S PH722F0350 MEL**	3700	6500	**>32≤38**	0,48	0,073	0,021	114	2	23	48,8	13	15	28	360	0,70
40,00	**ZTR212S PH722F0400 ME**	3700	6500	**≤19**	0,22	0,033	0,011	116	2	12	25,5	6,7	6,7	13	85	0,32
40,00	**ZTR212S PH722F0400 ME**	3700	6500	**>19≤24**	0,22	0,033	0,011	116	2	12	25,5	6,7	6,7	13	85	0,32
40,00	**ZTR212S PH722F0400 ME**	3700	6500	**>24≤32**	0,22	0,033	0,011	116	2	12	25,5	6,7	6,7	13	85	0,32
40,00	**ZTR212S PH722F0400 MEL**	3700	6500	**>32≤38**	0,22	0,033	0,011	116	2	12	25,5	6,7	6,7	13	85	0,32
40,00	**ZTR223S PH722F0400 ME**	3700	6500	**≤19**	0,42	0,064	0,021	112	2	23	48,8	13	15	28	360	0,61
40,00	**ZTR223S PH722F0400 ME**	3700	6500	**>19≤24**	0,42	0,064	0,021	112	2	23	48,8	13	15	28	360	0,61
40,00	**ZTR223S PH722F0400 ME**	3700	6500	**>24≤32**	0,42	0,064	0,021	112	2	23	48,8	13	15	28	360	0,61
40,00	**ZTR223S PH722F0400 MEL**	3700	6500	**>32≤38**	0,42	0,064	0,021	112	2	23	48,8	13	15	28	360	0,61
50,00	**ZTR212S PH722F0500 ME**	3700	6500	**≤19**	0,17	0,027	0,011	116	2	12	25,5	6,7	6,7	13	85	0,26
50,00	**ZTR212S PH722F0500 ME**	3700	6500	**>19≤24**	0,17	0,027	0,011	116	2	12	25,5	6,7	6,7	13	85	0,26
50,00	**ZTR212S PH722F0500 ME**	3700	6500	**>24≤32**	0,17	0,027	0,011	116	2	12	25,5	6,7	6,7	13	85	0,26
50,00	**ZTR212S PH722F0500 MEL**	3700	6500	**>32≤38**	0,17	0,027	0,011	116	2	12	25,5	6,7	6,7	13	85	0,26
50,00	**ZTR223S PH722F0500 ME**	3700	6500	**≤19**	0,33	0,051	0,021	114	2	23	48,8	13	15	28	360	0,49
50,00	**ZTR223S PH722F0500 ME**	3700	6500	**>19≤24**	0,33	0,051	0,021	114	2	23	48,8	13	15	28	360	0,49
50,00	**ZTR223S PH722F0500 ME**	3700	6500	**>24≤32**	0,33	0,051	0,021	114	2	23	48,8	13	15	28	360	0,49
50,00	**ZTR223S PH722F0500 MEL**	3700	6500	**>32≤38**	0,33	0,051	0,021	114	2	23	48,8	13	15	28	360	0,49
70,00	**ZTR212S PH722F0700 ME**	3700	6500	**≤19**	0,12	0,019	0,011	116	2	12	25,5	6,7	6,7	13	85	0,18
70,00	**ZTR212S PH722F0700 ME**	3700	6500	**>19≤24**	0,12	0,019	0,011	116	2	12	25,5	6,7	6,7	13	85	0,18
70,00	**ZTR212S PH722F0700 ME**	3700	6500	**>24≤32**	0,12	0,019	0,011	116	2	12	25,5	6,7	6,7	13	85	0,18
70,00	**ZTR212S PH722F0700 MEL**	3700	6500	**>32≤38**	0,12	0,019	0,011	116	2	12	25,5	6,7	6,7	13	85	0,18
70,00	**ZTR223S PH722F0700 ME**	3700	6500	**≤19**	0,24	0,036	0,021	114	2	23	48,8	13	15	28	360	0,35
70,00	**ZTR223S PH722F0700 ME**	3700	6500	**>19≤24**	0,24	0,036	0,021	114	2	23	48,8	13	15	28	360	0,35
70,00	**ZTR223S PH722F0700 ME**	3700	6500	**>24≤32**	0,24	0,036	0,021	114	2	23	48,8	13	15	28	360	0,35
70,00	**ZTR223S PH722F0700 MEL**	3700	6500	**>32≤38**	0,24	0,036	0,021	114	2	23	48,8	13	15	28	360	0,35
100,0	**ZTR212S PH722F1000 ME**	3700	6500	**≤19**	0,09	0,013	0,011	115	2	12	25,5	6,7	6,7	13	85	0,13
100,0	**ZTR212S PH722F1000 ME**	3700	6500	**>19≤24**	0,09	0,013	0,011	115	2	12	25,5	6,7	6,7	13	85	0,13
100,0	**ZTR212S PH722F1000 ME**	3700	6500	**>24≤32**	0,09	0,013	0,011	115	2	12	25,5	6,7	6,7	13	85	0,13
100,0	**ZTR212S PH722F1000 MEL**	3700	6500	**>32≤38**	0,09	0,013	0,011	115	2	12	25,5	6,7	6,7	13	85	0,13
100,0	**ZTR223S PH722F1000 ME**	3700	6500	**≤19**	0,17	0,026	0,021	110	2	23	48,8	12	15	28	360	0,24
100,0	**ZTR223S PH722F1000 ME**	3700	6500	**>19≤24**	0,17	0,026	0,021	110	2	23	48,8	12	15	28	360	0,24
100,0	**ZTR223S PH722F1000 ME**	3700	6500	**>24≤32**	0,17	0,026	0,021	110	2	23	48,8	12	15	28	360	0,24
100,0	**ZTR223S PH722F1000 MEL**	3700	6500	**>32≤38**	0,17	0,026	0,021	110	2	23	48,8	12	15	28	360	0,24

Rack and pinion drive **ZTR-PH** helical gearing

*Accionamiento de cremallera **ZTR-PH** dentado helicoidal*

Azionamento a cremagliera **ZTR-PH** dentatura elicoidale

STÖBER ATLANTA

Please take notice of the indications on page A6!

¡Por favor observe las indicaciones en la página A6!

Si raccomanda di rispettare le avvertenze a pagina A6!

i	Typ	n_{1MAX} DB [min⁻¹]	n_{1MAX} ZB [min⁻¹]	MWø [mm]	v_{MAX} ZB [m/s]	K_v [(m/s)/(1000/min)]	Δs [mm]	C_{Lges} [N/µm]	m	z	d_0 [mm]	F_{v2N} [kN]	F_{v2B} [kN]	F_{v2NOT} [kN]	M_{2B} [Nm]	K_{M1} [Nm/1000N]
ZTR3PH7 (F_{v2BMAX}=19 kN)																
4,000	**ZTR316S PH721F0040 ME**	1900	4000	**≤24**	2,67	0,667	0,022	112	3	16	50,9	6,8	17	26	450	6,37
4,000	**ZTR316S PH721F0040 ME**	1900	4000	**>24≤32**	2,67	0,667	0,022	113	3	16	50,9	6,8	17	26	450	6,37
4,000	**ZTR316S PH721F0040 ME**	1900	4000	**>32≤38**	2,67	0,667	0,022	113	3	16	50,9	6,8	17	26	450	6,37
4,000	**ZTR316S PH721F0040 MEL**	1900	4000	**>38≤48**	2,67	0,667	0,022	115	3	16	50,9	6,8	17	26	450	6,37
4,000	**ZTR319S PH721F0040 ME**	1900	4000	**≤24**	3,17	0,792	0,026	107	3	19	60,5	6,8	19	23	560	7,56
4,000	**ZTR319S PH721F0040 ME**	1900	4000	**>24≤32**	3,17	0,792	0,026	108	3	19	60,5	6,8	19	23	560	7,56
4,000	**ZTR319S PH721F0040 ME**	1900	4000	**>32≤38**	3,17	0,792	0,026	108	3	19	60,5	6,8	19	23	560	7,56
4,000	**ZTR319S PH721F0040 MEL**	1900	4000	**>38≤48**	3,17	0,792	0,026	110	3	19	60,5	6,8	19	23	560	7,56
5,000	**ZTR316S PH721F0050 ME**	2200	5000	**≤24**	2,67	0,533	0,022	114	3	16	50,9	7,3	17	26	450	5,09
5,000	**ZTR316S PH721F0050 ME**	2200	5000	**>24≤32**	2,67	0,533	0,022	114	3	16	50,9	7,3	17	26	450	5,09
5,000	**ZTR316S PH721F0050 ME**	2200	5000	**>32≤38**	2,67	0,533	0,022	114	3	16	50,9	7,3	17	26	450	5,09
5,000	**ZTR316S PH721F0050 MEL**	2200	5000	**>38≤48**	2,67	0,533	0,022	115	3	16	50,9	7,3	17	26	450	5,09
5,000	**ZTR319S PH721F0050 ME**	2200	5000	**≤24**	3,17	0,633	0,026	109	3	19	60,5	7,3	19	23	560	6,05
5,000	**ZTR319S PH721F0050 ME**	2200	5000	**>24≤32**	3,17	0,633	0,026	110	3	19	60,5	7,3	19	23	560	6,05
5,000	**ZTR319S PH721F0050 ME**	2200	5000	**>32≤38**	3,17	0,633	0,026	110	3	19	60,5	7,3	19	23	560	6,05
5,000	**ZTR319S PH721F0050 MEL**	2200	5000	**>38≤48**	3,17	0,633	0,026	111	3	19	60,5	7,3	19	23	560	6,05
7,000	**ZTR316S PH721F0070 ME**	2500	5000	**≤24**	1,91	0,381	0,022	113	3	16	50,9	8,2	17	26	450	3,64
7,000	**ZTR316S PH721F0070 ME**	2500	5000	**>24≤32**	1,91	0,381	0,022	113	3	16	50,9	8,2	17	26	450	3,64
7,000	**ZTR316S PH721F0070 ME**	2500	5000	**>32≤38**	1,91	0,381	0,022	113	3	16	50,9	8,2	17	26	450	3,64
7,000	**ZTR316S PH721F0070 MEL**	2500	5000	**>38≤48**	1,91	0,381	0,022	114	3	16	50,9	8,2	17	26	450	3,64
7,000	**ZTR319S PH721F0070 ME**	2500	5000	**≤24**	2,26	0,452	0,026	108	3	19	60,5	8,2	19	23	560	4,32
7,000	**ZTR319S PH721F0070 ME**	2500	5000	**>24≤32**	2,26	0,452	0,026	108	3	19	60,5	8,2	19	23	560	4,32
7,000	**ZTR319S PH721F0070 ME**	2500	5000	**>32≤38**	2,26	0,452	0,026	108	3	19	60,5	8,2	19	23	560	4,32
7,000	**ZTR319S PH721F0070 MEL**	2500	5000	**>38≤48**	2,26	0,452	0,026	109	3	19	60,5	8,2	19	23	560	4,32
10,00	**ZTR316S PH721F0100 ME**	3000	5000	**≤24**	1,33	0,267	0,022	108	3	16	50,9	9,3	17	26	450	2,55
10,00	**ZTR316S PH721F0100 ME**	3000	5000	**>24≤32**	1,33	0,267	0,022	108	3	16	50,9	9,3	17	26	450	2,55
10,00	**ZTR316S PH721F0100 ME**	3000	5000	**>32≤38**	1,33	0,267	0,022	108	3	16	50,9	9,3	17	26	450	2,55
10,00	**ZTR316S PH721F0100 MEL**	3000	5000	**>38≤48**	1,33	0,267	0,022	109	3	16	50,9	9,3	17	26	450	2,55
10,00	**ZTR319S PH721F0100 ME**	3000	5000	**≤24**	1,58	0,317	0,026	102	3	19	60,5	9,3	17	23	500	3,02
10,00	**ZTR319S PH721F0100 ME**	3000	5000	**>24≤32**	1,58	0,317	0,026	102	3	19	60,5	9,3	17	23	500	3,02
10,00	**ZTR319S PH721F0100 ME**	3000	5000	**>32≤38**	1,58	0,317	0,026	102	3	19	60,5	9,3	17	23	500	3,02
10,00	**ZTR319S PH721F0100 MEL**	3000	5000	**>38≤48**	1,58	0,317	0,026	103	3	19	60,5	9,3	17	23	500	3,02
16,00	**ZTR316S PH722F0160 ME**	3000	5000	**≤19**	0,83	0,167	0,022	111	3	16	50,9	11	17	26	450	1,59
16,00	**ZTR316S PH722F0160 ME**	3000	5000	**>19≤24**	0,83	0,167	0,022	112	3	16	50,9	11	17	26	450	1,59
16,00	**ZTR316S PH722F0160 ME**	3000	5000	**>24≤32**	0,83	0,167	0,022	112	3	16	50,9	11	17	26	450	1,59
16,00	**ZTR316S PH722F0160 MEL**	3000	5000	**>32≤38**	0,83	0,167	0,022	112	3	16	50,9	11	17	26	450	1,59
16,00	**ZTR319S PH722F0160 ME**	3000	5000	**≤19**	0,99	0,198	0,026	106	3	19	60,5	11	19	23	560	1,89
16,00	**ZTR319S PH722F0160 ME**	3000	5000	**>19≤24**	0,99	0,198	0,026	106	3	19	60,5	11	19	23	560	1,89
16,00	**ZTR319S PH722F0160 ME**	3000	5000	**>24≤32**	0,99	0,198	0,026	106	3	19	60,5	11	19	23	560	1,89
16,00	**ZTR319S PH722F0160 MEL**	3000	5000	**>32≤38**	0,99	0,198	0,026	106	3	19	60,5	11	19	23	560	1,89
20,00	**ZTR316S PH722F0200 ME**	3000	5000	**≤19**	0,67	0,133	0,022	113	3	16	50,9	12	17	26	450	1,27
20,00	**ZTR316S PH722F0200 ME**	3000	5000	**>19≤24**	0,67	0,133	0,022	113	3	16	50,9	12	17	26	450	1,27
20,00	**ZTR316S PH722F0200 ME**	3000	5000	**>24≤32**	0,67	0,133	0,022	113	3	16	50,9	12	17	26	450	1,27
20,00	**ZTR316S PH722F0200 MEL**	3000	5000	**>32≤38**	0,67	0,133	0,022	113	3	16	50,9	12	17	26	450	1,27
20,00	**ZTR319S PH722F0200 ME**	3000	5000	**≤19**	0,79	0,158	0,026	108	3	19	60,5	12	19	23	560	1,51
20,00	**ZTR319S PH722F0200 ME**	3000	5000	**>19≤24**	0,79	0,158	0,026	108	3	19	60,5	12	19	23	560	1,51
20,00	**ZTR319S PH722F0200 ME**	3000	5000	**>24≤32**	0,79	0,158	0,026	108	3	19	60,5	12	19	23	560	1,51
20,00	**ZTR319S PH722F0200 MEL**	3000	5000	**>32≤38**	0,79	0,158	0,026	109	3	19	60,5	12	19	23	560	1,51
25,00	**ZTR316S PH722F0250 ME**	3500	6000	**≤19**	0,64	0,107	0,022	113	3	16	50,9	13	17	26	450	1,02
25,00	**ZTR316S PH722F0250 ME**	3500	6000	**>19≤24**	0,64	0,107	0,022	113	3	16	50,9	13	17	26	450	1,02
25,00	**ZTR316S PH722F0250 ME**	3500	6000	**>24≤32**	0,64	0,107	0,022	113	3	16	50,9	13	17	26	450	1,02
25,00	**ZTR316S PH722F0250 MEL**	3500	6000	**>32≤38**	0,64	0,107	0,022	113	3	16	50,9	13	17	26	450	1,02
25,00	**ZTR319S PH722F0250 ME**	3500	6000	**≤19**	0,76	0,127	0,026	108	3	19	60,5	13	19	23	560	1,21
25,00	**ZTR319S PH722F0250 ME**	3500	6000	**>19≤24**	0,76	0,127	0,026	108	3	19	60,5	13	19	23	560	1,21
25,00	**ZTR319S PH722F0250 ME**	3500	6000	**>24≤32**	0,76	0,127	0,026	108	3	19	60,5	13	19	23	560	1,21
25,00	**ZTR319S PH722F0250 MEL**	3500	6000	**>32≤38**	0,76	0,127	0,026	108	3	19	60,5	13	19	23	560	1,21
28,00	**ZTR316S PH722F0280 ME**	3700	6500	**≤19**	0,62	0,095	0,022	111	3	16	50,9	13	17	26	450	0,91
28,00	**ZTR316S PH722F0280 ME**	3700	6500	**>19≤24**	0,62	0,095	0,022	111	3	16	50,9	13	17	26	450	0,91
28,00	**ZTR316S PH722F0280 ME**	3700	6500	**>24≤32**	0,62	0,095	0,022	111	3	16	50,9	13	17	26	450	0,91
28,00	**ZTR316S PH722F0280 MEL**	3700	6500	**>32≤38**	0,62	0,095	0,022	111	3	16	50,9	13	17	26	450	0,91
28,00	**ZTR319S PH722F0280 ME**	3700	6500	**≤19**	0,74	0,113	0,026	106	3	19	60,5	13	19	23	560	1,08
28,00	**ZTR319S PH722F0280 ME**	3700	6500	**>19≤24**	0,74	0,113	0,026	106	3	19	60,5	13	19	23	560	1,08

Rack and pinion drive **ZTR-PH** helical gearing

*Accionamiento de cremallera **ZTR-PH** dentado helicoidal*

Azionamento a cremagliera **ZTR-PH** dentatura elicoidale

STÖBER ATLANTA

Please take notice of the indications on page A6!

¡Por favor observe las indicaciones en la página A6!

Si raccomanda di rispettare le avvertenze a pagina A6!

i	Typ	n_{1MAX} DB [min-1]	n_{1MAX} ZB [min-1]	MWø [mm]	v_{MAX} ZB [m/s]	K_v [(m/s)/(1000/min)]	Δs [mm]	C_{Lges} [N/µm]	m	z	d_0 [mm]	F_{v2N} [kN]	F_{v2B} [kN]	F_{v2NOT} [kN]	M_{2B} [Nm]	K_{M1} [Nm/1000N]
ZTR3PH7 (F_{v2BMAX}=19 kN)																
28,00	**ZTR319S PH722F0280 ME**	3700	6500	**>24≤32**	0,74	0,113	0,026	106	3	19	60,5	13	19	23	560	1,08
28,00	**ZTR319S PH722F0280 MEL**	3700	6500	**>32≤38**	0,74	0,113	0,026	106	3	19	60,5	13	19	23	560	1,08
35,00	**ZTR316S PH722F0350 ME**	3700	6500	**≤19**	0,50	0,076	0,022	113	3	16	50,9	13	17	26	450	0,73
35,00	**ZTR316S PH722F0350 ME**	3700	6500	**>19≤24**	0,50	0,076	0,022	113	3	16	50,9	13	17	26	450	0,73
35,00	**ZTR316S PH722F0350 ME**	3700	6500	**>24≤32**	0,50	0,076	0,022	113	3	16	50,9	13	17	26	450	0,73
35,00	**ZTR316S PH722F0350 MEL**	3700	6500	**>32≤38**	0,50	0,076	0,022	113	3	16	50,9	13	17	26	450	0,73
35,00	**ZTR319S PH722F0350 ME**	3700	6500	**≤19**	0,59	0,090	0,026	108	3	19	60,5	13	19	23	560	0,86
35,00	**ZTR319S PH722F0350 ME**	3700	6500	**>19≤24**	0,59	0,090	0,026	108	3	19	60,5	13	19	23	560	0,86
35,00	**ZTR319S PH722F0350 ME**	3700	6500	**>24≤32**	0,59	0,090	0,026	108	3	19	60,5	13	19	23	560	0,86
35,00	**ZTR319S PH722F0350 MEL**	3700	6500	**>32≤38**	0,59	0,090	0,026	108	3	19	60,5	13	19	23	560	0,86
40,00	**ZTR316S PH722F0400 ME**	3700	6500	**≤19**	0,43	0,067	0,022	111	3	16	50,9	13	17	26	450	0,64
40,00	**ZTR316S PH722F0400 ME**	3700	6500	**>19≤24**	0,43	0,067	0,022	111	3	16	50,9	13	17	26	450	0,64
40,00	**ZTR316S PH722F0400 ME**	3700	6500	**>24≤32**	0,43	0,067	0,022	111	3	16	50,9	13	17	26	450	0,64
40,00	**ZTR316S PH722F0400 MEL**	3700	6500	**>32≤38**	0,43	0,067	0,022	111	3	16	50,9	13	17	26	450	0,64
40,00	**ZTR319S PH722F0400 ME**	3700	6500	**≤19**	0,52	0,079	0,026	105	3	19	60,5	13	19	23	560	0,76
40,00	**ZTR319S PH722F0400 ME**	3700	6500	**>19≤24**	0,52	0,079	0,026	105	3	19	60,5	13	19	23	560	0,76
40,00	**ZTR319S PH722F0400 ME**	3700	6500	**>24≤32**	0,52	0,079	0,026	105	3	19	60,5	13	19	23	560	0,76
40,00	**ZTR319S PH722F0400 MEL**	3700	6500	**>32≤38**	0,52	0,079	0,026	105	3	19	60,5	13	19	23	560	0,76
50,00	**ZTR316S PH722F0500 ME**	3700	6500	**≤19**	0,35	0,053	0,022	113	3	16	50,9	13	17	26	450	0,51
50,00	**ZTR316S PH722F0500 ME**	3700	6500	**>19≤24**	0,35	0,053	0,022	113	3	16	50,9	13	17	26	450	0,51
50,00	**ZTR316S PH722F0500 ME**	3700	6500	**>24≤32**	0,35	0,053	0,022	113	3	16	50,9	13	17	26	450	0,51
50,00	**ZTR316S PH722F0500 MEL**	3700	6500	**>32≤38**	0,35	0,053	0,022	113	3	16	50,9	13	17	26	450	0,51
50,00	**ZTR319S PH722F0500 ME**	3700	6500	**≤19**	0,41	0,063	0,026	108	3	19	60,5	13	19	23	560	0,61
50,00	**ZTR319S PH722F0500 ME**	3700	6500	**>19≤24**	0,41	0,063	0,026	108	3	19	60,5	13	19	23	560	0,61
50,00	**ZTR319S PH722F0500 ME**	3700	6500	**>24≤32**	0,41	0,063	0,026	108	3	19	60,5	13	19	23	560	0,61
50,00	**ZTR319S PH722F0500 MEL**	3700	6500	**>32≤38**	0,41	0,063	0,026	108	3	19	60,5	13	19	23	560	0,61
70,00	**ZTR316S PH722F0700 ME**	3700	6500	**≤19**	0,25	0,038	0,022	113	3	16	50,9	13	17	26	450	0,36
70,00	**ZTR316S PH722F0700 ME**	3700	6500	**>19≤24**	0,25	0,038	0,022	113	3	16	50,9	13	17	26	450	0,36
70,00	**ZTR316S PH722F0700 ME**	3700	6500	**>24≤32**	0,25	0,038	0,022	113	3	16	50,9	13	17	26	450	0,36
70,00	**ZTR316S PH722F0700 MEL**	3700	6500	**>32≤38**	0,25	0,038	0,022	113	3	16	50,9	13	17	26	450	0,36
70,00	**ZTR319S PH722F0700 ME**	3700	6500	**≤19**	0,29	0,045	0,026	108	3	19	60,5	13	19	23	560	0,43
70,00	**ZTR319S PH722F0700 ME**	3700	6500	**>19≤24**	0,29	0,045	0,026	108	3	19	60,5	13	19	23	560	0,43
70,00	**ZTR319S PH722F0700 ME**	3700	6500	**>24≤32**	0,29	0,045	0,026	108	3	19	60,5	13	19	23	560	0,43
70,00	**ZTR319S PH722F0700 MEL**	3700	6500	**>32≤38**	0,29	0,045	0,026	108	3	19	60,5	13	19	23	560	0,43
100,0	**ZTR316S PH722F1000 ME**	3700	6500	**≤19**	0,17	0,027	0,022	108	3	16	50,9	12	17	26	450	0,26
100,0	**ZTR316S PH722F1000 ME**	3700	6500	**>19≤24**	0,17	0,027	0,022	108	3	16	50,9	12	17	26	450	0,26
100,0	**ZTR316S PH722F1000 ME**	3700	6500	**>24≤32**	0,17	0,027	0,022	108	3	16	50,9	12	17	26	450	0,26
100,0	**ZTR316S PH722F1000 MEL**	3700	6500	**>32≤38**	0,17	0,027	0,022	108	3	16	50,9	12	17	26	450	0,26
100,0	**ZTR319S PH722F1000 ME**	3700	6500	**≤19**	0,21	0,032	0,026	102	3	19	60,5	9,9	17	23	500	0,30
100,0	**ZTR319S PH722F1000 ME**	3700	6500	**>19≤24**	0,21	0,032	0,026	102	3	19	60,5	9,9	17	23	500	0,30
100,0	**ZTR319S PH722F1000 ME**	3700	6500	**>24≤32**	0,21	0,032	0,026	102	3	19	60,5	9,9	17	23	500	0,30
100,0	**ZTR319S PH722F1000 MEL**	3700	6500	**>32≤38**	0,21	0,032	0,026	102	3	19	60,5	9,9	17	23	500	0,30

Rack and pinion drive **ZTR-PH** helical gearing

*Accionamiento de cremallera **ZTR-PH** dentado helicoidal*

Azionamento a cremagliera **ZTR-PH** dentatura elicoidale

STÖBER ATLANTA

Please take notice of the indications on page A6!

¡Por favor observe las indicaciones en la página A6!

Si raccomanda di rispettare le avvertenze a pagina A6!

i	Typ	n_{1MAX} DB [min-1]	n_{1MAX} ZB [min-1]	MWø [mm]	v_{MAX} ZB [m/s]	K_v [(m/s)/(1000/min)]	Δs [mm]	C_{Lges} [N/µm]	m	z	d_0 [mm]	F_{v2N} [kN]	F_{v2B} [kN]	F_{v2NOT} [kN]	M_{2B} [Nm]	K_{M1} [Nm/1000N]
ZTR4PH7 (F_{v2BMAX}=19 kN)																
4,000	**ZTR412S PH721F0040 ME**	1900	4000	**≤24**	2,67	0,667	0,022	109	4	12	50,9	6,4	19	24	490	6,37
4,000	**ZTR412S PH721F0040 ME**	1900	4000	**>24≤32**	2,67	0,667	0,022	109	4	12	50,9	6,4	19	24	490	6,37
4,000	**ZTR412S PH721F0040 ME**	1900	4000	**>32≤38**	2,67	0,667	0,022	109	4	12	50,9	6,4	19	24	490	6,37
4,000	**ZTR412S PH721F0040 MEL**	1900	4000	**>38≤48**	2,67	0,667	0,022	111	4	12	50,9	6,4	19	24	490	6,37
5,000	**ZTR412S PH721F0050 ME**	2200	5000	**≤24**	2,67	0,533	0,022	110	4	12	50,9	6,9	19	24	490	5,09
5,000	**ZTR412S PH721F0050 ME**	2200	5000	**>24≤32**	2,67	0,533	0,022	111	4	12	50,9	6,9	19	24	490	5,09
5,000	**ZTR412S PH721F0050 ME**	2200	5000	**>32≤38**	2,67	0,533	0,022	111	4	12	50,9	6,9	19	24	490	5,09
5,000	**ZTR412S PH721F0050 MEL**	2200	5000	**>38≤48**	2,67	0,533	0,022	112	4	12	50,9	6,9	19	24	490	5,09
7,000	**ZTR412S PH721F0070 ME**	2500	5000	**≤24**	1,91	0,381	0,022	110	4	12	50,9	7,8	19	24	490	3,64
7,000	**ZTR412S PH721F0070 ME**	2500	5000	**>24≤32**	1,91	0,381	0,022	110	4	12	50,9	7,8	19	24	490	3,64
7,000	**ZTR412S PH721F0070 ME**	2500	5000	**>32≤38**	1,91	0,381	0,022	110	4	12	50,9	7,8	19	24	490	3,64
7,000	**ZTR412S PH721F0070 MEL**	2500	5000	**>38≤48**	1,91	0,381	0,022	110	4	12	50,9	7,8	19	24	490	3,64
10,00	**ZTR412S PH721F0100 ME**	3000	5000	**≤24**	1,33	0,267	0,022	105	4	12	50,9	8,7	19	24	490	2,55
10,00	**ZTR412S PH721F0100 ME**	3000	5000	**>24≤32**	1,33	0,267	0,022	105	4	12	50,9	8,7	19	24	490	2,55
10,00	**ZTR412S PH721F0100 ME**	3000	5000	**>32≤38**	1,33	0,267	0,022	105	4	12	50,9	8,7	19	24	490	2,55
10,00	**ZTR412S PH721F0100 MEL**	3000	5000	**>38≤48**	1,33	0,267	0,022	106	4	12	50,9	8,7	19	24	490	2,55
16,00	**ZTR412S PH722F0160 ME**	3000	5000	**≤19**	0,83	0,167	0,022	108	4	12	50,9	10	19	24	490	1,59
16,00	**ZTR412S PH722F0160 ME**	3000	5000	**>19≤24**	0,83	0,167	0,022	108	4	12	50,9	10	19	24	490	1,59
16,00	**ZTR412S PH722F0160 ME**	3000	5000	**>24≤32**	0,83	0,167	0,022	108	4	12	50,9	10	19	24	490	1,59
16,00	**ZTR412S PH722F0160 MEL**	3000	5000	**>32≤38**	0,83	0,167	0,022	108	4	12	50,9	10	19	24	490	1,59
20,00	**ZTR412S PH722F0200 ME**	3000	5000	**≤19**	0,67	0,133	0,022	110	4	12	50,9	11	19	24	490	1,27
20,00	**ZTR412S PH722F0200 ME**	3000	5000	**>19≤24**	0,67	0,133	0,022	110	4	12	50,9	11	19	24	490	1,27
20,00	**ZTR412S PH722F0200 ME**	3000	5000	**>24≤32**	0,67	0,133	0,022	110	4	12	50,9	11	19	24	490	1,27
20,00	**ZTR412S PH722F0200 MEL**	3000	5000	**>32≤38**	0,67	0,133	0,022	110	4	12	50,9	11	19	24	490	1,27
25,00	**ZTR412S PH722F0250 ME**	3500	6000	**≤19**	0,64	0,107	0,022	110	4	12	50,9	12	19	24	490	1,02
25,00	**ZTR412S PH722F0250 ME**	3500	6000	**>19≤24**	0,64	0,107	0,022	110	4	12	50,9	12	19	24	490	1,02
25,00	**ZTR412S PH722F0250 ME**	3500	6000	**>24≤32**	0,64	0,107	0,022	110	4	12	50,9	12	19	24	490	1,02
25,00	**ZTR412S PH722F0250 MEL**	3500	6000	**>32≤38**	0,64	0,107	0,022	110	4	12	50,9	12	19	24	490	1,02
28,00	**ZTR412S PH722F0280 ME**	3700	6500	**≤19**	0,62	0,095	0,022	108	4	12	50,9	12	19	24	490	0,91
28,00	**ZTR412S PH722F0280 ME**	3700	6500	**>19≤24**	0,62	0,095	0,022	108	4	12	50,9	12	19	24	490	0,91
28,00	**ZTR412S PH722F0280 ME**	3700	6500	**>24≤32**	0,62	0,095	0,022	108	4	12	50,9	12	19	24	490	0,91
28,00	**ZTR412S PH722F0280 MEL**	3700	6500	**>32≤38**	0,62	0,095	0,022	108	4	12	50,9	12	19	24	490	0,91
35,00	**ZTR412S PH722F0350 ME**	3700	6500	**≤19**	0,50	0,076	0,022	110	4	12	50,9	12	19	24	490	0,73
35,00	**ZTR412S PH722F0350 ME**	3700	6500	**>19≤24**	0,50	0,076	0,022	110	4	12	50,9	12	19	24	490	0,73
35,00	**ZTR412S PH722F0350 ME**	3700	6500	**>24≤32**	0,50	0,076	0,022	110	4	12	50,9	12	19	24	490	0,73
35,00	**ZTR412S PH722F0350 MEL**	3700	6500	**>32≤38**	0,50	0,076	0,022	110	4	12	50,9	12	19	24	490	0,73
40,00	**ZTR412S PH722F0400 ME**	3700	6500	**≤19**	0,43	0,067	0,022	107	4	12	50,9	12	19	24	490	0,64
40,00	**ZTR412S PH722F0400 ME**	3700	6500	**>19≤24**	0,43	0,067	0,022	107	4	12	50,9	12	19	24	490	0,64
40,00	**ZTR412S PH722F0400 ME**	3700	6500	**>24≤32**	0,43	0,067	0,022	107	4	12	50,9	12	19	24	490	0,64
40,00	**ZTR412S PH722F0400 MEL**	3700	6500	**>32≤38**	0,43	0,067	0,022	107	4	12	50,9	12	19	24	490	0,64
50,00	**ZTR412S PH722F0500 ME**	3700	6500	**≤19**	0,35	0,053	0,022	109	4	12	50,9	12	19	24	490	0,51
50,00	**ZTR412S PH722F0500 ME**	3700	6500	**>19≤24**	0,35	0,053	0,022	109	4	12	50,9	12	19	24	490	0,51
50,00	**ZTR412S PH722F0500 ME**	3700	6500	**>24≤32**	0,35	0,053	0,022	109	4	12	50,9	12	19	24	490	0,51
50,00	**ZTR412S PH722F0500 MEL**	3700	6500	**>32≤38**	0,35	0,053	0,022	109	4	12	50,9	12	19	24	490	0,51
70,00	**ZTR412S PH722F0700 ME**	3700	6500	**≤19**	0,25	0,038	0,022	109	4	12	50,9	12	19	24	490	0,36
70,00	**ZTR412S PH722F0700 ME**	3700	6500	**>19≤24**	0,25	0,038	0,022	109	4	12	50,9	12	19	24	490	0,36
70,00	**ZTR412S PH722F0700 ME**	3700	6500	**>24≤32**	0,25	0,038	0,022	109	4	12	50,9	12	19	24	490	0,36
70,00	**ZTR412S PH722F0700 MEL**	3700	6500	**>32≤38**	0,25	0,038	0,022	109	4	12	50,9	12	19	24	490	0,36
100,0	**ZTR412S PH722F1000 ME**	3700	6500	**≤19**	0,17	0,027	0,022	105	4	12	50,9	12	19	24	490	0,26
100,0	**ZTR412S PH722F1000 ME**	3700	6500	**>19≤24**	0,17	0,027	0,022	105	4	12	50,9	12	19	24	490	0,26
100,0	**ZTR412S PH722F1000 ME**	3700	6500	**>24≤32**	0,17	0,027	0,022	105	4	12	50,9	12	19	24	490	0,26
100,0	**ZTR412S PH722F1000 MEL**	3700	6500	**>32≤38**	0,17	0,027	0,022	105	4	12	50,9	12	19	24	490	0,26

Rack and pinion drive **ZTR-PH** helical gearing
*Accionamiento de cremallera **ZTR-PH** dentado helicoidal*
Azionamento a cremagliera **ZTR-PH** dentatura elicoidale

STÖBER ATLANTA

Please take notice of the indications on page A6! ***¡Por favor observe las indicaciones en la página A6!*** **Si raccomanda di rispettare le avvertenze a pagina A6!**

i	Typ	n_{1MAX} DB [min⁻¹]	n_{1MAX} ZB [min⁻¹]	MWø [mm]	v_{MAX} ZB [m/s]	K_v [(m/s)/(1000/min)]	Δs [mm]	C_{Lges} [N/µm]	m	z	d_0 [mm]	F_{v2N} [kN]	F_{v2B} [kN]	F_{v2NOT} [kN]	M_{2B} [Nm]	K_{M1} [Nm/1000N]
ZTR3PH8 (F_{v2BMAX}=25 kN)																
4,000	**ZTR319S PH821F0040 ME**	1500	3500	**≤32**	2,77	0,792	0,026	207	3	19	60,5	17	21	42	640	7,56
4,000	**ZTR319S PH821F0040 ME**	1500	3500	**>32≤38**	2,77	0,792	0,026	209	3	19	60,5	17	21	42	640	7,56
4,000	**ZTR319S PH821F0040 ME**	1500	3500	**>38≤48**	2,77	0,792	0,026	209	3	19	60,5	17	21	42	640	7,56
4,000	**ZTR319S PH821F0040 MEL**	1500	3500	**>48≤55**	2,77	0,792	0,026	217	3	19	60,5	17	21	42	640	7,56
4,000	**ZTR319S PH821F0040 MEL**	1500	3500	**>55≤60**	2,77	0,792	0,026	217	3	19	60,5	17	21	42	640	7,56
4,000	**ZTR326S PH821F0040 ME**	1500	3500	**≤32**	3,79	1,083	0,036	189	3	26	82,8	17	25	38	1030	10,35
4,000	**ZTR326S PH821F0040 ME**	1500	3500	**>32≤38**	3,79	1,083	0,036	191	3	26	82,8	17	25	45	1030	10,35
4,000	**ZTR326S PH821F0040 ME**	1500	3500	**>38≤48**	3,79	1,083	0,036	191	3	26	82,8	17	25	50	1030	10,35
4,000	**ZTR326S PH821F0040 MEL**	1500	3500	**>48≤55**	3,79	1,083	0,036	203	3	26	82,8	17	25	45	1030	10,35
4,000	**ZTR326S PH821F0040 MEL**	1500	3500	**>55≤60**	3,79	1,083	0,036	203	3	26	82,8	17	25	50	1030	10,35
4,000	**ZTR332S PH821F0040 ME**	1500	3500	**≤32**	4,67	1,333	0,044	169	3	32	101,9	17	25	31	1270	12,73
4,000	**ZTR332S PH821F0040 ME**	1500	3500	**>32≤38**	4,67	1,333	0,044	173	3	32	101,9	17	25	39	1290	12,73
4,000	**ZTR332S PH821F0040 ME**	1500	3500	**>38≤48**	4,67	1,333	0,044	173	3	32	101,9	17	25	45	1290	12,73
4,000	**ZTR332S PH821F0040 MEL**	1500	3500	**>48≤55**	4,67	1,333	0,044	188	3	32	101,9	17	25	39	1290	12,73
4,000	**ZTR332S PH821F0040 MEL**	1500	3500	**>55≤60**	4,67	1,333	0,044	188	3	32	101,9	17	25	45	1290	12,73
5,000	**ZTR319S PH821F0050 ME**	1700	4000	**≤32**	2,53	0,633	0,026	209	3	19	60,5	18	21	42	640	6,05
5,000	**ZTR319S PH821F0050 ME**	1700	4000	**>32≤38**	2,53	0,633	0,026	210	3	19	60,5	18	21	42	640	6,05
5,000	**ZTR319S PH821F0050 ME**	1700	4000	**>38≤48**	2,53	0,633	0,026	210	3	19	60,5	18	21	42	640	6,05
5,000	**ZTR319S PH821F0050 MEL**	1700	4000	**>48≤55**	2,53	0,633	0,026	215	3	19	60,5	18	21	42	640	6,05
5,000	**ZTR319S PH821F0050 MEL**	1700	4000	**>55≤60**	2,53	0,633	0,026	215	3	19	60,5	18	21	42	640	6,05
5,000	**ZTR326S PH821F0050 ME**	1700	4000	**≤32**	3,47	0,867	0,036	192	3	26	82,8	18	25	45	1030	8,28
5,000	**ZTR326S PH821F0050 ME**	1700	4000	**>32≤38**	3,47	0,867	0,036	193	3	26	82,8	18	25	50	1030	8,28
5,000	**ZTR326S PH821F0050 ME**	1700	4000	**>38≤48**	3,47	0,867	0,036	193	3	26	82,8	18	25	50	1030	8,28
5,000	**ZTR326S PH821F0050 MEL**	1700	4000	**>48≤55**	3,47	0,867	0,036	201	3	26	82,8	18	25	50	1030	8,28
5,000	**ZTR326S PH821F0050 MEL**	1700	4000	**>55≤60**	3,47	0,867	0,036	201	3	26	82,8	18	25	45	1030	8,28
5,000	**ZTR332S PH821F0050 ME**	1700	4000	**≤32**	4,27	1,067	0,044	173	3	32	101,9	18	25	39	1290	10,19
5,000	**ZTR332S PH821F0050 ME**	1700	4000	**>32≤38**	4,27	1,067	0,044	175	3	32	101,9	18	25	49	1290	10,19
5,000	**ZTR332S PH821F0050 ME**	1700	4000	**>38≤48**	4,27	1,067	0,044	175	3	32	101,9	18	25	51	1290	10,19
5,000	**ZTR332S PH821F0050 MEL**	1700	4000	**>48≤55**	4,27	1,067	0,044	185	3	32	101,9	18	25	39	1290	10,19
5,000	**ZTR332S PH821F0050 MEL**	1700	4000	**>55≤60**	4,27	1,067	0,044	185	3	32	101,9	18	25	51	1290	10,19
7,000	**ZTR319S PH821F0070 ME**	2000	4000	**≤32**	1,81	0,452	0,026	209	3	19	60,5	20	21	42	640	4,32
7,000	**ZTR319S PH821F0070 ME**	2000	4000	**>32≤38**	1,81	0,452	0,026	209	3	19	60,5	20	21	42	640	4,32
7,000	**ZTR319S PH821F0070 ME**	2000	4000	**>38≤48**	1,81	0,452	0,026	209	3	19	60,5	20	21	42	640	4,32
7,000	**ZTR319S PH821F0070 MEL**	2000	4000	**>48≤55**	1,81	0,452	0,026	212	3	19	60,5	20	21	42	640	4,32
7,000	**ZTR326S PH821F0070 ME**	2000	4000	**≤32**	2,48	0,619	0,036	191	3	26	82,8	20	25	50	1030	5,91
7,000	**ZTR326S PH821F0070 ME**	2000	4000	**>32≤38**	2,48	0,619	0,036	191	3	26	82,8	20	25	50	1030	5,91
7,000	**ZTR326S PH821F0070 ME**	2000	4000	**>38≤48**	2,48	0,619	0,036	191	3	26	82,8	20	25	45	1030	5,91
7,000	**ZTR326S PH821F0070 MEL**	2000	4000	**>48≤55**	2,48	0,619	0,036	196	3	26	82,8	20	25	45	1030	5,91
7,000	**ZTR332S PH821F0070 ME**	2000	4000	**≤32**	3,05	0,762	0,044	172	3	32	101,9	20	25	51	1290	7,28
7,000	**ZTR332S PH821F0070 ME**	2000	4000	**>32≤38**	3,05	0,762	0,044	172	3	32	101,9	20	25	39	1290	7,28
7,000	**ZTR332S PH821F0070 ME**	2000	4000	**>38≤48**	3,05	0,762	0,044	172	3	32	101,9	20	25	51	1290	7,28
7,000	**ZTR332S PH821F0070 MEL**	2000	4000	**>48≤55**	3,05	0,762	0,044	178	3	32	101,9	20	25	51	1290	7,28
10,00	**ZTR319S PH821F0100 ME**	2500	4000	**≤32**	1,27	0,317	0,026	199	3	19	60,5	21	21	42	640	3,02
10,00	**ZTR319S PH821F0100 ME**	2500	4000	**>32≤38**	1,27	0,317	0,026	199	3	19	60,5	21	21	42	640	3,02
10,00	**ZTR319S PH821F0100 ME**	2500	4000	**>38≤48**	1,27	0,317	0,026	199	3	19	60,5	21	21	42	640	3,02
10,00	**ZTR319S PH821F0100 MEL**	2500	4000	**>48≤55**	1,27	0,317	0,026	201	3	19	60,5	21	21	42	640	3,02
10,00	**ZTR326S PH821F0100 ME**	2500	4000	**≤32**	1,73	0,433	0,036	176	3	26	82,8	19	25	50	1030	4,14
10,00	**ZTR326S PH821F0100 ME**	2500	4000	**>32≤38**	1,73	0,433	0,036	176	3	26	82,8	19	25	50	1030	4,14
10,00	**ZTR326S PH821F0100 ME**	2500	4000	**>38≤48**	1,73	0,433	0,036	176	3	26	82,8	19	25	50	1030	4,14
10,00	**ZTR326S PH821F0100 MEL**	2500	4000	**>48≤55**	1,73	0,433	0,036	178	3	26	82,8	19	25	45	1030	4,14
10,00	**ZTR332S PH821F0100 ME**	2500	4000	**≤32**	2,13	0,533	0,044	155	3	32	101,9	16	24	39	1200	5,09
10,00	**ZTR332S PH821F0100 ME**	2500	4000	**>32≤38**	2,13	0,533	0,044	155	3	32	101,9	16	24	47	1200	5,09
10,00	**ZTR332S PH821F0100 ME**	2500	4000	**>38≤48**	2,13	0,533	0,044	155	3	32	101,9	16	24	47	1200	5,09
10,00	**ZTR332S PH821F0100 MEL**	2500	4000	**>48≤55**	2,13	0,533	0,044	157	3	32	101,9	16	24	39	1200	5,09
16,00	**ZTR319S PH822F0160 ME**	2500	4500	**≤24**	0,89	0,198	0,026	210	3	19	60,5	21	21	42	640	1,89
16,00	**ZTR319S PH822F0160 ME**	2500	4500	**>24≤32**	0,89	0,198	0,026	210	3	19	60,5	21	21	42	640	1,89
16,00	**ZTR319S PH822F0160 ME**	2500	4500	**>32≤38**	0,89	0,198	0,026	210	3	19	60,5	21	21	42	640	1,89
16,00	**ZTR319S PH822F0160 MEL**	2500	4500	**>38≤48**	0,89	0,198	0,026	211	3	19	60,5	21	21	42	640	1,89
16,00	**ZTR326S PH822F0160 ME**	2500	4500	**≤24**	1,22	0,271	0,036	193	3	26	82,8	25	25	50	1030	2,59
16,00	**ZTR326S PH822F0160 ME**	2500	4500	**>24≤32**	1,22	0,271	0,036	193	3	26	82,8	25	25	45	1030	2,59
16,00	**ZTR326S PH822F0160 ME**	2500	4500	**>32≤38**	1,22	0,271	0,036	193	3	26	82,8	25	25	50	1030	2,59
16,00	**ZTR326S PH822F0160 MEL**	2500	4500	**>38≤48**	1,22	0,271	0,036	194	3	26	82,8	25	25	45	1030	2,59

Rack and pinion drive **ZTR-PH** helical gearing

*Accionamiento de cremallera **ZTR-PH** dentado helicoidal*

Azionamento a cremagliera **ZTR-PH** dentatura elicoidale

STÖBER ATLANTA

Please take notice of the indications on page A6!

¡Por favor observe las indicaciones en la página A6!

Si raccomanda di rispettare le avvertenze a pagina A6!

i	Typ	n_{1MAX} DB [min⁻¹]	n_{1MAX} ZB [min⁻¹]	MWø [mm]	v_{MAX} ZB [m/s]	K_v [(m/s)/(1000/min)]	Δs [mm]	C_{Lges} [N/µm]	m	z	d_0 [mm]	F_{v2N} [kN]	F_{v2B} [kN]	F_{v2NOT} [kN]	M_{2B} [Nm]	K_{M1} [Nm/1000N]
ZTR3PH8 (F_{v2BMAX}=25 kN)																
16,00	**ZTR332S PH822F0160 ME**	2500	4500	**≤24**	1,50	0,333	0,044	175	3	32	101,9	22	25	51	1290	3,18
16,00	**ZTR332S PH822F0160 ME**	2500	4500	**>24≤32**	1,50	0,333	0,044	175	3	32	101,9	22	25	51	1290	3,18
16,00	**ZTR332S PH822F0160 ME**	2500	4500	**>32≤38**	1,50	0,333	0,044	175	3	32	101,9	22	25	39	1290	3,18
16,00	**ZTR332S PH822F0160 MEL**	2500	4500	**>38≤48**	1,50	0,333	0,044	176	3	32	101,9	22	25	51	1290	3,18
20,00	**ZTR319S PH822F0200 ME**	2500	4500	**≤24**	0,71	0,158	0,026	211	3	19	60,5	21	21	42	640	1,51
20,00	**ZTR319S PH822F0200 ME**	2500	4500	**>24≤32**	0,71	0,158	0,026	211	3	19	60,5	21	21	42	640	1,51
20,00	**ZTR319S PH822F0200 ME**	2500	4500	**>32≤38**	0,71	0,158	0,026	211	3	19	60,5	21	21	42	640	1,51
20,00	**ZTR319S PH822F0200 MEL**	2500	4500	**>38≤48**	0,71	0,158	0,026	212	3	19	60,5	21	21	42	640	1,51
20,00	**ZTR326S PH822F0200 ME**	2500	4500	**≤24**	0,98	0,217	0,036	194	3	26	82,8	25	25	45	1030	2,07
20,00	**ZTR326S PH822F0200 ME**	2500	4500	**>24≤32**	0,98	0,217	0,036	195	3	26	82,8	25	25	45	1030	2,07
20,00	**ZTR326S PH822F0200 ME**	2500	4500	**>32≤38**	0,98	0,217	0,036	195	3	26	82,8	25	25	45	1030	2,07
20,00	**ZTR326S PH822F0200 MEL**	2500	4500	**>38≤48**	0,98	0,217	0,036	195	3	26	82,8	25	25	50	1030	2,07
20,00	**ZTR332S PH822F0200 ME**	2500	4500	**≤24**	1,20	0,267	0,044	176	3	32	101,9	25	25	39	1290	2,55
20,00	**ZTR332S PH822F0200 ME**	2500	4500	**>24≤32**	1,20	0,267	0,044	177	3	32	101,9	25	25	51	1290	2,55
20,00	**ZTR332S PH822F0200 ME**	2500	4500	**>32≤38**	1,20	0,267	0,044	177	3	32	101,9	25	25	39	1290	2,55
20,00	**ZTR332S PH822F0200 MEL**	2500	4500	**>38≤48**	1,20	0,267	0,044	177	3	32	101,9	25	25	39	1290	2,55
25,00	**ZTR319S PH822F0250 ME**	3000	5500	**≤24**	0,70	0,127	0,026	213	3	19	60,5	21	21	42	640	1,21
25,00	**ZTR319S PH822F0250 ME**	3000	5500	**>24≤32**	0,70	0,127	0,026	213	3	19	60,5	21	21	42	640	1,21
25,00	**ZTR319S PH822F0250 ME**	3000	5500	**>32≤38**	0,70	0,127	0,026	213	3	19	60,5	21	21	42	640	1,21
25,00	**ZTR319S PH822F0250 MEL**	3000	5500	**>38≤48**	0,70	0,127	0,026	213	3	19	60,5	21	21	42	640	1,21
25,00	**ZTR326S PH822F0250 ME**	3000	5500	**≤24**	0,95	0,173	0,036	197	3	26	82,8	25	25	50	1030	1,66
25,00	**ZTR326S PH822F0250 ME**	3000	5500	**>24≤32**	0,95	0,173	0,036	197	3	26	82,8	25	25	50	1030	1,66
25,00	**ZTR326S PH822F0250 ME**	3000	5500	**>32≤38**	0,95	0,173	0,036	197	3	26	82,8	25	25	50	1030	1,66
25,00	**ZTR326S PH822F0250 MEL**	3000	5500	**>38≤48**	0,95	0,173	0,036	198	3	26	82,8	25	25	50	1030	1,66
25,00	**ZTR332S PH822F0250 ME**	3000	5500	**≤24**	1,17	0,213	0,044	180	3	32	101,9	25	25	51	1290	2,04
25,00	**ZTR332S PH822F0250 ME**	3000	5500	**>24≤32**	1,17	0,213	0,044	180	3	32	101,9	25	25	39	1290	2,04
25,00	**ZTR332S PH822F0250 ME**	3000	5500	**>32≤38**	1,17	0,213	0,044	180	3	32	101,9	25	25	51	1290	2,04
25,00	**ZTR332S PH822F0250 MEL**	3000	5500	**>38≤48**	1,17	0,213	0,044	180	3	32	101,9	25	25	39	1290	2,04
28,00	**ZTR319S PH822F0280 ME**	3300	6000	**≤24**	0,68	0,113	0,026	210	3	19	60,5	21	21	42	640	1,08
28,00	**ZTR319S PH822F0280 ME**	3300	6000	**>24≤32**	0,68	0,113	0,026	210	3	19	60,5	21	21	42	640	1,08
28,00	**ZTR319S PH822F0280 ME**	3300	6000	**>32≤38**	0,68	0,113	0,026	210	3	19	60,5	21	21	42	640	1,08
28,00	**ZTR319S PH822F0280 MEL**	3300	6000	**>38≤48**	0,68	0,113	0,026	210	3	19	60,5	21	21	42	640	1,08
28,00	**ZTR326S PH822F0280 ME**	3300	6000	**≤24**	0,93	0,155	0,036	193	3	26	82,8	25	25	45	1030	1,48
28,00	**ZTR326S PH822F0280 ME**	3300	6000	**>24≤32**	0,93	0,155	0,036	193	3	26	82,8	25	25	50	1030	1,48
28,00	**ZTR326S PH822F0280 ME**	3300	6000	**>32≤38**	0,93	0,155	0,036	193	3	26	82,8	25	25	50	1030	1,48
28,00	**ZTR326S PH822F0280 MEL**	3300	6000	**>38≤48**	0,93	0,155	0,036	193	3	26	82,8	25	25	50	1030	1,48
28,00	**ZTR332S PH822F0280 ME**	3300	6000	**≤24**	1,14	0,191	0,044	174	3	32	101,9	22	25	51	1290	1,82
28,00	**ZTR332S PH822F0280 ME**	3300	6000	**>24≤32**	1,14	0,191	0,044	174	3	32	101,9	22	25	51	1290	1,82
28,00	**ZTR332S PH822F0280 ME**	3300	6000	**>32≤38**	1,14	0,191	0,044	174	3	32	101,9	22	25	39	1290	1,82
28,00	**ZTR332S PH822F0280 MEL**	3300	6000	**>38≤48**	1,14	0,191	0,044	175	3	32	101,9	22	25	39	1290	1,82
35,00	**ZTR319S PH822F0350 ME**	3300	6000	**≤24**	0,54	0,091	0,026	211	3	19	60,5	21	21	42	640	0,86
35,00	**ZTR319S PH822F0350 ME**	3300	6000	**>24≤32**	0,54	0,091	0,026	211	3	19	60,5	21	21	42	640	0,86
35,00	**ZTR319S PH822F0350 ME**	3300	6000	**>32≤38**	0,54	0,091	0,026	211	3	19	60,5	21	21	42	640	0,86
35,00	**ZTR319S PH822F0350 MEL**	3300	6000	**>38≤48**	0,54	0,091	0,026	211	3	19	60,5	21	21	42	640	0,86
35,00	**ZTR326S PH822F0350 ME**	3300	6000	**≤24**	0,74	0,124	0,036	194	3	26	82,8	25	25	45	1030	1,18
35,00	**ZTR326S PH822F0350 ME**	3300	6000	**>24≤32**	0,74	0,124	0,036	194	3	26	82,8	25	25	50	1030	1,18
35,00	**ZTR326S PH822F0350 ME**	3300	6000	**>32≤38**	0,74	0,124	0,036	194	3	26	82,8	25	25	50	1030	1,18
35,00	**ZTR326S PH822F0350 MEL**	3300	6000	**>38≤48**	0,74	0,124	0,036	195	3	26	82,8	25	25	50	1030	1,18
35,00	**ZTR332S PH822F0350 ME**	3300	6000	**≤24**	0,91	0,152	0,044	176	3	32	101,9	25	25	51	1290	1,46
35,00	**ZTR332S PH822F0350 ME**	3300	6000	**>24≤32**	0,91	0,152	0,044	176	3	32	101,9	25	25	39	1290	1,46
35,00	**ZTR332S PH822F0350 ME**	3300	6000	**>32≤38**	0,91	0,152	0,044	176	3	32	101,9	25	25	39	1290	1,46
35,00	**ZTR332S PH822F0350 MEL**	3300	6000	**>38≤48**	0,91	0,152	0,044	177	3	32	101,9	25	25	51	1290	1,46
40,00	**ZTR319S PH822F0400 ME**	3300	6000	**≤24**	0,48	0,079	0,026	209	3	19	60,5	21	21	42	640	0,76
40,00	**ZTR319S PH822F0400 ME**	3300	6000	**>24≤32**	0,48	0,079	0,026	209	3	19	60,5	21	21	42	640	0,76
40,00	**ZTR319S PH822F0400 ME**	3300	6000	**>32≤38**	0,48	0,079	0,026	209	3	19	60,5	21	21	42	640	0,76
40,00	**ZTR319S PH822F0400 MEL**	3300	6000	**>38≤48**	0,48	0,079	0,026	209	3	19	60,5	21	21	42	640	0,76
40,00	**ZTR326S PH822F0400 ME**	3300	6000	**≤24**	0,65	0,108	0,036	191	3	26	82,8	25	25	50	1030	1,04
40,00	**ZTR326S PH822F0400 ME**	3300	6000	**>24≤32**	0,65	0,108	0,036	191	3	26	82,8	25	25	50	1030	1,04
40,00	**ZTR326S PH822F0400 ME**	3300	6000	**>32≤38**	0,65	0,108	0,036	191	3	26	82,8	25	25	45	1030	1,04
40,00	**ZTR326S PH822F0400 MEL**	3300	6000	**>38≤48**	0,65	0,108	0,036	192	3	26	82,8	25	25	50	1030	1,04
40,00	**ZTR332S PH822F0400 ME**	3300	6000	**≤24**	0,80	0,133	0,044	173	3	32	101,9	22	25	51	1290	1,27
40,00	**ZTR332S PH822F0400 ME**	3300	6000	**>24≤32**	0,80	0,133	0,044	173	3	32	101,9	22	25	51	1290	1,27

Rack and pinion drive **ZTR-PH** helical gearing
*Accionamiento de cremallera **ZTR-PH** dentado helicoidal*
Azionamento a cremagliera **ZTR-PH** dentatura elicoidale

STÖBER ATLANTA

Please take notice of the indications on page A6! ***¡Por favor observe las indicaciones en la página A6!*** **Si raccomanda di rispettare le avvertenze a pagina A6!**

i	Typ	n_{1MAX} DB [min⁻¹]	n_{1MAX} ZB [min⁻¹]	MWø [mm]	v_{MAX} ZB [m/s]	K_v [(m/s)/(1000/min)]	Δs [mm]	C_{Lges} [N/µm]	m	z	d_0 [mm]	F_{v2N} [kN]	F_{v2B} [kN]	F_{v2NOT} [kN]	M_{2B} [Nm]	K_{M1} [Nm/1000N]
ZTR3PH8 (F_{v2BMAX}=25 kN)																
40,00	**ZTR332S PH822F0400 ME**	3300	6000	**>32≤38**	0,80	0,133	0,044	173	3	32	101,9	22	25	51	1290	1,27
40,00	**ZTR332S PH822F0400 MEL**	3300	6000	**>38≤48**	0,80	0,133	0,044	173	3	32	101,9	22	25	51	1290	1,27
50,00	**ZTR319S PH822F0500 ME**	3300	6000	**≤24**	0,38	0,063	0,026	211	3	19	60,5	21	21	42	640	0,61
50,00	**ZTR319S PH822F0500 ME**	3300	6000	**>24≤32**	0,38	0,063	0,026	211	3	19	60,5	21	21	42	640	0,61
50,00	**ZTR319S PH822F0500 ME**	3300	6000	**>32≤38**	0,38	0,063	0,026	211	3	19	60,5	21	21	42	640	0,61
50,00	**ZTR319S PH822F0500 MEL**	3300	6000	**>38≤48**	0,38	0,063	0,026	211	3	19	60,5	21	21	42	640	0,61
50,00	**ZTR326S PH822F0500 ME**	3300	6000	**≤24**	0,52	0,087	0,036	193	3	26	82,8	25	25	50	1030	0,83
50,00	**ZTR326S PH822F0500 ME**	3300	6000	**>24≤32**	0,52	0,087	0,036	193	3	26	82,8	25	25	50	1030	0,83
50,00	**ZTR326S PH822F0500 ME**	3300	6000	**>32≤38**	0,52	0,087	0,036	193	3	26	82,8	25	25	50	1030	0,83
50,00	**ZTR326S PH822F0500 MEL**	3300	6000	**>38≤48**	0,52	0,087	0,036	194	3	26	82,8	25	25	45	1030	0,83
50,00	**ZTR332S PH822F0500 ME**	3300	6000	**≤24**	0,64	0,107	0,044	175	3	32	101,9	25	25	39	1290	1,02
50,00	**ZTR332S PH822F0500 ME**	3300	6000	**>24≤32**	0,64	0,107	0,044	175	3	32	101,9	25	25	51	1290	1,02
50,00	**ZTR332S PH822F0500 ME**	3300	6000	**>32≤38**	0,64	0,107	0,044	175	3	32	101,9	25	25	39	1290	1,02
50,00	**ZTR332S PH822F0500 MEL**	3300	6000	**>38≤48**	0,64	0,107	0,044	175	3	32	101,9	25	25	39	1290	1,02
70,00	**ZTR319S PH822F0700 ME**	3300	6000	**≤24**	0,27	0,045	0,026	210	3	19	60,5	21	21	42	640	0,43
70,00	**ZTR319S PH822F0700 ME**	3300	6000	**>24≤32**	0,27	0,045	0,026	210	3	19	60,5	21	21	42	640	0,43
70,00	**ZTR319S PH822F0700 ME**	3300	6000	**>32≤38**	0,27	0,045	0,026	210	3	19	60,5	21	21	42	640	0,43
70,00	**ZTR319S PH822F0700 MEL**	3300	6000	**>38≤48**	0,27	0,045	0,026	210	3	19	60,5	21	21	42	640	0,43
70,00	**ZTR326S PH822F0700 ME**	3300	6000	**≤24**	0,37	0,062	0,036	192	3	26	82,8	24	25	45	1030	0,59
70,00	**ZTR326S PH822F0700 ME**	3300	6000	**>24≤32**	0,37	0,062	0,036	192	3	26	82,8	24	25	50	1030	0,59
70,00	**ZTR326S PH822F0700 ME**	3300	6000	**>32≤38**	0,37	0,062	0,036	192	3	26	82,8	24	25	45	1030	0,59
70,00	**ZTR326S PH822F0700 MEL**	3300	6000	**>38≤48**	0,37	0,062	0,036	192	3	26	82,8	24	25	45	1030	0,59
70,00	**ZTR332S PH822F0700 ME**	3300	6000	**≤24**	0,46	0,076	0,044	173	3	32	101,9	20	25	51	1290	0,73
70,00	**ZTR332S PH822F0700 ME**	3300	6000	**>24≤32**	0,46	0,076	0,044	173	3	32	101,9	20	25	51	1290	0,73
70,00	**ZTR332S PH822F0700 ME**	3300	6000	**>32≤38**	0,46	0,076	0,044	173	3	32	101,9	20	25	39	1290	0,73
70,00	**ZTR332S PH822F0700 MEL**	3300	6000	**>38≤48**	0,46	0,076	0,044	174	3	32	101,9	20	25	51	1290	0,73
100,0	**ZTR319S PH822F1000 ME**	3300	6000	**≤24**	0,19	0,032	0,026	200	3	19	60,5	21	21	42	640	0,30
100,0	**ZTR319S PH822F1000 ME**	3300	6000	**>24≤32**	0,19	0,032	0,026	200	3	19	60,5	21	21	42	640	0,30
100,0	**ZTR319S PH822F1000 ME**	3300	6000	**>32≤38**	0,19	0,032	0,026	200	3	19	60,5	21	21	42	640	0,30
100,0	**ZTR319S PH822F1000 MEL**	3300	6000	**>38≤48**	0,19	0,032	0,026	200	3	19	60,5	21	21	42	640	0,30
100,0	**ZTR326S PH822F1000 ME**	3300	6000	**≤24**	0,26	0,043	0,036	177	3	26	82,8	19	25	45	1030	0,41
100,0	**ZTR326S PH822F1000 ME**	3300	6000	**>24≤32**	0,26	0,043	0,036	177	3	26	82,8	19	25	45	1030	0,41
100,0	**ZTR326S PH822F1000 ME**	3300	6000	**>32≤38**	0,26	0,043	0,036	177	3	26	82,8	19	25	50	1030	0,41
100,0	**ZTR326S PH822F1000 MEL**	3300	6000	**>38≤48**	0,26	0,043	0,036	177	3	26	82,8	19	25	50	1030	0,41
100,0	**ZTR332S PH822F1000 ME**	3300	6000	**≤24**	0,32	0,053	0,044	155	3	32	101,9	16	24	39	1200	0,51
100,0	**ZTR332S PH822F1000 ME**	3300	6000	**>24≤32**	0,32	0,053	0,044	155	3	32	101,9	16	24	47	1200	0,51
100,0	**ZTR332S PH822F1000 ME**	3300	6000	**>32≤38**	0,32	0,053	0,044	155	3	32	101,9	16	24	39	1200	0,51
100,0	**ZTR332S PH822F1000 MEL**	3300	6000	**>38≤48**	0,32	0,053	0,044	155	3	32	101,9	16	24	39	1200	0,51
ZTR4PH8 (F_{v2BMAX}=42 kN)																
4,000	**ZTR417S PH821F0040 ME**	1500	3500	**≤32**	3,31	0,944	0,031	207	4	17	72,2	16	35	44	1260	9,02
4,000	**ZTR417S PH821F0040 ME**	1500	3500	**>32≤38**	3,31	0,944	0,031	209	4	17	72,2	16	35	47	1260	9,02
4,000	**ZTR417S PH821F0040 ME**	1500	3500	**>38≤48**	3,31	0,944	0,031	209	4	17	72,2	16	35	47	1260	9,02
4,000	**ZTR417S PH821F0040 MEL**	1500	3500	**>48≤55**	3,31	0,944	0,031	220	4	17	72,2	16	35	64	1260	9,02
4,000	**ZTR417S PH821F0040 MEL**	1500	3500	**>55≤60**	3,31	0,944	0,031	220	4	17	72,2	16	35	64	1260	9,02
4,000	**ZTR419S PH821F0040 ME**	1500	3500	**≤32**	3,69	1,055	0,035	199	4	19	80,6	16	32	39	1270	10,08
4,000	**ZTR419S PH821F0040 ME**	1500	3500	**>32≤38**	3,69	1,055	0,035	201	4	19	80,6	16	35	44	1420	10,08
4,000	**ZTR419S PH821F0040 ME**	1500	3500	**>38≤48**	3,69	1,055	0,035	201	4	19	80,6	16	35	44	1420	10,08
4,000	**ZTR419S PH821F0040 MEL**	1500	3500	**>48≤55**	3,69	1,055	0,035	214	4	19	80,6	16	40	57	1600	10,08
4,000	**ZTR419S PH821F0040 MEL**	1500	3500	**>55≤60**	3,69	1,055	0,035	214	4	19	80,6	16	40	57	1600	10,08
4,000	**ZTR420S PH821F0040 ME**	1500	3500	**≤32**	3,89	1,111	0,037	194	4	20	84,9	16	30	37	1270	10,61
4,000	**ZTR420S PH821F0040 ME**	1500	3500	**>32≤38**	3,89	1,111	0,037	197	4	20	84,9	16	38	47	1600	10,61
4,000	**ZTR420S PH821F0040 ME**	1500	3500	**>38≤48**	3,89	1,111	0,037	197	4	20	84,9	16	38	54	1600	10,61
4,000	**ZTR420S PH821F0040 MEL**	1500	3500	**>48≤55**	3,89	1,111	0,037	210	4	20	84,9	16	34	42	1440	10,61
4,000	**ZTR420S PH821F0040 MEL**	1500	3500	**>55≤60**	3,89	1,111	0,037	210	4	20	84,9	16	38	54	1600	10,61
5,000	**ZTR417S PH821F0050 ME**	1700	4000	**≤32**	3,02	0,756	0,031	209	4	17	72,2	17	35	55	1260	7,22
5,000	**ZTR417S PH821F0050 ME**	1700	4000	**>32≤38**	3,02	0,756	0,031	211	4	17	72,2	17	35	67	1260	7,22
5,000	**ZTR417S PH821F0050 ME**	1700	4000	**>38≤48**	3,02	0,756	0,031	211	4	17	72,2	17	35	47	1260	7,22
5,000	**ZTR417S PH821F0050 MEL**	1700	4000	**>48≤55**	3,02	0,756	0,031	218	4	17	72,2	17	35	67	1260	7,22
5,000	**ZTR417S PH821F0050 MEL**	1700	4000	**>55≤60**	3,02	0,756	0,031	218	4	17	72,2	17	35	67	1260	7,22

Rack and pinion drive **ZTR-PH** helical gearing
*Accionamiento de cremallera **ZTR-PH** dentado helicoidal*
Azionamento a cremagliera **ZTR-PH** dentatura elicoidale

STÖBER ATLANTA

Please take notice of the indications on page A6! ***¡Por favor observe las indicaciones en la página A6!*** **Si raccomanda di rispettare le avvertenze a pagina A6!**

i	Typ	n_{1MAX} DB [min⁻¹]	n_{1MAX} ZB [min⁻¹]	MWø [mm]	v_{MAX} ZB [m/s]	K_v [(m/s)/(1000/min)]	Δs [mm]	C_{Lges} [N/µm]	m	z	d_0 [mm]	F_{v2N} [kN]	F_{v2B} [kN]	F_{v2NOT} [kN]	M_{2B} [Nm]	K_{M1} [Nm/1000N]
ZTR4PH8 (F_{v2BMAX}=42 kN)																
5,000	**ZTR419S PH821F0050 ME**	1700	4000	**≤32**	3,38	0,845	0,035	202	4	19	80,6	17	39	49	1590	8,06
5,000	**ZTR419S PH821F0050 ME**	1700	4000	**>32≤38**	3,38	0,845	0,035	204	4	19	80,6	17	40	62	1600	8,06
5,000	**ZTR419S PH821F0050 ME**	1700	4000	**>38≤48**	3,38	0,845	0,035	204	4	19	80,6	17	40	63	1600	8,06
5,000	**ZTR419S PH821F0050 MEL**	1700	4000	**>48≤55**	3,38	0,845	0,035	211	4	19	80,6	17	35	44	1420	8,06
5,000	**ZTR419S PH821F0050 MEL**	1700	4000	**>55≤60**	3,38	0,845	0,035	211	4	19	80,6	17	35	44	1420	8,06
5,000	**ZTR420S PH821F0050 ME**	1700	4000	**≤32**	3,56	0,889	0,037	198	4	20	84,9	17	34	42	1440	8,49
5,000	**ZTR420S PH821F0050 ME**	1700	4000	**>32≤38**	3,56	0,889	0,037	200	4	20	84,9	17	40	59	1700	8,49
5,000	**ZTR420S PH821F0050 ME**	1700	4000	**>38≤48**	3,56	0,889	0,037	200	4	20	84,9	17	40	61	1700	8,49
5,000	**ZTR420S PH821F0050 MEL**	1700	4000	**>48≤55**	3,56	0,889	0,037	208	4	20	84,9	17	34	42	1440	8,49
5,000	**ZTR420S PH821F0050 MEL**	1700	4000	**>55≤60**	3,56	0,889	0,037	208	4	20	84,9	17	40	61	1700	8,49
7,000	**ZTR417S PH821F0070 ME**	2000	4000	**≤32**	2,16	0,540	0,031	209	4	17	72,2	19	35	47	1260	5,15
7,000	**ZTR417S PH821F0070 ME**	2000	4000	**>32≤38**	2,16	0,540	0,031	209	4	17	72,2	19	35	47	1260	5,15
7,000	**ZTR417S PH821F0070 ME**	2000	4000	**>38≤48**	2,16	0,540	0,031	209	4	17	72,2	19	35	67	1260	5,15
7,000	**ZTR417S PH821F0070 MEL**	2000	4000	**>48≤55**	2,16	0,540	0,031	213	4	17	72,2	19	35	47	1260	5,15
7,000	**ZTR419S PH821F0070 ME**	2000	4000	**≤32**	2,41	0,603	0,035	201	4	19	80,6	19	35	44	1420	5,76
7,000	**ZTR419S PH821F0070 ME**	2000	4000	**>32≤38**	2,41	0,603	0,035	201	4	19	80,6	19	35	44	1420	5,76
7,000	**ZTR419S PH821F0070 ME**	2000	4000	**>38≤48**	2,41	0,603	0,035	201	4	19	80,6	19	40	63	1600	5,76
7,000	**ZTR419S PH821F0070 MEL**	2000	4000	**>48≤55**	2,41	0,603	0,035	206	4	19	80,6	19	40	63	1600	5,76
7,000	**ZTR420S PH821F0070 ME**	2000	4000	**≤32**	2,54	0,635	0,037	197	4	20	84,9	19	34	42	1440	6,06
7,000	**ZTR420S PH821F0070 ME**	2000	4000	**>32≤38**	2,54	0,635	0,037	197	4	20	84,9	19	38	61	1600	6,06
7,000	**ZTR420S PH821F0070 ME**	2000	4000	**>38≤48**	2,54	0,635	0,037	197	4	20	84,9	19	34	42	1440	6,06
7,000	**ZTR420S PH821F0070 MEL**	2000	4000	**>48≤55**	2,54	0,635	0,037	202	4	20	84,9	19	34	42	1440	6,06
10,00	**ZTR417S PH821F0100 ME**	2500	4000	**≤32**	1,51	0,378	0,031	195	4	17	72,2	22	33	47	1200	3,61
10,00	**ZTR417S PH821F0100 ME**	2500	4000	**>32≤38**	1,51	0,378	0,031	195	4	17	72,2	22	33	47	1200	3,61
10,00	**ZTR417S PH821F0100 ME**	2500	4000	**>38≤48**	1,51	0,378	0,031	195	4	17	72,2	22	33	47	1200	3,61
10,00	**ZTR417S PH821F0100 MEL**	2500	4000	**>48≤55**	1,51	0,378	0,031	197	4	17	72,2	22	33	67	1200	3,61
10,00	**ZTR419S PH821F0100 ME**	2500	4000	**≤32**	1,69	0,422	0,035	186	4	19	80,6	20	30	44	1200	4,03
10,00	**ZTR419S PH821F0100 ME**	2500	4000	**>32≤38**	1,69	0,422	0,035	186	4	19	80,6	20	30	44	1200	4,03
10,00	**ZTR419S PH821F0100 ME**	2500	4000	**>38≤48**	1,69	0,422	0,035	186	4	19	80,6	20	30	44	1200	4,03
10,00	**ZTR419S PH821F0100 MEL**	2500	4000	**>48≤55**	1,69	0,422	0,035	188	4	19	80,6	20	30	60	1200	4,03
10,00	**ZTR420S PH821F0100 ME**	2500	4000	**≤32**	1,78	0,445	0,037	181	4	20	84,9	19	28	42	1200	4,24
10,00	**ZTR420S PH821F0100 ME**	2500	4000	**>32≤38**	1,78	0,445	0,037	181	4	20	84,9	19	28	57	1200	4,24
10,00	**ZTR420S PH821F0100 ME**	2500	4000	**>38≤48**	1,78	0,445	0,037	181	4	20	84,9	19	28	42	1200	4,24
10,00	**ZTR420S PH821F0100 MEL**	2500	4000	**>48≤55**	1,78	0,445	0,037	183	4	20	84,9	19	28	42	1200	4,24
16,00	**ZTR417S PH822F0160 ME**	2500	4500	**≤24**	1,06	0,236	0,031	210	4	17	72,2	25	35	67	1260	2,26
16,00	**ZTR417S PH822F0160 ME**	2500	4500	**>24≤32**	1,06	0,236	0,031	211	4	17	72,2	25	35	47	1260	2,26
16,00	**ZTR417S PH822F0160 ME**	2500	4500	**>32≤38**	1,06	0,236	0,031	211	4	17	72,2	25	35	67	1260	2,26
16,00	**ZTR417S PH822F0160 MEL**	2500	4500	**>38≤48**	1,06	0,236	0,031	212	4	17	72,2	25	35	67	1260	2,26
16,00	**ZTR419S PH822F0160 ME**	2500	4500	**≤24**	1,19	0,264	0,035	203	4	19	80,6	25	40	63	1600	2,52
16,00	**ZTR419S PH822F0160 ME**	2500	4500	**>24≤32**	1,19	0,264	0,035	203	4	19	80,6	25	40	63	1600	2,52
16,00	**ZTR419S PH822F0160 ME**	2500	4500	**>32≤38**	1,19	0,264	0,035	203	4	19	80,6	25	35	44	1420	2,52
16,00	**ZTR419S PH822F0160 MEL**	2500	4500	**>38≤48**	1,19	0,264	0,035	204	4	19	80,6	25	35	44	1420	2,52
16,00	**ZTR420S PH822F0160 ME**	2500	4500	**≤24**	1,25	0,278	0,037	199	4	20	84,9	25	34	42	1440	2,65
16,00	**ZTR420S PH822F0160 ME**	2500	4500	**>24≤32**	1,25	0,278	0,037	199	4	20	84,9	25	42	61	1770	2,65
16,00	**ZTR420S PH822F0160 ME**	2500	4500	**>32≤38**	1,25	0,278	0,037	199	4	20	84,9	25	42	61	1770	2,65
16,00	**ZTR420S PH822F0160 MEL**	2500	4500	**>38≤48**	1,25	0,278	0,037	200	4	20	84,9	25	34	42	1440	2,65
20,00	**ZTR417S PH822F0200 ME**	2500	4500	**≤24**	0,85	0,189	0,031	212	4	17	72,2	27	35	67	1260	1,80
20,00	**ZTR417S PH822F0200 ME**	2500	4500	**>24≤32**	0,85	0,189	0,031	212	4	17	72,2	27	35	47	1260	1,80
20,00	**ZTR417S PH822F0200 ME**	2500	4500	**>32≤38**	0,85	0,189	0,031	212	4	17	72,2	27	35	67	1260	1,80
20,00	**ZTR417S PH822F0200 MEL**	2500	4500	**>38≤48**	0,85	0,189	0,031	212	4	17	72,2	27	35	47	1260	1,80
20,00	**ZTR419S PH822F0200 ME**	2500	4500	**≤24**	0,95	0,211	0,035	205	4	19	80,6	27	35	44	1420	2,02
20,00	**ZTR419S PH822F0200 ME**	2500	4500	**>24≤32**	0,95	0,211	0,035	205	4	19	80,6	27	40	63	1600	2,02
20,00	**ZTR419S PH822F0200 ME**	2500	4500	**>32≤38**	0,95	0,211	0,035	205	4	19	80,6	27	35	44	1420	2,02
20,00	**ZTR419S PH822F0200 MEL**	2500	4500	**>38≤48**	0,95	0,211	0,035	205	4	19	80,6	27	35	44	1420	2,02
20,00	**ZTR420S PH822F0200 ME**	2500	4500	**≤24**	1,00	0,222	0,037	201	4	20	84,9	27	42	61	1770	2,12
20,00	**ZTR420S PH822F0200 ME**	2500	4500	**>24≤32**	1,00	0,222	0,037	201	4	20	84,9	27	42	61	1770	2,12
20,00	**ZTR420S PH822F0200 ME**	2500	4500	**>32≤38**	1,00	0,222	0,037	201	4	20	84,9	27	34	42	1440	2,12
20,00	**ZTR420S PH822F0200 MEL**	2500	4500	**>38≤48**	1,00	0,222	0,037	202	4	20	84,9	27	34	42	1440	2,12
25,00	**ZTR417S PH822F0250 ME**	3000	5500	**≤24**	0,83	0,151	0,031	214	4	17	72,2	30	35	67	1260	1,44
25,00	**ZTR417S PH822F0250 ME**	3000	5500	**>24≤32**	0,83	0,151	0,031	214	4	17	72,2	30	35	47	1260	1,44
25,00	**ZTR417S PH822F0250 ME**	3000	5500	**>32≤38**	0,83	0,151	0,031	214	4	17	72,2	30	35	67	1260	1,44
25,00	**ZTR417S PH822F0250 MEL**	3000	5500	**>38≤48**	0,83	0,151	0,031	215	4	17	72,2	30	35	67	1260	1,44

ID 442259.05 - 01.17

Rack and pinion drive **ZTR-PH** helical gearing
*Accionamiento de cremallera **ZTR-PH** dentado helicoidal*
Azionamento a cremagliera **ZTR-PH** dentatura elicoidale

STÖBER ATLANTA

Please take notice of the indications on page A6! ***¡Por favor observe las indicaciones en la página A6!*** **Si raccomanda di rispettare le avvertenze a pagina A6!**

i	Typ	n1MAX DB [min-1]	n1MAX ZB [min-1]	MWø [mm]	vMAX ZB [m/s]	Kv [(m/s)/(1000/min)]	Δs [mm]	CLges [N/µm]	m	z	d0 [mm]	Fv2N [kN]	Fv2B [kN]	Fv2NOT [kN]	M2B [Nm]	KM1 [Nm/1000N]
ZTR4PH8 (Fv2BMAX=42 kN)																
25,00	**ZTR419S PH822F0250 ME**	3000	5500	**≤24**	0,93	0,169	0,035	207	4	19	80,6	30	35	44	1420	1,61
25,00	**ZTR419S PH822F0250 ME**	3000	5500	**>24≤32**	0,93	0,169	0,035	208	4	19	80,6	30	40	63	1600	1,61
25,00	**ZTR419S PH822F0250 ME**	3000	5500	**>32≤38**	0,93	0,169	0,035	208	4	19	80,6	30	40	63	1600	1,61
25,00	**ZTR419S PH822F0250 MEL**	3000	5500	**>38≤48**	0,93	0,169	0,035	208	4	19	80,6	30	40	63	1600	1,61
25,00	**ZTR420S PH822F0250 ME**	3000	5500	**≤24**	0,98	0,178	0,037	204	4	20	84,9	29	42	61	1770	1,70
25,00	**ZTR420S PH822F0250 ME**	3000	5500	**>24≤32**	0,98	0,178	0,037	204	4	20	84,9	29	42	61	1770	1,70
25,00	**ZTR420S PH822F0250 ME**	3000	5500	**>32≤38**	0,98	0,178	0,037	204	4	20	84,9	29	34	42	1440	1,70
25,00	**ZTR420S PH822F0250 MEL**	3000	5500	**>38≤48**	0,98	0,178	0,037	204	4	20	84,9	29	42	61	1770	1,70
28,00	**ZTR417S PH822F0280 ME**	3300	6000	**≤24**	0,81	0,135	0,031	210	4	17	72,2	30	35	47	1260	1,29
28,00	**ZTR417S PH822F0280 ME**	3300	6000	**>24≤32**	0,81	0,135	0,031	210	4	17	72,2	30	35	47	1260	1,29
28,00	**ZTR417S PH822F0280 ME**	3300	6000	**>32≤38**	0,81	0,135	0,031	210	4	17	72,2	30	35	67	1260	1,29
28,00	**ZTR417S PH822F0280 MEL**	3300	6000	**>38≤48**	0,81	0,135	0,031	211	4	17	72,2	30	35	47	1260	1,29
28,00	**ZTR419S PH822F0280 ME**	3300	6000	**≤24**	0,91	0,151	0,035	203	4	19	80,6	27	35	44	1420	1,44
28,00	**ZTR419S PH822F0280 ME**	3300	6000	**>24≤32**	0,91	0,151	0,035	203	4	19	80,6	27	40	63	1600	1,44
28,00	**ZTR419S PH822F0280 ME**	3300	6000	**>32≤38**	0,91	0,151	0,035	203	4	19	80,6	27	35	44	1420	1,44
28,00	**ZTR419S PH822F0280 MEL**	3300	6000	**>38≤48**	0,91	0,151	0,035	203	4	19	80,6	27	40	63	1600	1,44
28,00	**ZTR420S PH822F0280 ME**	3300	6000	**≤24**	0,95	0,159	0,037	199	4	20	84,9	26	34	42	1440	1,52
28,00	**ZTR420S PH822F0280 ME**	3300	6000	**>24≤32**	0,95	0,159	0,037	199	4	20	84,9	26	34	42	1440	1,52
28,00	**ZTR420S PH822F0280 ME**	3300	6000	**>32≤38**	0,95	0,159	0,037	199	4	20	84,9	26	34	42	1440	1,52
28,00	**ZTR420S PH822F0280 MEL**	3300	6000	**>38≤48**	0,95	0,159	0,037	199	4	20	84,9	26	42	61	1770	1,52
35,00	**ZTR417S PH822F0350 ME**	3300	6000	**≤24**	0,65	0,108	0,031	212	4	17	72,2	30	35	67	1260	1,03
35,00	**ZTR417S PH822F0350 ME**	3300	6000	**>24≤32**	0,65	0,108	0,031	212	4	17	72,2	30	35	67	1260	1,03
35,00	**ZTR417S PH822F0350 ME**	3300	6000	**>32≤38**	0,65	0,108	0,031	212	4	17	72,2	30	35	47	1260	1,03
35,00	**ZTR417S PH822F0350 MEL**	3300	6000	**>38≤48**	0,65	0,108	0,031	212	4	17	72,2	30	35	67	1260	1,03
35,00	**ZTR419S PH822F0350 ME**	3300	6000	**≤24**	0,72	0,121	0,035	205	4	19	80,6	30	40	63	1600	1,15
35,00	**ZTR419S PH822F0350 ME**	3300	6000	**>24≤32**	0,72	0,121	0,035	205	4	19	80,6	30	40	63	1600	1,15
35,00	**ZTR419S PH822F0350 ME**	3300	6000	**>32≤38**	0,72	0,121	0,035	205	4	19	80,6	30	35	44	1420	1,15
35,00	**ZTR419S PH822F0350 MEL**	3300	6000	**>38≤48**	0,72	0,121	0,035	205	4	19	80,6	30	40	63	1600	1,15
35,00	**ZTR420S PH822F0350 ME**	3300	6000	**≤24**	0,76	0,127	0,037	201	4	20	84,9	29	34	42	1440	1,21
35,00	**ZTR420S PH822F0350 ME**	3300	6000	**>24≤32**	0,76	0,127	0,037	201	4	20	84,9	29	42	61	1770	1,21
35,00	**ZTR420S PH822F0350 ME**	3300	6000	**>32≤38**	0,76	0,127	0,037	201	4	20	84,9	29	34	42	1440	1,21
35,00	**ZTR420S PH822F0350 MEL**	3300	6000	**>38≤48**	0,76	0,127	0,037	201	4	20	84,9	29	34	42	1440	1,21
40,00	**ZTR417S PH822F0400 ME**	3300	6000	**≤24**	0,57	0,095	0,031	209	4	17	72,2	30	35	67	1260	0,90
40,00	**ZTR417S PH822F0400 ME**	3300	6000	**>24≤32**	0,57	0,095	0,031	209	4	17	72,2	30	35	67	1260	0,90
40,00	**ZTR417S PH822F0400 ME**	3300	6000	**>32≤38**	0,57	0,095	0,031	209	4	17	72,2	30	35	67	1260	0,90
40,00	**ZTR417S PH822F0400 MEL**	3300	6000	**>38≤48**	0,57	0,095	0,031	209	4	17	72,2	30	35	47	1260	0,90
40,00	**ZTR419S PH822F0400 ME**	3300	6000	**≤24**	0,63	0,106	0,035	201	4	19	80,6	27	40	63	1600	1,01
40,00	**ZTR419S PH822F0400 ME**	3300	6000	**>24≤32**	0,63	0,106	0,035	201	4	19	80,6	27	40	63	1600	1,01
40,00	**ZTR419S PH822F0400 ME**	3300	6000	**>32≤38**	0,63	0,106	0,035	201	4	19	80,6	27	35	44	1420	1,01
40,00	**ZTR419S PH822F0400 MEL**	3300	6000	**>38≤48**	0,63	0,106	0,035	202	4	19	80,6	27	35	44	1420	1,01
40,00	**ZTR420S PH822F0400 ME**	3300	6000	**≤24**	0,67	0,111	0,037	197	4	20	84,9	26	42	61	1770	1,06
40,00	**ZTR420S PH822F0400 ME**	3300	6000	**>24≤32**	0,67	0,111	0,037	197	4	20	84,9	26	42	61	1770	1,06
40,00	**ZTR420S PH822F0400 ME**	3300	6000	**>32≤38**	0,67	0,111	0,037	197	4	20	84,9	26	34	42	1440	1,06
40,00	**ZTR420S PH822F0400 MEL**	3300	6000	**>38≤48**	0,67	0,111	0,037	198	4	20	84,9	26	34	42	1440	1,06
50,00	**ZTR417S PH822F0500 ME**	3300	6000	**≤24**	0,45	0,076	0,031	211	4	17	72,2	30	35	47	1260	0,72
50,00	**ZTR417S PH822F0500 ME**	3300	6000	**>24≤32**	0,45	0,076	0,031	211	4	17	72,2	30	35	47	1260	0,72
50,00	**ZTR417S PH822F0500 ME**	3300	6000	**>32≤38**	0,45	0,076	0,031	211	4	17	72,2	30	35	67	1260	0,72
50,00	**ZTR417S PH822F0500 MEL**	3300	6000	**>38≤48**	0,45	0,076	0,031	211	4	17	72,2	30	35	67	1260	0,72
50,00	**ZTR419S PH822F0500 ME**	3300	6000	**≤24**	0,51	0,085	0,035	204	4	19	80,6	30	40	63	1600	0,81
50,00	**ZTR419S PH822F0500 ME**	3300	6000	**>24≤32**	0,51	0,085	0,035	204	4	19	80,6	30	40	63	1600	0,81
50,00	**ZTR419S PH822F0500 ME**	3300	6000	**>32≤38**	0,51	0,085	0,035	204	4	19	80,6	30	40	63	1600	0,81
50,00	**ZTR419S PH822F0500 MEL**	3300	6000	**>38≤48**	0,51	0,085	0,035	204	4	19	80,6	30	40	63	1600	0,81
50,00	**ZTR420S PH822F0500 ME**	3300	6000	**≤24**	0,53	0,089	0,037	200	4	20	84,9	29	34	42	1440	0,85
50,00	**ZTR420S PH822F0500 ME**	3300	6000	**>24≤32**	0,53	0,089	0,037	200	4	20	84,9	29	34	42	1440	0,85
50,00	**ZTR420S PH822F0500 ME**	3300	6000	**>32≤38**	0,53	0,089	0,037	200	4	20	84,9	29	34	42	1440	0,85
50,00	**ZTR420S PH822F0500 MEL**	3300	6000	**>38≤48**	0,53	0,089	0,037	200	4	20	84,9	29	42	61	1770	0,85
70,00	**ZTR417S PH822F0700 ME**	3300	6000	**≤24**	0,32	0,054	0,031	210	4	17	72,2	28	35	47	1260	0,52
70,00	**ZTR417S PH822F0700 ME**	3300	6000	**>24≤32**	0,32	0,054	0,031	210	4	17	72,2	28	35	47	1260	0,52
70,00	**ZTR417S PH822F0700 ME**	3300	6000	**>32≤38**	0,32	0,054	0,031	210	4	17	72,2	28	35	67	1260	0,52
70,00	**ZTR417S PH822F0700 MEL**	3300	6000	**>38≤48**	0,32	0,054	0,031	210	4	17	72,2	28	35	67	1260	0,52
70,00	**ZTR419S PH822F0700 ME**	3300	6000	**≤24**	0,36	0,060	0,035	202	4	19	80,6	25	40	63	1600	0,58
70,00	**ZTR419S PH822F0700 ME**	3300	6000	**>24≤32**	0,36	0,060	0,035	202	4	19	80,6	25	35	44	1420	0,58

Rack and pinion drive **ZTR-PH** helical gearing
*Accionamiento de cremallera **ZTR-PH** dentado helicoidal*
Azionamento a cremagliera **ZTR-PH** dentatura elicoidale

STÖBER ATLANTA

Please take notice of the indications on page A6! ***¡Por favor observe las indicaciones en la página A6!*** **Si raccomanda di rispettare le avvertenze a pagina A6!**

i	Typ	n_{1MAX} DB [min-1]	n_{1MAX} ZB [min-1]	MWø [mm]	v_{MAX} ZB [m/s]	K_v [(m/s)/(1000/min)]	Δs [mm]	C_{Lges} [N/µm]	m	z	d_0 [mm]	F_{v2N} [kN]	F_{v2B} [kN]	F_{v2NOT} [kN]	M_{2B} [Nm]	K_{M1} [Nm/1000N]
ZTR4PH8 (F_{v2BMAX}=42 kN)																
70,00	**ZTR419S PH822F0700 ME**	3300	6000	**>32≤38**	0,36	0,060	0,035	202	4	19	80,6	25	40	63	1600	0,58
70,00	**ZTR419S PH822F0700 MEL**	3300	6000	**>38≤48**	0,36	0,060	0,035	202	4	19	80,6	25	35	44	1420	0,58
70,00	**ZTR420S PH822F0700 ME**	3300	6000	**≤24**	0,38	0,064	0,037	198	4	20	84,9	24	34	42	1440	0,61
70,00	**ZTR420S PH822F0700 ME**	3300	6000	**>24≤32**	0,38	0,064	0,037	198	4	20	84,9	24	34	42	1440	0,61
70,00	**ZTR420S PH822F0700 ME**	3300	6000	**>32≤38**	0,38	0,064	0,037	198	4	20	84,9	24	34	42	1440	0,61
70,00	**ZTR420S PH822F0700 MEL**	3300	6000	**>38≤48**	0,38	0,064	0,037	198	4	20	84,9	24	38	61	1600	0,61
100,0	**ZTR417S PH822F1000 ME**	3300	6000	**≤24**	0,23	0,038	0,031	196	4	17	72,2	22	33	67	1200	0,36
100,0	**ZTR417S PH822F1000 ME**	3300	6000	**>24≤32**	0,23	0,038	0,031	196	4	17	72,2	22	33	47	1200	0,36
100,0	**ZTR417S PH822F1000 ME**	3300	6000	**>32≤38**	0,23	0,038	0,031	196	4	17	72,2	22	33	47	1200	0,36
100,0	**ZTR417S PH822F1000 MEL**	3300	6000	**>38≤48**	0,23	0,038	0,031	196	4	17	72,2	22	33	47	1200	0,36
100,0	**ZTR419S PH822F1000 ME**	3300	6000	**≤24**	0,25	0,042	0,035	186	4	19	80,6	20	30	44	1200	0,40
100,0	**ZTR419S PH822F1000 ME**	3300	6000	**>24≤32**	0,25	0,042	0,035	186	4	19	80,6	20	30	44	1200	0,40
100,0	**ZTR419S PH822F1000 ME**	3300	6000	**>32≤38**	0,25	0,042	0,035	186	4	19	80,6	20	30	44	1200	0,40
100,0	**ZTR419S PH822F1000 MEL**	3300	6000	**>38≤48**	0,25	0,042	0,035	186	4	19	80,6	20	30	44	1200	0,40
100,0	**ZTR420S PH822F1000 ME**	3300	6000	**≤24**	0,27	0,045	0,037	181	4	20	84,9	19	28	57	1200	0,42
100,0	**ZTR420S PH822F1000 ME**	3300	6000	**>24≤32**	0,27	0,045	0,037	181	4	20	84,9	19	28	42	1200	0,42
100,0	**ZTR420S PH822F1000 ME**	3300	6000	**>32≤38**	0,27	0,045	0,037	181	4	20	84,9	19	28	57	1200	0,42
100,0	**ZTR420S PH822F1000 MEL**	3300	6000	**>38≤48**	0,27	0,045	0,037	181	4	20	84,9	19	28	42	1200	0,42
ZTR5PH8 (F_{v2BMAX}=47 kN)																
4,000	**ZTR512S PH821F0040 ME**	1500	3500	**≤32**	2,92	0,833	0,028	217	5	12	63,7	16	34	50	1070	7,96
4,000	**ZTR512S PH821F0040 ME**	1500	3500	**>32≤38**	2,92	0,833	0,028	219	5	12	63,7	16	34	49	1070	7,96
4,000	**ZTR512S PH821F0040 ME**	1500	3500	**>38≤48**	2,92	0,833	0,028	219	5	12	63,7	16	34	49	1070	7,96
4,000	**ZTR512S PH821F0040 MEL**	1500	3500	**>48≤55**	2,92	0,833	0,028	228	5	12	63,7	16	34	49	1070	7,96
4,000	**ZTR512S PH821F0040 MEL**	1500	3500	**>55≤60**	2,92	0,833	0,028	228	5	12	63,7	16	34	49	1070	7,96
4,000	**ZTR516S PH821F0040 ME**	1500	3500	**≤32**	3,89	1,111	0,037	198	5	16	84,9	16	30	37	1270	10,61
4,000	**ZTR516S PH821F0040 ME**	1500	3500	**>32≤38**	3,89	1,111	0,037	201	5	16	84,9	16	33	41	1390	10,61
4,000	**ZTR516S PH821F0040 ME**	1500	3500	**>38≤48**	3,89	1,111	0,037	201	5	16	84,9	16	38	54	1600	10,61
4,000	**ZTR516S PH821F0040 MEL**	1500	3500	**>48≤55**	3,89	1,111	0,037	215	5	16	84,9	16	33	41	1390	10,61
4,000	**ZTR516S PH821F0040 MEL**	1500	3500	**>55≤60**	3,89	1,111	0,037	215	5	16	84,9	16	33	41	1390	10,61
4,000	**ZTR518S PH821F0040 ME**	1500	3500	**≤32**	4,38	1,250	0,042	187	5	18	95,5	16	27	33	1270	11,94
4,000	**ZTR518S PH821F0040 ME**	1500	3500	**>32≤38**	4,38	1,250	0,042	190	5	18	95,5	16	30	38	1450	11,94
4,000	**ZTR518S PH821F0040 ME**	1500	3500	**>38≤48**	4,38	1,250	0,042	190	5	18	95,5	16	30	38	1450	11,94
4,000	**ZTR518S PH821F0040 MEL**	1500	3500	**>48≤55**	4,38	1,250	0,042	206	5	18	95,5	16	30	38	1450	11,94
4,000	**ZTR518S PH821F0040 MEL**	1500	3500	**>55≤60**	4,38	1,250	0,042	206	5	18	95,5	16	30	38	1450	11,94
5,000	**ZTR512S PH821F0050 ME**	1700	4000	**≤32**	2,67	0,667	0,028	219	5	12	63,7	17	34	62	1070	6,37
5,000	**ZTR512S PH821F0050 ME**	1700	4000	**>32≤38**	2,67	0,667	0,028	221	5	12	63,7	17	34	68	1070	6,37
5,000	**ZTR512S PH821F0050 ME**	1700	4000	**>38≤48**	2,67	0,667	0,028	221	5	12	63,7	17	34	68	1070	6,37
5,000	**ZTR512S PH821F0050 MEL**	1700	4000	**>48≤55**	2,67	0,667	0,028	227	5	12	63,7	17	34	49	1070	6,37
5,000	**ZTR512S PH821F0050 MEL**	1700	4000	**>55≤60**	2,67	0,667	0,028	227	5	12	63,7	17	34	68	1070	6,37
5,000	**ZTR516S PH821F0050 ME**	1700	4000	**≤32**	3,56	0,889	0,037	202	5	16	84,9	17	33	41	1390	8,49
5,000	**ZTR516S PH821F0050 ME**	1700	4000	**>32≤38**	3,56	0,889	0,037	204	5	16	84,9	17	33	41	1390	8,49
5,000	**ZTR516S PH821F0050 ME**	1700	4000	**>38≤48**	3,56	0,889	0,037	204	5	16	84,9	17	33	41	1390	8,49
5,000	**ZTR516S PH821F0050 MEL**	1700	4000	**>48≤55**	3,56	0,889	0,037	213	5	16	84,9	17	33	41	1390	8,49
5,000	**ZTR516S PH821F0050 MEL**	1700	4000	**>55≤60**	3,56	0,889	0,037	213	5	16	84,9	17	40	59	1700	8,49
5,000	**ZTR518S PH821F0050 ME**	1700	4000	**≤32**	4,00	1,000	0,042	191	5	18	95,5	17	33	42	1590	9,55
5,000	**ZTR518S PH821F0050 ME**	1700	4000	**>32≤38**	4,00	1,000	0,042	193	5	18	95,5	17	36	52	1700	9,55
5,000	**ZTR518S PH821F0050 ME**	1700	4000	**>38≤48**	4,00	1,000	0,042	193	5	18	95,5	17	36	54	1700	9,55
5,000	**ZTR518S PH821F0050 MEL**	1700	4000	**>48≤55**	4,00	1,000	0,042	203	5	18	95,5	17	36	54	1700	9,55
5,000	**ZTR518S PH821F0050 MEL**	1700	4000	**>55≤60**	4,00	1,000	0,042	203	5	18	95,5	17	36	54	1700	9,55
7,000	**ZTR512S PH821F0070 ME**	2000	4000	**≤32**	1,91	0,476	0,028	219	5	12	63,7	19	34	68	1070	4,55
7,000	**ZTR512S PH821F0070 ME**	2000	4000	**>32≤38**	1,91	0,476	0,028	219	5	12	63,7	19	34	68	1070	4,55
7,000	**ZTR512S PH821F0070 ME**	2000	4000	**>38≤48**	1,91	0,476	0,028	219	5	12	63,7	19	34	68	1070	4,55
7,000	**ZTR512S PH821F0070 MEL**	2000	4000	**>48≤55**	1,91	0,476	0,028	223	5	12	63,7	19	34	49	1070	4,55
7,000	**ZTR516S PH821F0070 ME**	2000	4000	**≤32**	2,54	0,635	0,037	201	5	16	84,9	19	38	59	1600	6,06
7,000	**ZTR516S PH821F0070 ME**	2000	4000	**>32≤38**	2,54	0,635	0,037	201	5	16	84,9	19	38	59	1600	6,06
7,000	**ZTR516S PH821F0070 ME**	2000	4000	**>38≤48**	2,54	0,635	0,037	201	5	16	84,9	19	33	41	1390	6,06
7,000	**ZTR516S PH821F0070 MEL**	2000	4000	**>48≤55**	2,54	0,635	0,037	206	5	16	84,9	19	38	59	1600	6,06
7,000	**ZTR518S PH821F0070 ME**	2000	4000	**≤32**	2,86	0,714	0,042	190	5	18	95,5	19	34	54	1600	6,82
7,000	**ZTR518S PH821F0070 ME**	2000	4000	**>32≤38**	2,86	0,714	0,042	190	5	18	95,5	19	30	38	1450	6,82

ID 442259.05 - 01.17

Rack and pinion drive **ZTR-PH** helical gearing
*Accionamiento de cremallera **ZTR-PH** dentado helicoidal*
Azionamento a cremagliera **ZTR-PH** dentatura elicoidale

STÖBER ATLANTA

Please take notice of the indications on page A6! ***¡Por favor observe las indicaciones en la página A6!*** **Si raccomanda di rispettare le avvertenze a pagina A6!**

i	Typ	n_{1MAX} DB [min⁻¹]	n_{1MAX} ZB [min⁻¹]	$MW_{ø}$ [mm]	v_{MAX} ZB [m/s]	K_v [(m/s)/(1000/min)]	Δs [mm]	C_{Lges} [N/µm]	m	z	d_0 [mm]	F_{v2N} [kN]	F_{v2B} [kN]	F_{v2NOT} [kN]	M_{2B} [Nm]	K_{M1} [Nm/1000N]
ZTR5PH8 (F_{v2BMAX}=47 kN)																
7,000	**ZTR518S PH821F0070 ME**	2000	4000	**>38≤48**	2,86	0,714	0,042	190	5	18	95,5	19	30	38	1450	6,82
7,000	**ZTR518S PH821F0070 MEL**	2000	4000	**>48≤55**	2,86	0,714	0,042	196	5	18	95,5	19	34	54	1600	6,82
10,00	**ZTR512S PH821F0100 ME**	2500	4000	**≤32**	1,33	0,333	0,028	207	5	12	63,7	21	34	49	1070	3,18
10,00	**ZTR512S PH821F0100 ME**	2500	4000	**>32≤38**	1,33	0,333	0,028	207	5	12	63,7	21	34	68	1070	3,18
10,00	**ZTR512S PH821F0100 ME**	2500	4000	**>38≤48**	1,33	0,333	0,028	207	5	12	63,7	21	34	68	1070	3,18
10,00	**ZTR512S PH821F0100 MEL**	2500	4000	**>48≤55**	1,33	0,333	0,028	209	5	12	63,7	21	34	68	1070	3,18
10,00	**ZTR516S PH821F0100 ME**	2500	4000	**≤32**	1,78	0,445	0,037	184	5	16	84,9	19	28	41	1200	4,24
10,00	**ZTR516S PH821F0100 ME**	2500	4000	**>32≤38**	1,78	0,445	0,037	184	5	16	84,9	19	28	41	1200	4,24
10,00	**ZTR516S PH821F0100 ME**	2500	4000	**>38≤48**	1,78	0,445	0,037	184	5	16	84,9	19	28	41	1200	4,24
10,00	**ZTR516S PH821F0100 MEL**	2500	4000	**>48≤55**	1,78	0,445	0,037	186	5	16	84,9	19	28	57	1200	4,24
10,00	**ZTR518S PH821F0100 ME**	2500	4000	**≤32**	2,00	0,500	0,042	171	5	18	95,5	17	25	50	1200	4,78
10,00	**ZTR518S PH821F0100 ME**	2500	4000	**>32≤38**	2,00	0,500	0,042	171	5	18	95,5	17	25	38	1200	4,78
10,00	**ZTR518S PH821F0100 ME**	2500	4000	**>38≤48**	2,00	0,500	0,042	171	5	18	95,5	17	25	38	1200	4,78
10,00	**ZTR518S PH821F0100 MEL**	2500	4000	**>48≤55**	2,00	0,500	0,042	173	5	18	95,5	17	25	38	1200	4,78
16,00	**ZTR512S PH822F0160 ME**	2500	4500	**≤24**	0,94	0,208	0,028	220	5	12	63,7	25	34	49	1070	1,99
16,00	**ZTR512S PH822F0160 ME**	2500	4500	**>24≤32**	0,94	0,208	0,028	221	5	12	63,7	25	34	68	1070	1,99
16,00	**ZTR512S PH822F0160 ME**	2500	4500	**>32≤38**	0,94	0,208	0,028	221	5	12	63,7	25	34	49	1070	1,99
16,00	**ZTR512S PH822F0160 MEL**	2500	4500	**>38≤48**	0,94	0,208	0,028	221	5	12	63,7	25	34	49	1070	1,99
16,00	**ZTR516S PH822F0160 ME**	2500	4500	**≤24**	1,25	0,278	0,037	203	5	16	84,9	25	33	41	1390	2,65
16,00	**ZTR516S PH822F0160 ME**	2500	4500	**>24≤32**	1,25	0,278	0,037	204	5	16	84,9	25	33	41	1390	2,65
16,00	**ZTR516S PH822F0160 ME**	2500	4500	**>32≤38**	1,25	0,278	0,037	204	5	16	84,9	25	33	41	1390	2,65
16,00	**ZTR516S PH822F0160 MEL**	2500	4500	**>38≤48**	1,25	0,278	0,037	205	5	16	84,9	25	33	41	1390	2,65
16,00	**ZTR518S PH822F0160 ME**	2500	4500	**≤24**	1,41	0,312	0,042	192	5	18	95,5	23	30	38	1450	2,98
16,00	**ZTR518S PH822F0160 ME**	2500	4500	**>24≤32**	1,41	0,312	0,042	193	5	18	95,5	23	42	54	2000	2,98
16,00	**ZTR518S PH822F0160 ME**	2500	4500	**>32≤38**	1,41	0,312	0,042	193	5	18	95,5	23	42	54	2000	2,98
16,00	**ZTR518S PH822F0160 MEL**	2500	4500	**>38≤48**	1,41	0,312	0,042	194	5	18	95,5	23	42	54	2000	2,98
20,00	**ZTR512S PH822F0200 ME**	2500	4500	**≤24**	0,75	0,167	0,028	222	5	12	63,7	27	34	49	1070	1,59
20,00	**ZTR512S PH822F0200 ME**	2500	4500	**>24≤32**	0,75	0,167	0,028	222	5	12	63,7	27	34	68	1070	1,59
20,00	**ZTR512S PH822F0200 ME**	2500	4500	**>32≤38**	0,75	0,167	0,028	222	5	12	63,7	27	34	49	1070	1,59
20,00	**ZTR512S PH822F0200 MEL**	2500	4500	**>38≤48**	0,75	0,167	0,028	222	5	12	63,7	27	34	49	1070	1,59
20,00	**ZTR516S PH822F0200 ME**	2500	4500	**≤24**	1,00	0,222	0,037	205	5	16	84,9	27	47	59	2000	2,12
20,00	**ZTR516S PH822F0200 ME**	2500	4500	**>24≤32**	1,00	0,222	0,037	205	5	16	84,9	27	47	59	2000	2,12
20,00	**ZTR516S PH822F0200 ME**	2500	4500	**>32≤38**	1,00	0,222	0,037	205	5	16	84,9	27	33	41	1390	2,12
20,00	**ZTR516S PH822F0200 MEL**	2500	4500	**>38≤48**	1,00	0,222	0,037	206	5	16	84,9	27	33	41	1390	2,12
20,00	**ZTR518S PH822F0200 ME**	2500	4500	**≤24**	1,13	0,250	0,042	194	5	18	95,5	26	30	38	1450	2,39
20,00	**ZTR518S PH822F0200 ME**	2500	4500	**>24≤32**	1,13	0,250	0,042	195	5	18	95,5	26	30	38	1450	2,39
20,00	**ZTR518S PH822F0200 ME**	2500	4500	**>32≤38**	1,13	0,250	0,042	195	5	18	95,5	26	30	38	1450	2,39
20,00	**ZTR518S PH822F0200 MEL**	2500	4500	**>38≤48**	1,13	0,250	0,042	195	5	18	95,5	26	30	38	1450	2,39
25,00	**ZTR512S PH822F0250 ME**	3000	5500	**≤24**	0,73	0,133	0,028	224	5	12	63,7	29	34	49	1070	1,27
25,00	**ZTR512S PH822F0250 ME**	3000	5500	**>24≤32**	0,73	0,133	0,028	224	5	12	63,7	29	34	49	1070	1,27
25,00	**ZTR512S PH822F0250 ME**	3000	5500	**>32≤38**	0,73	0,133	0,028	224	5	12	63,7	29	34	68	1070	1,27
25,00	**ZTR512S PH822F0250 MEL**	3000	5500	**>38≤48**	0,73	0,133	0,028	224	5	12	63,7	29	34	68	1070	1,27
25,00	**ZTR516S PH822F0250 ME**	3000	5500	**≤24**	0,98	0,178	0,037	208	5	16	84,9	29	47	59	2000	1,70
25,00	**ZTR516S PH822F0250 ME**	3000	5500	**>24≤32**	0,98	0,178	0,037	208	5	16	84,9	29	47	59	2000	1,70
25,00	**ZTR516S PH822F0250 ME**	3000	5500	**>32≤38**	0,98	0,178	0,037	208	5	16	84,9	29	33	41	1390	1,70
25,00	**ZTR516S PH822F0250 MEL**	3000	5500	**>38≤48**	0,98	0,178	0,037	209	5	16	84,9	29	47	59	2000	1,70
25,00	**ZTR518S PH822F0250 ME**	3000	5500	**≤24**	1,10	0,200	0,042	198	5	18	95,5	26	42	54	2000	1,91
25,00	**ZTR518S PH822F0250 ME**	3000	5500	**>24≤32**	1,10	0,200	0,042	198	5	18	95,5	26	30	38	1450	1,91
25,00	**ZTR518S PH822F0250 ME**	3000	5500	**>32≤38**	1,10	0,200	0,042	198	5	18	95,5	26	30	38	1450	1,91
25,00	**ZTR518S PH822F0250 MEL**	3000	5500	**>38≤48**	1,10	0,200	0,042	199	5	18	95,5	26	30	38	1450	1,91
28,00	**ZTR512S PH822F0280 ME**	3300	6000	**≤24**	0,71	0,119	0,028	220	5	12	63,7	29	34	49	1070	1,14
28,00	**ZTR512S PH822F0280 ME**	3300	6000	**>24≤32**	0,71	0,119	0,028	220	5	12	63,7	29	34	68	1070	1,14
28,00	**ZTR512S PH822F0280 ME**	3300	6000	**>32≤38**	0,71	0,119	0,028	220	5	12	63,7	29	34	68	1070	1,14
28,00	**ZTR512S PH822F0280 MEL**	3300	6000	**>38≤48**	0,71	0,119	0,028	221	5	12	63,7	29	34	49	1070	1,14
28,00	**ZTR516S PH822F0280 ME**	3300	6000	**≤24**	0,95	0,159	0,037	203	5	16	84,9	26	47	59	2000	1,52
28,00	**ZTR516S PH822F0280 ME**	3300	6000	**>24≤32**	0,95	0,159	0,037	203	5	16	84,9	26	47	59	2000	1,52
28,00	**ZTR516S PH822F0280 ME**	3300	6000	**>32≤38**	0,95	0,159	0,037	203	5	16	84,9	26	33	41	1390	1,52
28,00	**ZTR516S PH822F0280 MEL**	3300	6000	**>38≤48**	0,95	0,159	0,037	203	5	16	84,9	26	47	59	2000	1,52
28,00	**ZTR518S PH822F0280 ME**	3300	6000	**≤24**	1,07	0,179	0,042	192	5	18	95,5	23	42	54	2000	1,71
28,00	**ZTR518S PH822F0280 ME**	3300	6000	**>24≤32**	1,07	0,179	0,042	192	5	18	95,5	23	30	38	1450	1,71
28,00	**ZTR518S PH822F0280 ME**	3300	6000	**>32≤38**	1,07	0,179	0,042	192	5	18	95,5	23	42	54	2000	1,71
28,00	**ZTR518S PH822F0280 MEL**	3300	6000	**>38≤48**	1,07	0,179	0,042	193	5	18	95,5	23	42	54	2000	1,71

Rack and pinion drive **ZTR-PH** helical gearing

*Accionamiento de cremallera **ZTR-PH** dentado helicoidal*

Azionamento a cremagliera **ZTR-PH** dentatura elicoidale

STÖBER ATLANTA

Please take notice of the indications on page A6!

¡Por favor observe las indicaciones en la página A6!

Si raccomanda di rispettare le avvertenze a pagina A6!

i	Typ	n_{1MAX} DB [min⁻¹]	n_{1MAX} ZB [min⁻¹]	MWø [mm]	v_{MAX} ZB [m/s]	K_v [(m/s)/(1000/min)]	Δs [mm]	C_{Lges} [N/µm]	m	z	d_0 [mm]	F_{v2N} [kN]	F_{v2B} [kN]	F_{v2NOT} [kN]	M_{2B} [Nm]	K_{M1} [Nm/1000N]
ZTR5PH8 (F_{v2BMAX}=47 kN)																
35,00	**ZTR512S PH822F0350 ME**	3300	6000	**≤24**	0,57	0,095	0,028	222	5	12	63,7	29	34	49	1070	0,91
35,00	**ZTR512S PH822F0350 ME**	3300	6000	**>24≤32**	0,57	0,095	0,028	222	5	12	63,7	29	34	49	1070	0,91
35,00	**ZTR512S PH822F0350 ME**	3300	6000	**>32≤38**	0,57	0,095	0,028	222	5	12	63,7	29	34	49	1070	0,91
35,00	**ZTR512S PH822F0350 MEL**	3300	6000	**>38≤48**	0,57	0,095	0,028	222	5	12	63,7	29	34	49	1070	0,91
35,00	**ZTR516S PH822F0350 ME**	3300	6000	**≤24**	0,76	0,127	0,037	205	5	16	84,9	29	33	41	1390	1,21
35,00	**ZTR516S PH822F0350 ME**	3300	6000	**>24≤32**	0,76	0,127	0,037	205	5	16	84,9	29	33	41	1390	1,21
35,00	**ZTR516S PH822F0350 ME**	3300	6000	**>32≤38**	0,76	0,127	0,037	205	5	16	84,9	29	47	59	2000	1,21
35,00	**ZTR516S PH822F0350 MEL**	3300	6000	**>38≤48**	0,76	0,127	0,037	205	5	16	84,9	29	33	41	1390	1,21
35,00	**ZTR518S PH822F0350 ME**	3300	6000	**≤24**	0,86	0,143	0,042	194	5	18	95,5	26	30	38	1450	1,36
35,00	**ZTR518S PH822F0350 ME**	3300	6000	**>24≤32**	0,86	0,143	0,042	194	5	18	95,5	26	42	54	2000	1,36
35,00	**ZTR518S PH822F0350 ME**	3300	6000	**>32≤38**	0,86	0,143	0,042	194	5	18	95,5	26	42	54	2000	1,36
35,00	**ZTR518S PH822F0350 MEL**	3300	6000	**>38≤48**	0,86	0,143	0,042	195	5	18	95,5	26	30	38	1450	1,36
40,00	**ZTR512S PH822F0400 ME**	3300	6000	**≤24**	0,50	0,083	0,028	219	5	12	63,7	29	34	68	1070	0,80
40,00	**ZTR512S PH822F0400 ME**	3300	6000	**>24≤32**	0,50	0,083	0,028	219	5	12	63,7	29	34	49	1070	0,80
40,00	**ZTR512S PH822F0400 ME**	3300	6000	**>32≤38**	0,50	0,083	0,028	219	5	12	63,7	29	34	49	1070	0,80
40,00	**ZTR512S PH822F0400 MEL**	3300	6000	**>38≤48**	0,50	0,083	0,028	219	5	12	63,7	29	34	68	1070	0,80
40,00	**ZTR516S PH822F0400 ME**	3300	6000	**≤24**	0,67	0,111	0,037	201	5	16	84,9	26	33	41	1390	1,06
40,00	**ZTR516S PH822F0400 ME**	3300	6000	**>24≤32**	0,67	0,111	0,037	201	5	16	84,9	26	45	59	1920	1,06
40,00	**ZTR516S PH822F0400 ME**	3300	6000	**>32≤38**	0,67	0,111	0,037	201	5	16	84,9	26	33	41	1390	1,06
40,00	**ZTR516S PH822F0400 MEL**	3300	6000	**>38≤48**	0,67	0,111	0,037	202	5	16	84,9	26	33	41	1390	1,06
40,00	**ZTR518S PH822F0400 ME**	3300	6000	**≤24**	0,75	0,125	0,042	190	5	18	95,5	23	30	38	1450	1,19
40,00	**ZTR518S PH822F0400 ME**	3300	6000	**>24≤32**	0,75	0,125	0,042	190	5	18	95,5	23	40	54	1920	1,19
40,00	**ZTR518S PH822F0400 ME**	3300	6000	**>32≤38**	0,75	0,125	0,042	190	5	18	95,5	23	30	38	1450	1,19
40,00	**ZTR518S PH822F0400 MEL**	3300	6000	**>38≤48**	0,75	0,125	0,042	191	5	18	95,5	23	30	38	1450	1,19
50,00	**ZTR512S PH822F0500 ME**	3300	6000	**≤24**	0,40	0,067	0,028	221	5	12	63,7	29	34	49	1070	0,64
50,00	**ZTR512S PH822F0500 ME**	3300	6000	**>24≤32**	0,40	0,067	0,028	221	5	12	63,7	29	34	68	1070	0,64
50,00	**ZTR512S PH822F0500 ME**	3300	6000	**>32≤38**	0,40	0,067	0,028	221	5	12	63,7	29	34	68	1070	0,64
50,00	**ZTR512S PH822F0500 MEL**	3300	6000	**>38≤48**	0,40	0,067	0,028	221	5	12	63,7	29	34	68	1070	0,64
50,00	**ZTR516S PH822F0500 ME**	3300	6000	**≤24**	0,53	0,089	0,037	204	5	16	84,9	29	47	59	2000	0,85
50,00	**ZTR516S PH822F0500 ME**	3300	6000	**>24≤32**	0,53	0,089	0,037	204	5	16	84,9	29	33	41	1390	0,85
50,00	**ZTR516S PH822F0500 ME**	3300	6000	**>32≤38**	0,53	0,089	0,037	204	5	16	84,9	29	47	59	2000	0,85
50,00	**ZTR516S PH822F0500 MEL**	3300	6000	**>38≤48**	0,53	0,089	0,037	204	5	16	84,9	29	33	41	1390	0,85
50,00	**ZTR518S PH822F0500 ME**	3300	6000	**≤24**	0,60	0,100	0,042	193	5	18	95,5	26	30	38	1450	0,96
50,00	**ZTR518S PH822F0500 ME**	3300	6000	**>24≤32**	0,60	0,100	0,042	193	5	18	95,5	26	42	54	2000	0,96
50,00	**ZTR518S PH822F0500 ME**	3300	6000	**>32≤38**	0,60	0,100	0,042	193	5	18	95,5	26	30	38	1450	0,96
50,00	**ZTR518S PH822F0500 MEL**	3300	6000	**>38≤48**	0,60	0,100	0,042	193	5	18	95,5	26	30	38	1450	0,96
70,00	**ZTR512S PH822F0700 ME**	3300	6000	**≤24**	0,29	0,048	0,028	220	5	12	63,7	29	34	68	1070	0,46
70,00	**ZTR512S PH822F0700 ME**	3300	6000	**>24≤32**	0,29	0,048	0,028	220	5	12	63,7	29	34	68	1070	0,46
70,00	**ZTR512S PH822F0700 ME**	3300	6000	**>32≤38**	0,29	0,048	0,028	220	5	12	63,7	29	34	49	1070	0,46
70,00	**ZTR512S PH822F0700 MEL**	3300	6000	**>38≤48**	0,29	0,048	0,028	220	5	12	63,7	29	34	49	1070	0,46
70,00	**ZTR516S PH822F0700 ME**	3300	6000	**≤24**	0,38	0,064	0,037	202	5	16	84,9	24	38	59	1600	0,61
70,00	**ZTR516S PH822F0700 ME**	3300	6000	**>24≤32**	0,38	0,064	0,037	202	5	16	84,9	24	38	59	1600	0,61
70,00	**ZTR516S PH822F0700 ME**	3300	6000	**>32≤38**	0,38	0,064	0,037	202	5	16	84,9	24	38	59	1600	0,61
70,00	**ZTR516S PH822F0700 MEL**	3300	6000	**>38≤48**	0,38	0,064	0,037	202	5	16	84,9	24	38	59	1600	0,61
70,00	**ZTR518S PH822F0700 ME**	3300	6000	**≤24**	0,43	0,072	0,042	191	5	18	95,5	21	30	38	1450	0,68
70,00	**ZTR518S PH822F0700 ME**	3300	6000	**>24≤32**	0,43	0,072	0,042	191	5	18	95,5	21	30	38	1450	0,68
70,00	**ZTR518S PH822F0700 ME**	3300	6000	**>32≤38**	0,43	0,072	0,042	191	5	18	95,5	21	30	38	1450	0,68
70,00	**ZTR518S PH822F0700 MEL**	3300	6000	**>38≤48**	0,43	0,072	0,042	191	5	18	95,5	21	34	54	1600	0,68
100,0	**ZTR512S PH822F1000 ME**	3300	6000	**≤24**	0,20	0,033	0,028	208	5	12	63,7	25	34	68	1070	0,32
100,0	**ZTR512S PH822F1000 ME**	3300	6000	**>24≤32**	0,20	0,033	0,028	208	5	12	63,7	25	34	49	1070	0,32
100,0	**ZTR512S PH822F1000 ME**	3300	6000	**>32≤38**	0,20	0,033	0,028	208	5	12	63,7	25	34	49	1070	0,32
100,0	**ZTR512S PH822F1000 MEL**	3300	6000	**>38≤48**	0,20	0,033	0,028	208	5	12	63,7	25	34	49	1070	0,32
100,0	**ZTR516S PH822F1000 ME**	3300	6000	**≤24**	0,27	0,045	0,037	184	5	16	84,9	19	28	41	1200	0,42
100,0	**ZTR516S PH822F1000 ME**	3300	6000	**>24≤32**	0,27	0,045	0,037	184	5	16	84,9	19	28	57	1200	0,42
100,0	**ZTR516S PH822F1000 ME**	3300	6000	**>32≤38**	0,27	0,045	0,037	184	5	16	84,9	19	28	57	1200	0,42
100,0	**ZTR516S PH822F1000 MEL**	3300	6000	**>38≤48**	0,27	0,045	0,037	184	5	16	84,9	19	28	41	1200	0,42
100,0	**ZTR518S PH822F1000 ME**	3300	6000	**≤24**	0,30	0,050	0,042	171	5	18	95,5	17	25	50	1200	0,48
100,0	**ZTR518S PH822F1000 ME**	3300	6000	**>24≤32**	0,30	0,050	0,042	171	5	18	95,5	17	25	38	1200	0,48
100,0	**ZTR518S PH822F1000 ME**	3300	6000	**>32≤38**	0,30	0,050	0,042	171	5	18	95,5	17	25	50	1200	0,48
100,0	**ZTR518S PH822F1000 MEL**	3300	6000	**>38≤48**	0,30	0,050	0,042	171	5	18	95,5	17	25	38	1200	0,48

Rack and pinion drive **ZTR-PH** helical gearing

*Accionamiento de cremallera **ZTR-PH** dentado helicoidal*

Azionamento a cremagliera **ZTR-PH** dentatura elicoidale

STÖBER ATLANTA

Please take notice of the indications on page A6! ***¡Por favor observe las indicaciones en la página A6!*** **Si raccomanda di rispettare le avvertenze a pagina A6!**

i	Typ	n_{1MAX} DB [min-1]	n_{1MAX} ZB [min-1]	$MW_{ø}$ [mm]	v_{MAX} ZB [m/s]	K_v [(m/s)/(1000/min)]	Δs [mm]	C_{Lges} [N/µm]	m	z	d_0 [mm]	F_{v2N} [kN]	F_{v2B} [kN]	F_{v2NOT} [kN]	M_{2B} [Nm]	K_{M1} [Nm/1000N]
ZTR6PH8 (F_{v2BMAX}=42 kN)																
4,000	**ZTR615S PH821F0040 ME**	1500	3500	**≤32**	4,38	1,250	0,042	187	6	15	95,5	15	27	33	1270	11,94
4,000	**ZTR615S PH821F0040 ME**	1500	3500	**>32≤38**	4,38	1,250	0,042	191	6	15	95,5	15	34	42	1600	11,94
4,000	**ZTR615S PH821F0040 ME**	1500	3500	**>38≤48**	4,38	1,250	0,042	191	6	15	95,5	15	30	37	1410	11,94
4,000	**ZTR615S PH821F0040 MEL**	1500	3500	**>48≤55**	4,38	1,250	0,042	207	6	15	95,5	15	34	48	1600	11,94
4,000	**ZTR615S PH821F0040 MEL**	1500	3500	**>55≤60**	4,38	1,250	0,042	207	6	15	95,5	15	30	37	1410	11,94
5,000	**ZTR615S PH821F0050 ME**	1700	4000	**≤32**	4,00	1,000	0,042	191	6	15	95,5	16	30	37	1410	9,55
5,000	**ZTR615S PH821F0050 ME**	1700	4000	**>32≤38**	4,00	1,000	0,042	194	6	15	95,5	16	36	52	1700	9,55
5,000	**ZTR615S PH821F0050 ME**	1700	4000	**>38≤48**	4,00	1,000	0,042	194	6	15	95,5	16	36	53	1700	9,55
5,000	**ZTR615S PH821F0050 MEL**	1700	4000	**>48≤55**	4,00	1,000	0,042	204	6	15	95,5	16	30	37	1410	9,55
5,000	**ZTR615S PH821F0050 MEL**	1700	4000	**>55≤60**	4,00	1,000	0,042	204	6	15	95,5	16	30	37	1410	9,55
7,000	**ZTR615S PH821F0070 ME**	2000	4000	**≤32**	2,86	0,714	0,042	191	6	15	95,5	18	30	37	1410	6,82
7,000	**ZTR615S PH821F0070 ME**	2000	4000	**>32≤38**	2,86	0,714	0,042	191	6	15	95,5	18	30	37	1410	6,82
7,000	**ZTR615S PH821F0070 ME**	2000	4000	**>38≤48**	2,86	0,714	0,042	191	6	15	95,5	18	30	37	1410	6,82
7,000	**ZTR615S PH821F0070 MEL**	2000	4000	**>48≤55**	2,86	0,714	0,042	197	6	15	95,5	18	30	37	1410	6,82
10,00	**ZTR615S PH821F0100 ME**	2500	4000	**≤32**	2,00	0,500	0,042	172	6	15	95,5	17	25	37	1200	4,78
10,00	**ZTR615S PH821F0100 ME**	2500	4000	**>32≤38**	2,00	0,500	0,042	172	6	15	95,5	17	25	50	1200	4,78
10,00	**ZTR615S PH821F0100 ME**	2500	4000	**>38≤48**	2,00	0,500	0,042	172	6	15	95,5	17	25	50	1200	4,78
10,00	**ZTR615S PH821F0100 MEL**	2500	4000	**>48≤55**	2,00	0,500	0,042	174	6	15	95,5	17	25	37	1200	4,78
16,00	**ZTR615S PH822F0160 ME**	2500	4500	**≤24**	1,41	0,312	0,042	193	6	15	95,5	23	30	37	1410	2,98
16,00	**ZTR615S PH822F0160 ME**	2500	4500	**>24≤32**	1,41	0,312	0,042	194	6	15	95,5	23	30	37	1410	2,98
16,00	**ZTR615S PH822F0160 ME**	2500	4500	**>32≤38**	1,41	0,312	0,042	194	6	15	95,5	23	42	53	2000	2,98
16,00	**ZTR615S PH822F0160 MEL**	2500	4500	**>38≤48**	1,41	0,312	0,042	195	6	15	95,5	23	42	53	2000	2,98
20,00	**ZTR615S PH822F0200 ME**	2500	4500	**≤24**	1,13	0,250	0,042	195	6	15	95,5	26	30	37	1410	2,39
20,00	**ZTR615S PH822F0200 ME**	2500	4500	**>24≤32**	1,13	0,250	0,042	195	6	15	95,5	26	42	53	2000	2,39
20,00	**ZTR615S PH822F0200 ME**	2500	4500	**>32≤38**	1,13	0,250	0,042	195	6	15	95,5	26	42	53	2000	2,39
20,00	**ZTR615S PH822F0200 MEL**	2500	4500	**>38≤48**	1,13	0,250	0,042	196	6	15	95,5	26	30	37	1410	2,39
25,00	**ZTR615S PH822F0250 ME**	3000	5500	**≤24**	1,10	0,200	0,042	199	6	15	95,5	26	42	53	2000	1,91
25,00	**ZTR615S PH822F0250 ME**	3000	5500	**>24≤32**	1,10	0,200	0,042	199	6	15	95,5	26	30	37	1410	1,91
25,00	**ZTR615S PH822F0250 ME**	3000	5500	**>32≤38**	1,10	0,200	0,042	199	6	15	95,5	26	30	37	1410	1,91
25,00	**ZTR615S PH822F0250 MEL**	3000	5500	**>38≤48**	1,10	0,200	0,042	199	6	15	95,5	26	30	37	1410	1,91
28,00	**ZTR615S PH822F0280 ME**	3300	6000	**≤24**	1,07	0,179	0,042	193	6	15	95,5	23	30	37	1410	1,71
28,00	**ZTR615S PH822F0280 ME**	3300	6000	**>24≤32**	1,07	0,179	0,042	193	6	15	95,5	23	30	37	1410	1,71
28,00	**ZTR615S PH822F0280 ME**	3300	6000	**>32≤38**	1,07	0,179	0,042	193	6	15	95,5	23	42	53	2000	1,71
28,00	**ZTR615S PH822F0280 MEL**	3300	6000	**>38≤48**	1,07	0,179	0,042	193	6	15	95,5	23	42	53	2000	1,71
35,00	**ZTR615S PH822F0350 ME**	3300	6000	**≤24**	0,86	0,143	0,042	195	6	15	95,5	26	42	53	2000	1,36
35,00	**ZTR615S PH822F0350 ME**	3300	6000	**>24≤32**	0,86	0,143	0,042	195	6	15	95,5	26	30	37	1410	1,36
35,00	**ZTR615S PH822F0350 ME**	3300	6000	**>32≤38**	0,86	0,143	0,042	195	6	15	95,5	26	30	37	1410	1,36
35,00	**ZTR615S PH822F0350 MEL**	3300	6000	**>38≤48**	0,86	0,143	0,042	195	6	15	95,5	26	30	37	1410	1,36
40,00	**ZTR615S PH822F0400 ME**	3300	6000	**≤24**	0,75	0,125	0,042	191	6	15	95,5	23	30	37	1410	1,19
40,00	**ZTR615S PH822F0400 ME**	3300	6000	**>24≤32**	0,75	0,125	0,042	191	6	15	95,5	23	30	37	1410	1,19
40,00	**ZTR615S PH822F0400 ME**	3300	6000	**>32≤38**	0,75	0,125	0,042	191	6	15	95,5	23	40	53	1920	1,19
40,00	**ZTR615S PH822F0400 MEL**	3300	6000	**>38≤48**	0,75	0,125	0,042	191	6	15	95,5	23	40	53	1920	1,19
50,00	**ZTR615S PH822F0500 ME**	3300	6000	**≤24**	0,60	0,100	0,042	194	6	15	95,5	26	42	53	2000	0,96
50,00	**ZTR615S PH822F0500 ME**	3300	6000	**>24≤32**	0,60	0,100	0,042	194	6	15	95,5	26	42	53	2000	0,96
50,00	**ZTR615S PH822F0500 ME**	3300	6000	**>32≤38**	0,60	0,100	0,042	194	6	15	95,5	26	42	53	2000	0,96
50,00	**ZTR615S PH822F0500 MEL**	3300	6000	**>38≤48**	0,60	0,100	0,042	194	6	15	95,5	26	30	37	1410	0,96
70,00	**ZTR615S PH822F0700 ME**	3300	6000	**≤24**	0,43	0,072	0,042	192	6	15	95,5	21	30	37	1410	0,68
70,00	**ZTR615S PH822F0700 ME**	3300	6000	**>24≤32**	0,43	0,072	0,042	192	6	15	95,5	21	30	37	1410	0,68
70,00	**ZTR615S PH822F0700 ME**	3300	6000	**>32≤38**	0,43	0,072	0,042	192	6	15	95,5	21	34	53	1600	0,68
70,00	**ZTR615S PH822F0700 MEL**	3300	6000	**>38≤48**	0,43	0,072	0,042	192	6	15	95,5	21	30	37	1410	0,68
100,0	**ZTR615S PH822F1000 ME**	3300	6000	**≤24**	0,30	0,050	0,042	172	6	15	95,5	17	25	37	1200	0,48
100,0	**ZTR615S PH822F1000 ME**	3300	6000	**>24≤32**	0,30	0,050	0,042	172	6	15	95,5	17	25	50	1200	0,48
100,0	**ZTR615S PH822F1000 ME**	3300	6000	**>32≤38**	0,30	0,050	0,042	172	6	15	95,5	17	25	50	1200	0,48
100,0	**ZTR615S PH822F1000 MEL**	3300	6000	**>38≤48**	0,30	0,050	0,042	172	6	15	95,5	17	25	50	1200	0,48

Rack and pinion drive **ZTR** helical gearing

*Accionamiento de cremallera **ZTR** dentado helicoidal*

Azionamento a cremagliera **ZTR** dentatura elicoidale

STÖBER ATLANTA

Please take notice of the indications on page A6!

¡Por favor observe las indicaciones en la página A6!

Si raccomanda di rispettare le avvertenze a pagina A6!

i	Typ	n_{1MAX} DB [min⁻¹]	n_{1MAX} ZB [min⁻¹]	MWø [mm]	v_{MAX} ZB [m/s]	K_v [(m/s)/(1000/min)]	Δs [mm]	C_{Lges} [N/µm]	m	z	d_0 [mm]	F_{v2N} [kN]	F_{v2B} [kN]	F_{v2NOT} [kN]	M_{2B} [Nm]	K_{M1} [Nm/1000N]
ZTR5PH9 (F_{v2BMAX}=67 kN)																
12,00	**ZTR518S PH932F0120 ME**	1800	3000	**≤32**	1,25	0,417	0,042	305	5	18	95,5	35	63	97	3000	3,98
12,00	**ZTR518S PH932F0120 ME**	1800	3000	**>32≤38**	1,25	0,417	0,042	306	5	18	95,5	35	63	122	3000	3,98
12,00	**ZTR518S PH932F0120 ME**	1800	3000	**>38≤48**	1,25	0,417	0,042	306	5	18	95,5	35	63	126	3000	3,98
12,00	**ZTR518S PH932F0120 MEL**	1800	3000	**>48≤55**	1,25	0,417	0,042	311	5	18	95,5	35	63	126	3000	3,98
12,00	**ZTR518S PH932F0120 MEL**	1800	3000	**>55≤60**	1,25	0,417	0,042	311	5	18	95,5	35	63	126	3000	3,98
12,00	**ZTR519S PH932F0120 ME**	1800	3000	**≤32**	1,32	0,440	0,044	300	5	19	100,8	35	67	92	3360	4,20
12,00	**ZTR519S PH932F0120 ME**	1800	3000	**>32≤38**	1,32	0,440	0,044	301	5	19	100,8	35	67	115	3360	4,20
12,00	**ZTR519S PH932F0120 ME**	1800	3000	**>38≤48**	1,32	0,440	0,044	301	5	19	100,8	35	67	127	3360	4,20
12,00	**ZTR519S PH932F0120 MEL**	1800	3000	**>48≤55**	1,32	0,440	0,044	306	5	19	100,8	35	67	127	3360	4,20
12,00	**ZTR519S PH932F0120 MEL**	1800	3000	**>55≤60**	1,32	0,440	0,044	306	5	19	100,8	35	67	127	3360	4,20
16,00	**ZTR518S PH932F0160 ME**	2200	3500	**≤32**	1,09	0,313	0,042	307	5	18	95,5	38	63	126	3000	2,98
16,00	**ZTR518S PH932F0160 ME**	2200	3500	**>32≤38**	1,09	0,313	0,042	308	5	18	95,5	38	63	126	3000	2,98
16,00	**ZTR518S PH932F0160 ME**	2200	3500	**>38≤48**	1,09	0,313	0,042	308	5	18	95,5	38	63	126	3000	2,98
16,00	**ZTR518S PH932F0160 MEL**	2200	3500	**>48≤55**	1,09	0,313	0,042	310	5	18	95,5	38	63	126	3000	2,98
16,00	**ZTR518S PH932F0160 MEL**	2200	3500	**>55≤60**	1,09	0,313	0,042	310	5	18	95,5	38	63	126	3000	2,98
16,00	**ZTR519S PH932F0160 ME**	2200	3500	**≤32**	1,15	0,330	0,044	302	5	19	100,8	38	67	122	3360	3,15
16,00	**ZTR519S PH932F0160 ME**	2200	3500	**>32≤38**	1,15	0,330	0,044	303	5	19	100,8	38	67	127	3360	3,15
16,00	**ZTR519S PH932F0160 ME**	2200	3500	**>38≤48**	1,15	0,330	0,044	303	5	19	100,8	38	67	127	3360	3,15
16,00	**ZTR519S PH932F0160 MEL**	2200	3500	**>48≤55**	1,15	0,330	0,044	306	5	19	100,8	38	67	127	3360	3,15
16,00	**ZTR519S PH932F0160 MEL**	2200	3500	**>55≤60**	1,15	0,330	0,044	306	5	19	100,8	38	67	127	3360	3,15
18,00	**ZTR518S PH932F0180 ME**	1800	3000	**≤32**	0,83	0,278	0,042	305	5	18	95,5	40	63	126	3000	2,65
18,00	**ZTR518S PH932F0180 ME**	1800	3000	**>32≤38**	0,83	0,278	0,042	305	5	18	95,5	40	63	126	3000	2,65
18,00	**ZTR518S PH932F0180 ME**	1800	3000	**>38≤48**	0,83	0,278	0,042	305	5	18	95,5	40	63	126	3000	2,65
18,00	**ZTR518S PH932F0180 MEL**	1800	3000	**>48≤55**	0,83	0,278	0,042	307	5	18	95,5	40	63	126	3000	2,65
18,00	**ZTR518S PH932F0180 MEL**	1800	3000	**>55≤60**	0,83	0,278	0,042	307	5	18	95,5	40	63	126	3000	2,65
18,00	**ZTR519S PH932F0180 ME**	1800	3000	**≤32**	0,88	0,293	0,044	300	5	19	100,8	40	67	127	3360	2,80
18,00	**ZTR519S PH932F0180 ME**	1800	3000	**>32≤38**	0,88	0,293	0,044	300	5	19	100,8	40	67	127	3360	2,80
18,00	**ZTR519S PH932F0180 ME**	1800	3000	**>38≤48**	0,88	0,293	0,044	300	5	19	100,8	40	67	127	3360	2,80
18,00	**ZTR519S PH932F0180 MEL**	1800	3000	**>48≤55**	0,88	0,293	0,044	302	5	19	100,8	40	67	127	3360	2,80
18,00	**ZTR519S PH932F0180 MEL**	1800	3000	**>55≤60**	0,88	0,293	0,044	302	5	19	100,8	40	67	127	3360	2,80
20,00	**ZTR518S PH932F0200 ME**	2500	4000	**≤32**	1,00	0,250	0,042	308	5	18	95,5	41	63	126	3000	2,39
20,00	**ZTR518S PH932F0200 ME**	2500	4000	**>32≤38**	1,00	0,250	0,042	308	5	18	95,5	41	63	126	3000	2,39
20,00	**ZTR518S PH932F0200 ME**	2500	4000	**>38≤48**	1,00	0,250	0,042	308	5	18	95,5	41	63	126	3000	2,39
20,00	**ZTR518S PH932F0200 MEL**	2500	4000	**>48≤55**	1,00	0,250	0,042	309	5	18	95,5	41	63	126	3000	2,39
20,00	**ZTR518S PH932F0200 MEL**	2500	4000	**>55≤60**	1,00	0,250	0,042	309	5	18	95,5	41	63	126	3000	2,39
20,00	**ZTR519S PH932F0200 ME**	2500	4000	**≤32**	1,06	0,264	0,044	303	5	19	100,8	41	67	127	3360	2,52
20,00	**ZTR519S PH932F0200 ME**	2500	4000	**>32≤38**	1,06	0,264	0,044	303	5	19	100,8	41	67	127	3360	2,52
20,00	**ZTR519S PH932F0200 ME**	2500	4000	**>38≤48**	1,06	0,264	0,044	303	5	19	100,8	41	67	127	3360	2,52
20,00	**ZTR519S PH932F0200 MEL**	2500	4000	**>48≤55**	1,06	0,264	0,044	305	5	19	100,8	41	67	127	3360	2,52
20,00	**ZTR519S PH932F0200 MEL**	2500	4000	**>55≤60**	1,06	0,264	0,044	305	5	19	100,8	41	67	127	3360	2,52
24,00	**ZTR518S PH932F0240 ME**	2200	3500	**≤32**	0,73	0,208	0,042	305	5	18	95,5	44	63	126	3000	1,99
24,00	**ZTR518S PH932F0240 ME**	2200	3500	**>32≤38**	0,73	0,208	0,042	306	5	18	95,5	44	63	126	3000	1,99
24,00	**ZTR518S PH932F0240 ME**	2200	3500	**>38≤48**	0,73	0,208	0,042	306	5	18	95,5	44	63	126	3000	1,99
24,00	**ZTR518S PH932F0240 MEL**	2200	3500	**>48≤55**	0,73	0,208	0,042	307	5	18	95,5	44	63	126	3000	1,99
24,00	**ZTR518S PH932F0240 MEL**	2200	3500	**>55≤60**	0,73	0,208	0,042	307	5	18	95,5	44	63	126	3000	1,99
24,00	**ZTR519S PH932F0240 ME**	2200	3500	**≤32**	0,77	0,220	0,044	300	5	19	100,8	44	67	127	3360	2,10
24,00	**ZTR519S PH932F0240 ME**	2200	3500	**>32≤38**	0,77	0,220	0,044	301	5	19	100,8	44	67	127	3360	2,10
24,00	**ZTR519S PH932F0240 ME**	2200	3500	**>38≤48**	0,77	0,220	0,044	301	5	19	100,8	44	67	127	3360	2,10
24,00	**ZTR519S PH932F0240 MEL**	2200	3500	**>48≤55**	0,77	0,220	0,044	302	5	19	100,8	44	67	127	3360	2,10
24,00	**ZTR519S PH932F0240 MEL**	2200	3500	**>55≤60**	0,77	0,220	0,044	302	5	19	100,8	44	67	127	3360	2,10
28,00	**ZTR518S PH932F0280 ME**	2800	4500	**≤32**	0,80	0,179	0,042	307	5	18	95,5	45	63	126	3000	1,71
28,00	**ZTR518S PH932F0280 ME**	2800	4500	**>32≤38**	0,80	0,179	0,042	307	5	18	95,5	45	63	126	3000	1,71
28,00	**ZTR518S PH932F0280 ME**	2800	4500	**>38≤48**	0,80	0,179	0,042	307	5	18	95,5	45	63	126	3000	1,71
28,00	**ZTR518S PH932F0280 MEL**	2800	4500	**>48≤55**	0,80	0,179	0,042	308	5	18	95,5	45	63	126	3000	1,71
28,00	**ZTR519S PH932F0280 ME**	2800	4500	**≤32**	0,85	0,188	0,044	302	5	19	100,8	45	67	127	3360	1,80
28,00	**ZTR519S PH932F0280 ME**	2800	4500	**>32≤38**	0,85	0,188	0,044	302	5	19	100,8	45	67	127	3360	1,80
28,00	**ZTR519S PH932F0280 ME**	2800	4500	**>38≤48**	0,85	0,188	0,044	302	5	19	100,8	45	67	127	3360	1,80
28,00	**ZTR519S PH932F0280 MEL**	2800	4500	**>48≤55**	0,85	0,188	0,044	303	5	19	100,8	45	67	127	3360	1,80
30,00	**ZTR518S PH932F0300 ME**	2500	4000	**≤32**	0,67	0,167	0,042	305	5	18	95,5	45	63	126	3000	1,59
30,00	**ZTR518S PH932F0300 ME**	2500	4000	**>32≤38**	0,67	0,167	0,042	306	5	18	95,5	45	63	126	3000	1,59
30,00	**ZTR518S PH932F0300 ME**	2500	4000	**>38≤48**	0,67	0,167	0,042	306	5	18	95,5	45	63	126	3000	1,59
30,00	**ZTR518S PH932F0300 MEL**	2500	4000	**>48≤55**	0,67	0,167	0,042	306	5	18	95,5	45	63	126	3000	1,59

ID 442259.05 - 01.17

Rack and pinion drive **ZTR** helical gearing

*Accionamiento de cremallera **ZTR** dentado helicoidal*

Azionamento a cremagliera **ZTR** dentatura elicoidale

STÖBER ATLANTA

Please take notice of the indications on page A6!

¡Por favor observe las indicaciones en la página A6!

Si raccomanda di rispettare le avvertenze a pagina A6!

i	Typ	n_{1MAX} DB [min-1]	n_{1MAX} ZB [min-1]	MWø [mm]	v_{MAX} ZB [m/s]	K_v [(m/s)/(1000/min)]	Δs [mm]	C_{Lges} [N/µm]	m	z	d_0 [mm]	F_{v2N} [kN]	F_{v2B} [kN]	F_{v2NOT} [kN]	M_{2B} [Nm]	K_{M1} [Nm/1000N]
ZTR5PH9 (F_{v2BMAX}=67 kN)																
30,00	**ZTR518S PH932F0300 MEL**	2500	4000	**>55≤60**	0,67	0,167	0,042	306	5	18	95,5	45	63	126	3000	1,59
30,00	**ZTR519S PH932F0300 ME**	2500	4000	**≤32**	0,70	0,176	0,044	301	5	19	100,8	45	67	127	3360	1,68
30,00	**ZTR519S PH932F0300 ME**	2500	4000	**>32≤38**	0,70	0,176	0,044	301	5	19	100,8	45	67	127	3360	1,68
30,00	**ZTR519S PH932F0300 ME**	2500	4000	**>38≤48**	0,70	0,176	0,044	301	5	19	100,8	45	67	127	3360	1,68
30,00	**ZTR519S PH932F0300 MEL**	2500	4000	**>48≤55**	0,70	0,176	0,044	301	5	19	100,8	45	67	127	3360	1,68
30,00	**ZTR519S PH932F0300 MEL**	2500	4000	**>55≤60**	0,70	0,176	0,044	301	5	19	100,8	45	67	127	3360	1,68
32,00	**ZTR518S PH932F0320 ME**	2800	4500	**≤32**	0,70	0,156	0,042	305	5	18	95,5	45	63	126	3000	1,49
32,00	**ZTR518S PH932F0320 ME**	2800	4500	**>32≤38**	0,70	0,156	0,042	305	5	18	95,5	45	63	126	3000	1,49
32,00	**ZTR518S PH932F0320 ME**	2800	4500	**>38≤48**	0,70	0,156	0,042	305	5	18	95,5	45	63	126	3000	1,49
32,00	**ZTR518S PH932F0320 MEL**	2800	4500	**>48≤55**	0,70	0,156	0,042	306	5	18	95,5	45	63	126	3000	1,49
32,00	**ZTR519S PH932F0320 ME**	2800	4500	**≤32**	0,74	0,165	0,044	301	5	19	100,8	45	67	127	3360	1,58
32,00	**ZTR519S PH932F0320 ME**	2800	4500	**>32≤38**	0,74	0,165	0,044	301	5	19	100,8	45	67	127	3360	1,58
32,00	**ZTR519S PH932F0320 ME**	2800	4500	**>38≤48**	0,74	0,165	0,044	301	5	19	100,8	45	67	127	3360	1,58
32,00	**ZTR519S PH932F0320 MEL**	2800	4500	**>48≤55**	0,74	0,165	0,044	301	5	19	100,8	45	67	127	3360	1,58
40,00	**ZTR518S PH932F0400 ME**	2800	4500	**≤32**	0,56	0,125	0,042	303	5	18	95,5	45	63	126	3000	1,19
40,00	**ZTR518S PH932F0400 ME**	2800	4500	**>32≤38**	0,56	0,125	0,042	303	5	18	95,5	45	63	126	3000	1,19
40,00	**ZTR518S PH932F0400 ME**	2800	4500	**>38≤48**	0,56	0,125	0,042	303	5	18	95,5	45	63	126	3000	1,19
40,00	**ZTR518S PH932F0400 MEL**	2800	4500	**>48≤55**	0,56	0,125	0,042	303	5	18	95,5	45	63	126	3000	1,19
40,00	**ZTR519S PH932F0400 ME**	2800	4500	**≤32**	0,59	0,132	0,044	298	5	19	100,8	45	67	127	3360	1,26
40,00	**ZTR519S PH932F0400 ME**	2800	4500	**>32≤38**	0,59	0,132	0,044	298	5	19	100,8	45	67	127	3360	1,26
40,00	**ZTR519S PH932F0400 ME**	2800	4500	**>38≤48**	0,59	0,132	0,044	298	5	19	100,8	45	67	127	3360	1,26
40,00	**ZTR519S PH932F0400 MEL**	2800	4500	**>48≤55**	0,59	0,132	0,044	298	5	19	100,8	45	67	127	3360	1,26
42,00	**ZTR518S PH932F0420 ME**	2800	4500	**≤32**	0,54	0,119	0,042	305	5	18	95,5	45	63	126	3000	1,14
42,00	**ZTR518S PH932F0420 ME**	2800	4500	**>32≤38**	0,54	0,119	0,042	305	5	18	95,5	45	63	126	3000	1,14
42,00	**ZTR518S PH932F0420 ME**	2800	4500	**>38≤48**	0,54	0,119	0,042	305	5	18	95,5	45	63	126	3000	1,14
42,00	**ZTR518S PH932F0420 MEL**	2800	4500	**>48≤55**	0,54	0,119	0,042	306	5	18	95,5	45	63	126	3000	1,14
42,00	**ZTR519S PH932F0420 ME**	2800	4500	**≤32**	0,57	0,126	0,044	300	5	19	100,8	45	67	127	3360	1,20
42,00	**ZTR519S PH932F0420 ME**	2800	4500	**>32≤38**	0,57	0,126	0,044	300	5	19	100,8	45	67	127	3360	1,20
42,00	**ZTR519S PH932F0420 ME**	2800	4500	**>38≤48**	0,57	0,126	0,044	300	5	19	100,8	45	67	127	3360	1,20
42,00	**ZTR519S PH932F0420 MEL**	2800	4500	**>48≤55**	0,57	0,126	0,044	301	5	19	100,8	45	67	127	3360	1,20
48,00	**ZTR518S PH932F0480 ME**	2800	4500	**≤32**	0,47	0,104	0,042	305	5	18	95,5	45	63	126	3000	1,00
48,00	**ZTR518S PH932F0480 ME**	2800	4500	**>32≤38**	0,47	0,104	0,042	305	5	18	95,5	45	63	126	3000	1,00
48,00	**ZTR518S PH932F0480 ME**	2800	4500	**>38≤48**	0,47	0,104	0,042	305	5	18	95,5	45	63	126	3000	1,00
48,00	**ZTR518S PH932F0480 MEL**	2800	4500	**>48≤55**	0,47	0,104	0,042	305	5	18	95,5	45	63	126	3000	1,00
48,00	**ZTR519S PH932F0480 ME**	2800	4500	**≤32**	0,50	0,110	0,044	300	5	19	100,8	45	67	127	3360	1,05
48,00	**ZTR519S PH932F0480 ME**	2800	4500	**>32≤38**	0,50	0,110	0,044	300	5	19	100,8	45	67	127	3360	1,05
48,00	**ZTR519S PH932F0480 ME**	2800	4500	**>38≤48**	0,50	0,110	0,044	300	5	19	100,8	45	67	127	3360	1,05
48,00	**ZTR519S PH932F0480 MEL**	2800	4500	**>48≤55**	0,50	0,110	0,044	300	5	19	100,8	45	67	127	3360	1,05
60,00	**ZTR518S PH932F0600 ME**	2800	4500	**≤32**	0,38	0,083	0,042	303	5	18	95,5	45	63	126	3000	0,80
60,00	**ZTR518S PH932F0600 ME**	2800	4500	**>32≤38**	0,38	0,083	0,042	303	5	18	95,5	45	63	126	3000	0,80
60,00	**ZTR518S PH932F0600 ME**	2800	4500	**>38≤48**	0,38	0,083	0,042	303	5	18	95,5	45	63	126	3000	0,80
60,00	**ZTR518S PH932F0600 MEL**	2800	4500	**>48≤55**	0,38	0,083	0,042	304	5	18	95,5	45	63	126	3000	0,80
60,00	**ZTR519S PH932F0600 ME**	2800	4500	**≤32**	0,40	0,088	0,044	298	5	19	100,8	45	67	127	3360	0,84
60,00	**ZTR519S PH932F0600 ME**	2800	4500	**>32≤38**	0,40	0,088	0,044	298	5	19	100,8	45	67	127	3360	0,84
60,00	**ZTR519S PH932F0600 ME**	2800	4500	**>38≤48**	0,40	0,088	0,044	298	5	19	100,8	45	67	127	3360	0,84
60,00	**ZTR519S PH932F0600 MEL**	2800	4500	**>48≤55**	0,40	0,088	0,044	299	5	19	100,8	45	67	127	3360	0,84

Rack and pinion drive **ZTR** helical gearing

*Accionamiento de cremallera **ZTR** dentado helicoidal*

Azionamento a cremagliera **ZTR** dentatura elicoidale

STÖBER ATLANTA

Please take notice of the indications on page A6!

¡Por favor observe las indicaciones en la página A6!

Si raccomanda di rispettare le avvertenze a pagina A6!

i	Typ	n_{1MAX} DB [min-1]	n_{1MAX} ZB [min-1]	MWø [mm]	v_{MAX} ZB [m/s]	K_v [(m/s)/(1000/min)]	Δs [mm]	C_{Lges} [N/µm]	m	z	d_0 [mm]	F_{v2N} [kN]	F_{v2B} [kN]	F_{v2NOT} [kN]	M_{2B} [Nm]	K_{M1} [Nm/1000N]
ZTR5PHV9 (F_{v2BMAX}=67 kN)																
61,00	**ZTR518S PHV933F0610 ME**	2500	4500	**>24≤32**	0,37	0,082	0,042	290	5	18	95,5	45	63	126	3000	0,78
61,00	**ZTR518S PHV933F0610 ME**	2500	4500	**>32≤38**	0,37	0,082	0,042	290	5	18	95,5	45	63	126	3000	0,78
61,00	**ZTR518S PHV933F0610 MEL**	2500	4500	**>38≤48**	0,37	0,082	0,042	290	5	18	95,5	45	63	126	3000	0,78
61,00	**ZTR519S PHV933F0610 ME**	2500	4500	**>24≤32**	0,39	0,086	0,044	284	5	19	100,8	45	67	127	3360	0,83
61,00	**ZTR519S PHV933F0610 ME**	2500	4500	**>32≤38**	0,39	0,086	0,044	284	5	19	100,8	45	67	127	3360	0,83
61,00	**ZTR519S PHV933F0610 MEL**	2500	4500	**>38≤48**	0,39	0,086	0,044	284	5	19	100,8	45	67	127	3360	0,83
91,00	**ZTR518S PHV933F0910 ME**	2500	4500	**≤24**	0,25	0,055	0,042	289	5	18	95,5	45	63	126	3000	0,53
91,00	**ZTR518S PHV933F0910 ME**	2500	4500	**>24≤32**	0,25	0,055	0,042	289	5	18	95,5	45	63	126	3000	0,53
91,00	**ZTR518S PHV933F0910 ME**	2500	4500	**>32≤38**	0,25	0,055	0,042	289	5	18	95,5	45	63	126	3000	0,53
91,00	**ZTR518S PHV933F0910 MEL**	2500	4500	**>38≤48**	0,25	0,055	0,042	289	5	18	95,5	45	63	126	3000	0,53
91,00	**ZTR519S PHV933F0910 ME**	2500	4500	**≤24**	0,26	0,058	0,044	283	5	19	100,8	45	67	127	3360	0,55
91,00	**ZTR519S PHV933F0910 ME**	2500	4500	**>24≤32**	0,26	0,058	0,044	283	5	19	100,8	45	67	127	3360	0,55
91,00	**ZTR519S PHV933F0910 ME**	2500	4500	**>32≤38**	0,26	0,058	0,044	283	5	19	100,8	45	67	127	3360	0,55
91,00	**ZTR519S PHV933F0910 MEL**	2500	4500	**>38≤48**	0,26	0,058	0,044	283	5	19	100,8	45	67	127	3360	0,55
121,0	**ZTR518S PHV933F1210 ME**	2500	4500	**≤24**	0,19	0,041	0,042	286	5	18	95,5	45	63	126	3000	0,40
121,0	**ZTR518S PHV933F1210 ME**	2500	4500	**>24≤32**	0,19	0,041	0,042	286	5	18	95,5	45	63	126	3000	0,40
121,0	**ZTR518S PHV933F1210 ME**	2500	4500	**>32≤38**	0,19	0,041	0,042	286	5	18	95,5	45	63	126	3000	0,40
121,0	**ZTR518S PHV933F1210 MEL**	2500	4500	**>38≤48**	0,19	0,041	0,042	286	5	18	95,5	45	63	126	3000	0,40
121,0	**ZTR519S PHV933F1210 ME**	2500	4500	**≤24**	0,20	0,044	0,044	280	5	19	100,8	45	67	127	3360	0,42
121,0	**ZTR519S PHV933F1210 ME**	2500	4500	**>24≤32**	0,20	0,044	0,044	280	5	19	100,8	45	67	127	3360	0,42
121,0	**ZTR519S PHV933F1210 ME**	2500	4500	**>32≤38**	0,20	0,044	0,044	280	5	19	100,8	45	67	127	3360	0,42
121,0	**ZTR519S PHV933F1210 MEL**	2500	4500	**>38≤48**	0,20	0,044	0,044	280	5	19	100,8	45	67	127	3360	0,42
ZTR6PH9 (F_{v2BMAX}=56 kN)																
12,00	**ZTR616S PH932F0120 ME**	1800	3000	**≤32**	1,33	0,444	0,044	306	6	16	101,9	34	56	91	2840	4,24
12,00	**ZTR616S PH932F0120 ME**	1800	3000	**>32≤38**	1,33	0,444	0,044	307	6	16	101,9	34	56	112	2840	4,24
12,00	**ZTR616S PH932F0120 ME**	1800	3000	**>38≤48**	1,33	0,444	0,044	307	6	16	101,9	34	56	112	2840	4,24
12,00	**ZTR616S PH932F0120 MEL**	1800	3000	**>48≤55**	1,33	0,444	0,044	312	6	16	101,9	34	56	112	2840	4,24
12,00	**ZTR616S PH932F0120 MEL**	1800	3000	**>55≤60**	1,33	0,444	0,044	312	6	16	101,9	34	56	112	2840	4,24
16,00	**ZTR616S PH932F0160 ME**	2200	3500	**≤32**	1,17	0,333	0,044	308	6	16	101,9	38	56	112	2840	3,18
16,00	**ZTR616S PH932F0160 ME**	2200	3500	**>32≤38**	1,17	0,333	0,044	309	6	16	101,9	38	56	112	2840	3,18
16,00	**ZTR616S PH932F0160 ME**	2200	3500	**>38≤48**	1,17	0,333	0,044	309	6	16	101,9	38	56	112	2840	3,18
16,00	**ZTR616S PH932F0160 MEL**	2200	3500	**>48≤55**	1,17	0,333	0,044	312	6	16	101,9	38	56	112	2840	3,18
16,00	**ZTR616S PH932F0160 MEL**	2200	3500	**>55≤60**	1,17	0,333	0,044	312	6	16	101,9	38	56	112	2840	3,18
18,00	**ZTR616S PH932F0180 ME**	1800	3000	**≤32**	0,89	0,296	0,044	305	6	16	101,9	39	56	112	2840	2,83
18,00	**ZTR616S PH932F0180 ME**	1800	3000	**>32≤38**	0,89	0,296	0,044	306	6	16	101,9	39	56	112	2840	2,83
18,00	**ZTR616S PH932F0180 ME**	1800	3000	**>38≤48**	0,89	0,296	0,044	306	6	16	101,9	39	56	112	2840	2,83
18,00	**ZTR616S PH932F0180 MEL**	1800	3000	**>48≤55**	0,89	0,296	0,044	308	6	16	101,9	39	56	112	2840	2,83
18,00	**ZTR616S PH932F0180 MEL**	1800	3000	**>55≤60**	0,89	0,296	0,044	308	6	16	101,9	39	56	112	2840	2,83
20,00	**ZTR616S PH932F0200 ME**	2500	4000	**≤32**	1,07	0,267	0,044	309	6	16	101,9	40	56	112	2840	2,55
20,00	**ZTR616S PH932F0200 ME**	2500	4000	**>32≤38**	1,07	0,267	0,044	309	6	16	101,9	40	56	112	2840	2,55
20,00	**ZTR616S PH932F0200 ME**	2500	4000	**>38≤48**	1,07	0,267	0,044	309	6	16	101,9	40	56	112	2840	2,55
20,00	**ZTR616S PH932F0200 MEL**	2500	4000	**>48≤55**	1,07	0,267	0,044	311	6	16	101,9	40	56	112	2840	2,55
20,00	**ZTR616S PH932F0200 MEL**	2500	4000	**>55≤60**	1,07	0,267	0,044	311	6	16	101,9	40	56	112	2840	2,55
24,00	**ZTR616S PH932F0240 ME**	2200	3500	**≤32**	0,78	0,222	0,044	306	6	16	101,9	43	56	112	2840	2,12
24,00	**ZTR616S PH932F0240 ME**	2200	3500	**>32≤38**	0,78	0,222	0,044	307	6	16	101,9	43	56	112	2840	2,12
24,00	**ZTR616S PH932F0240 ME**	2200	3500	**>38≤48**	0,78	0,222	0,044	307	6	16	101,9	43	56	112	2840	2,12
24,00	**ZTR616S PH932F0240 MEL**	2200	3500	**>48≤55**	0,78	0,222	0,044	308	6	16	101,9	43	56	112	2840	2,12
24,00	**ZTR616S PH932F0240 MEL**	2200	3500	**>55≤60**	0,78	0,222	0,044	308	6	16	101,9	43	56	112	2840	2,12
28,00	**ZTR616S PH932F0280 ME**	2800	4500	**≤32**	0,86	0,190	0,044	308	6	16	101,9	44	56	112	2840	1,82
28,00	**ZTR616S PH932F0280 ME**	2800	4500	**>32≤38**	0,86	0,190	0,044	308	6	16	101,9	44	56	112	2840	1,82
28,00	**ZTR616S PH932F0280 ME**	2800	4500	**>38≤48**	0,86	0,190	0,044	308	6	16	101,9	44	56	112	2840	1,82
28,00	**ZTR616S PH932F0280 MEL**	2800	4500	**>48≤55**	0,86	0,190	0,044	309	6	16	101,9	44	56	112	2840	1,82
30,00	**ZTR616S PH932F0300 ME**	2500	4000	**≤32**	0,71	0,178	0,044	306	6	16	101,9	44	56	112	2840	1,70
30,00	**ZTR616S PH932F0300 ME**	2500	4000	**>32≤38**	0,71	0,178	0,044	307	6	16	101,9	44	56	112	2840	1,70
30,00	**ZTR616S PH932F0300 ME**	2500	4000	**>38≤48**	0,71	0,178	0,044	307	6	16	101,9	44	56	112	2840	1,70
30,00	**ZTR616S PH932F0300 MEL**	2500	4000	**>48≤55**	0,71	0,178	0,044	307	6	16	101,9	44	56	112	2840	1,70
30,00	**ZTR616S PH932F0300 MEL**	2500	4000	**>55≤60**	0,71	0,178	0,044	307	6	16	101,9	44	56	112	2840	1,70
32,00	**ZTR616S PH932F0320 ME**	2800	4500	**≤32**	0,75	0,167	0,044	306	6	16	101,9	44	56	112	2840	1,59
32,00	**ZTR616S PH932F0320 ME**	2800	4500	**>32≤38**	0,75	0,167	0,044	306	6	16	101,9	44	56	112	2840	1,59

Rack and pinion drive **ZTR** helical gearing
*Accionamiento de cremallera **ZTR** dentado helicoidal*
Azionamento a cremagliera **ZTR** dentatura elicoidale

STÖBER ATLANTA

Please take notice of the indications on page A6! ***¡Por favor observe las indicaciones en la página A6!*** **Si raccomanda di rispettare le avvertenze a pagina A6!**

i	Typ	n_{1MAX} DB [min⁻¹]	n_{1MAX} ZB [min⁻¹]	$MW_{ø}$ [mm]	v_{MAX} ZB [m/s]	K_v [(m/s)/(1000/min)]	Δs [mm]	C_{Lges} [N/µm]	m	z	d_0 [mm]	F_{v2N} [kN]	F_{v2B} [kN]	F_{v2NOT} [kN]	M_{2B} [Nm]	K_{M1} [Nm/1000N]
ZTR6PH9 (F_{v2BMAX}=56 kN)																
32,00	**ZTR616S PH932F0320 ME**	2800	4500	**>38≤48**	0,75	0,167	0,044	306	6	16	101,9	44	56	112	2840	1,59
32,00	**ZTR616S PH932F0320 MEL**	2800	4500	**>48≤55**	0,75	0,167	0,044	307	6	16	101,9	44	56	112	2840	1,59
40,00	**ZTR616S PH932F0400 ME**	2800	4500	**≤32**	0,60	0,133	0,044	304	6	16	101,9	44	56	112	2840	1,27
40,00	**ZTR616S PH932F0400 ME**	2800	4500	**>32≤38**	0,60	0,133	0,044	304	6	16	101,9	44	56	112	2840	1,27
40,00	**ZTR616S PH932F0400 ME**	2800	4500	**>38≤48**	0,60	0,133	0,044	304	6	16	101,9	44	56	112	2840	1,27
40,00	**ZTR616S PH932F0400 MEL**	2800	4500	**>48≤55**	0,60	0,133	0,044	304	6	16	101,9	44	56	112	2840	1,27
42,00	**ZTR616S PH932F0420 ME**	2800	4500	**≤32**	0,57	0,127	0,044	306	6	16	101,9	44	56	112	2840	1,21
42,00	**ZTR616S PH932F0420 ME**	2800	4500	**>32≤38**	0,57	0,127	0,044	306	6	16	101,9	44	56	112	2840	1,21
42,00	**ZTR616S PH932F0420 ME**	2800	4500	**>38≤48**	0,57	0,127	0,044	306	6	16	101,9	44	56	112	2840	1,21
42,00	**ZTR616S PH932F0420 MEL**	2800	4500	**>48≤55**	0,57	0,127	0,044	307	6	16	101,9	44	56	112	2840	1,21
48,00	**ZTR616S PH932F0480 ME**	2800	4500	**≤32**	0,50	0,111	0,044	305	6	16	101,9	44	56	112	2840	1,06
48,00	**ZTR616S PH932F0480 ME**	2800	4500	**>32≤38**	0,50	0,111	0,044	305	6	16	101,9	44	56	112	2840	1,06
48,00	**ZTR616S PH932F0480 ME**	2800	4500	**>38≤48**	0,50	0,111	0,044	305	6	16	101,9	44	56	112	2840	1,06
48,00	**ZTR616S PH932F0480 MEL**	2800	4500	**>48≤55**	0,50	0,111	0,044	306	6	16	101,9	44	56	112	2840	1,06
60,00	**ZTR616S PH932F0600 ME**	2800	4500	**≤32**	0,40	0,089	0,044	304	6	16	101,9	44	56	112	2840	0,85
60,00	**ZTR616S PH932F0600 ME**	2800	4500	**>32≤38**	0,40	0,089	0,044	304	6	16	101,9	44	56	112	2840	0,85
60,00	**ZTR616S PH932F0600 ME**	2800	4500	**>38≤48**	0,40	0,089	0,044	304	6	16	101,9	44	56	112	2840	0,85
60,00	**ZTR616S PH932F0600 MEL**	2800	4500	**>48≤55**	0,40	0,089	0,044	304	6	16	101,9	44	56	112	2840	0,85
ZTR6PHV9 (F_{v2BMAX}=56 kN)																
61,00	**ZTR616S PHV933F0610 ME**	2500	4500	**>24≤32**	0,39	0,087	0,044	289	6	16	101,9	44	56	112	2840	0,84
61,00	**ZTR616S PHV933F0610 ME**	2500	4500	**>32≤38**	0,39	0,087	0,044	289	6	16	101,9	44	56	112	2840	0,84
61,00	**ZTR616S PHV933F0610 MEL**	2500	4500	**>38≤48**	0,39	0,087	0,044	289	6	16	101,9	44	56	112	2840	0,84
91,00	**ZTR616S PHV933F0910 ME**	2500	4500	**≤24**	0,26	0,059	0,044	288	6	16	101,9	44	56	112	2840	0,56
91,00	**ZTR616S PHV933F0910 ME**	2500	4500	**>24≤32**	0,26	0,059	0,044	288	6	16	101,9	44	56	112	2840	0,56
91,00	**ZTR616S PHV933F0910 ME**	2500	4500	**>32≤38**	0,26	0,059	0,044	288	6	16	101,9	44	56	112	2840	0,56
91,00	**ZTR616S PHV933F0910 MEL**	2500	4500	**>38≤48**	0,26	0,059	0,044	288	6	16	101,9	44	56	112	2840	0,56
121,0	**ZTR616S PHV933F1210 ME**	2500	4500	**≤24**	0,20	0,044	0,044	285	6	16	101,9	44	56	112	2840	0,42
121,0	**ZTR616S PHV933F1210 ME**	2500	4500	**>24≤32**	0,20	0,044	0,044	285	6	16	101,9	44	56	112	2840	0,42
121,0	**ZTR616S PHV933F1210 ME**	2500	4500	**>32≤38**	0,20	0,044	0,044	285	6	16	101,9	44	56	112	2840	0,42
121,0	**ZTR616S PHV933F1210 MEL**	2500	4500	**>38≤48**	0,20	0,044	0,044	285	6	16	101,9	44	56	112	2840	0,42
ZTR6PH10 (F_{v2BMAX}=56 kN)																
18,00	**ZTR616S PH1032F0180 ME**	1800	3000	**≤32**	0,89	0,296	0,044	261	6	16	101,9	36	56	112	2840	2,83
18,00	**ZTR616S PH1032F0180 ME**	1800	3000	**>32≤38**	0,89	0,296	0,044	262	6	16	101,9	36	56	112	2840	2,83
18,00	**ZTR616S PH1032F0180 ME**	1800	3000	**>38≤48**	0,89	0,296	0,044	262	6	16	101,9	36	56	112	2840	2,83
18,00	**ZTR616S PH1032F0180 MEL**	1800	3000	**>48≤55**	0,89	0,296	0,044	263	6	16	101,9	36	56	112	2840	2,83
18,00	**ZTR616S PH1032F0180 MEL**	1800	3000	**>55≤60**	0,89	0,296	0,044	263	6	16	101,9	36	56	112	2840	2,83
24,00	**ZTR616S PH1032F0240 ME**	2200	3500	**≤32**	0,78	0,222	0,044	262	6	16	101,9	40	56	112	2840	2,12
24,00	**ZTR616S PH1032F0240 ME**	2200	3500	**>32≤38**	0,78	0,222	0,044	262	6	16	101,9	40	56	112	2840	2,12
24,00	**ZTR616S PH1032F0240 ME**	2200	3500	**>38≤48**	0,78	0,222	0,044	262	6	16	101,9	40	56	112	2840	2,12
24,00	**ZTR616S PH1032F0240 MEL**	2200	3500	**>48≤55**	0,78	0,222	0,044	263	6	16	101,9	40	56	112	2840	2,12
24,00	**ZTR616S PH1032F0240 MEL**	2200	3500	**>55≤60**	0,78	0,222	0,044	263	6	16	101,9	40	56	112	2840	2,12
30,00	**ZTR616S PH1032F0300 ME**	2500	4000	**≤32**	0,71	0,178	0,044	262	6	16	101,9	40	56	112	2840	1,70
30,00	**ZTR616S PH1032F0300 ME**	2500	4000	**>32≤38**	0,71	0,178	0,044	262	6	16	101,9	40	56	112	2840	1,70
30,00	**ZTR616S PH1032F0300 ME**	2500	4000	**>38≤48**	0,71	0,178	0,044	262	6	16	101,9	40	56	112	2840	1,70
30,00	**ZTR616S PH1032F0300 MEL**	2500	4000	**>48≤55**	0,71	0,178	0,044	263	6	16	101,9	40	56	112	2840	1,70
30,00	**ZTR616S PH1032F0300 MEL**	2500	4000	**>55≤60**	0,71	0,178	0,044	263	6	16	101,9	40	56	112	2840	1,70
42,00	**ZTR616S PH1032F0420 ME**	2800	4500	**≤32**	0,57	0,127	0,044	262	6	16	101,9	40	56	112	2840	1,21
42,00	**ZTR616S PH1032F0420 ME**	2800	4500	**>32≤38**	0,57	0,127	0,044	262	6	16	101,9	40	56	112	2840	1,21
42,00	**ZTR616S PH1032F0420 ME**	2800	4500	**>38≤48**	0,57	0,127	0,044	262	6	16	101,9	40	56	112	2840	1,21
42,00	**ZTR616S PH1032F0420 MEL**	2800	4500	**>48≤55**	0,57	0,127	0,044	262	6	16	101,9	40	56	112	2840	1,21
48,00	**ZTR616S PH1032F0480 ME**	2800	4500	**≤32**	0,50	0,111	0,044	261	6	16	101,9	40	56	112	2840	1,06
48,00	**ZTR616S PH1032F0480 ME**	2800	4500	**>32≤38**	0,50	0,111	0,044	261	6	16	101,9	40	56	112	2840	1,06
48,00	**ZTR616S PH1032F0480 ME**	2800	4500	**>38≤48**	0,50	0,111	0,044	261	6	16	101,9	40	56	112	2840	1,06
48,00	**ZTR616S PH1032F0480 MEL**	2800	4500	**>48≤55**	0,50	0,111	0,044	262	6	16	101,9	40	56	112	2840	1,06
60,00	**ZTR616S PH1032F0600 ME**	2800	4500	**≤32**	0,40	0,089	0,044	260	6	16	101,9	40	56	112	2840	0,85
60,00	**ZTR616S PH1032F0600 ME**	2800	4500	**>32≤38**	0,40	0,089	0,044	260	6	16	101,9	40	56	112	2840	0,85

Rack and pinion drive **ZTR-PH** helical gearing

*Accionamiento de cremallera **ZTR-PH** dentado helicoidal*

Azionamento a cremagliera **ZTR-PH** dentatura elicoidale

STÖBER ATLANTA

Please take notice of the indications on page A6!

¡Por favor observe las indicaciones en la página A6!

Si raccomanda di rispettare le avvertenze a pagina A6!

i	Typ	n_{1MAX} DB [min-1]	n_{1MAX} ZB [min-1]	MWø [mm]	v_{MAX} ZB [m/s]	K_v [(m/s)/(1000/min)]	Δs [mm]	C_{Lges} [N/µm]	m	z	d_0 [mm]	F_{v2N} [kN]	F_{v2B} [kN]	F_{v2NOT} [kN]	M_{2B} [Nm]	K_{M1} [Nm/1000N]
ZTR6PH10 (F_{v2BMAX}=56 kN)																
60,00	**ZTR616S PH1032F0600 ME**	2800	4500	**>38≤48**	0,40	0,089	0,044	260	6	16	101,9	40	56	112	2840	0,85
60,00	**ZTR616S PH1032F0600 MEL**	2800	4500	**>48≤55**	0,40	0,089	0,044	261	6	16	101,9	40	56	112	2840	0,85
ZTR6PHV10 (F_{v2BMAX}=56 kN)																
61,00	**ZTR616S PHV1033F0610 ME**	2500	4500	**>32≤38**	0,39	0,087	0,044	255	6	16	101,9	40	56	112	2840	0,84
61,00	**ZTR616S PHV1033F0610 ME**	2500	4500	**>38≤48**	0,39	0,087	0,044	255	6	16	101,9	40	56	112	2840	0,84
61,00	**ZTR616S PHV1033F0610 MEL**	2500	4500	**>48≤55**	0,39	0,087	0,044	255	6	16	101,9	40	56	112	2840	0,84
61,00	**ZTR616S PHV1033F0610 MEL**	2500	4500	**>55≤60**	0,39	0,087	0,044	255	6	16	101,9	40	56	112	2840	0,84
91,00	**ZTR616S PHV1033F0910 ME**	2500	4500	**≤32**	0,26	0,059	0,044	255	6	16	101,9	40	56	112	2840	0,56
91,00	**ZTR616S PHV1033F0910 ME**	2500	4500	**>32≤38**	0,26	0,059	0,044	255	6	16	101,9	40	56	112	2840	0,56
91,00	**ZTR616S PHV1033F0910 ME**	2500	4500	**>38≤48**	0,26	0,059	0,044	255	6	16	101,9	40	56	112	2840	0,56
91,00	**ZTR616S PHV1033F0910 MEL**	2500	4500	**>48≤55**	0,26	0,059	0,044	255	6	16	101,9	40	56	112	2840	0,56
ZTR8PH10 (F_{v2BMAX}=60 kN)																
18,00	**ZTR812S PH1032F0180 ME**	1800	3000	**≤32**	0,89	0,296	0,044	261	8	12	101,9	35	60	121	3080	2,83
18,00	**ZTR812S PH1032F0180 ME**	1800	3000	**>32≤38**	0,89	0,296	0,044	261	8	12	101,9	35	60	121	3080	2,83
18,00	**ZTR812S PH1032F0180 ME**	1800	3000	**>38≤48**	0,89	0,296	0,044	261	8	12	101,9	35	60	121	3080	2,83
18,00	**ZTR812S PH1032F0180 MEL**	1800	3000	**>48≤55**	0,89	0,296	0,044	263	8	12	101,9	35	60	121	3080	2,83
18,00	**ZTR812S PH1032F0180 MEL**	1800	3000	**>55≤60**	0,89	0,296	0,044	263	8	12	101,9	35	60	121	3080	2,83
24,00	**ZTR812S PH1032F0240 ME**	2200	3500	**≤32**	0,78	0,222	0,044	261	8	12	101,9	38	60	121	3080	2,12
24,00	**ZTR812S PH1032F0240 ME**	2200	3500	**>32≤38**	0,78	0,222	0,044	262	8	12	101,9	38	60	121	3080	2,12
24,00	**ZTR812S PH1032F0240 ME**	2200	3500	**>38≤48**	0,78	0,222	0,044	262	8	12	101,9	38	60	121	3080	2,12
24,00	**ZTR812S PH1032F0240 MEL**	2200	3500	**>48≤55**	0,78	0,222	0,044	263	8	12	101,9	38	60	121	3080	2,12
24,00	**ZTR812S PH1032F0240 MEL**	2200	3500	**>55≤60**	0,78	0,222	0,044	263	8	12	101,9	38	60	121	3080	2,12
30,00	**ZTR812S PH1032F0300 ME**	2500	4000	**≤32**	0,71	0,178	0,044	262	8	12	101,9	39	60	121	3080	1,70
30,00	**ZTR812S PH1032F0300 ME**	2500	4000	**>32≤38**	0,71	0,178	0,044	262	8	12	101,9	39	60	121	3080	1,70
30,00	**ZTR812S PH1032F0300 ME**	2500	4000	**>38≤48**	0,71	0,178	0,044	262	8	12	101,9	39	60	121	3080	1,70
30,00	**ZTR812S PH1032F0300 MEL**	2500	4000	**>48≤55**	0,71	0,178	0,044	262	8	12	101,9	39	60	121	3080	1,70
30,00	**ZTR812S PH1032F0300 MEL**	2500	4000	**>55≤60**	0,71	0,178	0,044	262	8	12	101,9	39	60	121	3080	1,70
42,00	**ZTR812S PH1032F0420 ME**	2800	4500	**≤32**	0,57	0,127	0,044	261	8	12	101,9	39	60	121	3080	1,21
42,00	**ZTR812S PH1032F0420 ME**	2800	4500	**>32≤38**	0,57	0,127	0,044	261	8	12	101,9	39	60	121	3080	1,21
42,00	**ZTR812S PH1032F0420 ME**	2800	4500	**>38≤48**	0,57	0,127	0,044	261	8	12	101,9	39	60	121	3080	1,21
42,00	**ZTR812S PH1032F0420 MEL**	2800	4500	**>48≤55**	0,57	0,127	0,044	262	8	12	101,9	39	60	121	3080	1,21
48,00	**ZTR812S PH1032F0480 ME**	2800	4500	**≤32**	0,50	0,111	0,044	261	8	12	101,9	39	60	121	3080	1,06
48,00	**ZTR812S PH1032F0480 ME**	2800	4500	**>32≤38**	0,50	0,111	0,044	261	8	12	101,9	39	60	121	3080	1,06
48,00	**ZTR812S PH1032F0480 ME**	2800	4500	**>38≤48**	0,50	0,111	0,044	261	8	12	101,9	39	60	121	3080	1,06
48,00	**ZTR812S PH1032F0480 MEL**	2800	4500	**>48≤55**	0,50	0,111	0,044	261	8	12	101,9	39	60	121	3080	1,06
60,00	**ZTR812S PH1032F0600 ME**	2800	4500	**≤32**	0,40	0,089	0,044	260	8	12	101,9	39	60	121	3080	0,85
60,00	**ZTR812S PH1032F0600 ME**	2800	4500	**>32≤38**	0,40	0,089	0,044	260	8	12	101,9	39	60	121	3080	0,85
60,00	**ZTR812S PH1032F0600 ME**	2800	4500	**>38≤48**	0,40	0,089	0,044	260	8	12	101,9	39	60	121	3080	0,85
60,00	**ZTR812S PH1032F0600 MEL**	2800	4500	**>48≤55**	0,40	0,089	0,044	260	8	12	101,9	39	60	121	3080	0,85
ZTR8PHV10 (F_{v2BMAX}=60 kN)																
61,00	**ZTR812S PHV1033F0610 ME**	2500	4500	**>32≤38**	0,39	0,087	0,044	255	8	12	101,9	39	60	121	3080	0,84
61,00	**ZTR812S PHV1033F0610 ME**	2500	4500	**>38≤48**	0,39	0,087	0,044	255	8	12	101,9	39	60	121	3080	0,84
61,00	**ZTR812S PHV1033F0610 MEL**	2500	4500	**>48≤55**	0,39	0,087	0,044	255	8	12	101,9	39	60	121	3080	0,84
61,00	**ZTR812S PHV1033F0610 MEL**	2500	4500	**>55≤60**	0,39	0,087	0,044	255	8	12	101,9	39	60	121	3080	0,84
91,00	**ZTR812S PHV1033F0910 ME**	2500	4500	**≤32**	0,26	0,059	0,044	254	8	12	101,9	39	60	121	3080	0,56
91,00	**ZTR812S PHV1033F0910 ME**	2500	4500	**>32≤38**	0,26	0,059	0,044	254	8	12	101,9	39	60	121	3080	0,56
91,00	**ZTR812S PHV1033F0910 ME**	2500	4500	**>38≤48**	0,26	0,059	0,044	254	8	12	101,9	39	60	121	3080	0,56
91,00	**ZTR812S PHV1033F0910 MEL**	2500	4500	**>48≤55**	0,26	0,059	0,044	254	8	12	101,9	39	60	121	3080	0,56

Selection table
Rack and pinion drive
ZTR-KS helical gearing

Tabla de selección
Accionamiento de cremallera ***ZTR-KS***
dentado helicoidal

Tabella di selezione
Azionamento a cremagliera **ZTR-KS**
dentatura elicoidale

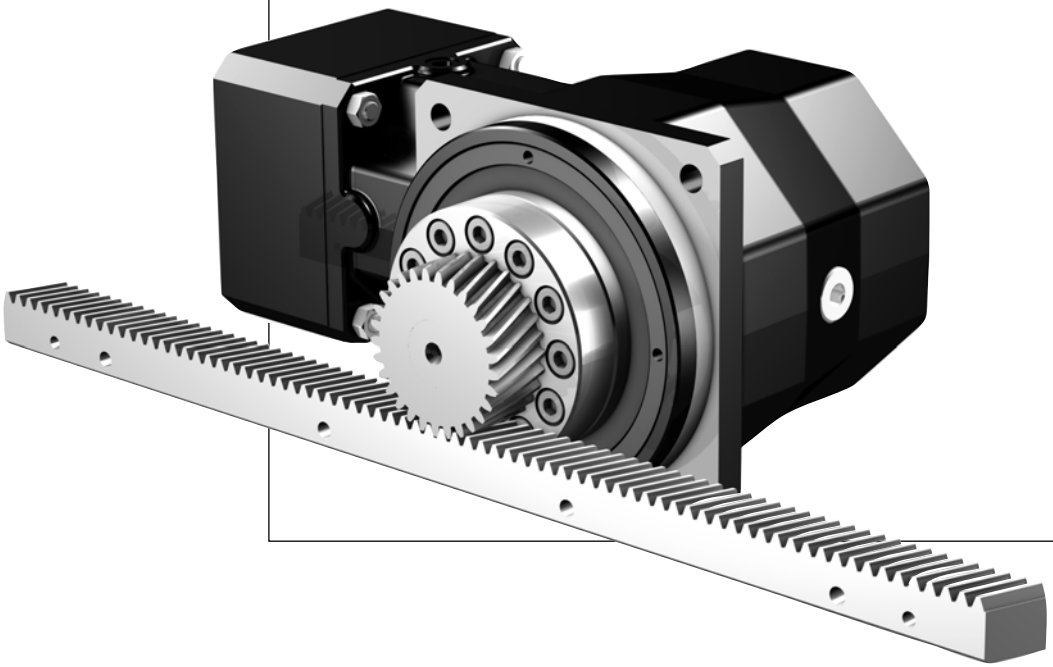

ZTR

Rack and pinion drive **ZTR-KS** helical gearing

*Accionamiento de cremallera **ZTR-KS** dentado helicoidal*

Azionamento a cremagliera **ZTR-KS** dentatura elicoidale

STÖBER ATLANTA

Please take notice of the indications on page A6!

¡Por favor observe las indicaciones en la página A6!

Si raccomanda di rispettare le avvertenze a pagina A6!

i	Typ	n_{1MAX} DB [min-1]	n_{1MAX} ZB [min-1]	MWø [mm]	v_{MAX} ZB [m/s]	K_v [(m/s)/(1000/min)]	Δs [mm]	C_{Lges} [N/µm]	m	z	d_0 [mm]	F_{v2N} [kN]	F_{v2B} [kN]	F_{v2NOT} [kN]	M_{2B} [Nm]	K_{M1} [Nm/1000N]
ZTR2KS4 (F_{v2BMAX}=6.7 kN)																
6,000	**ZTR212S KS402_0060 ME**	3000	6000	**≤11**	1,33	0,222	0,022	47	2	12	25,5	4,4	6,7	9,7	85	2,12
6,000	**ZTR212S KS402_0060 ME**	3000	6000	**>11≤14**	1,33	0,222	0,022	47	2	12	25,5	4,4	6,7	9,7	85	2,12
6,000	**ZTR212S KS402_0060 ME**	3000	6000	**>14≤19**	1,33	0,222	0,022	47	2	12	25,5	4,4	6,7	9,7	85	2,12
6,000	**ZTR216S KS402_0060 ME**	3000	6000	**≤11**	1,78	0,296	0,030	39	2	16	34,0	3,5	5,3	8,2	90	2,83
6,000	**ZTR216S KS402_0060 ME**	3000	6000	**>11≤14**	1,78	0,296	0,030	39	2	16	34,0	3,5	5,3	8,2	90	2,83
6,000	**ZTR216S KS402_0060 ME**	3000	6000	**>14≤19**	1,78	0,296	0,030	39	2	16	34,0	3,5	5,3	8,2	90	2,83
6,000	**ZTR212S KS402_0060 MEL**	3000	6000	**>19≤24**	1,33	0,222	0,022	47	2	12	25,5	4,4	6,7	9,7	85	2,12
6,000	**ZTR216S KS402_0060 MEL**	3000	6000	**>19≤24**	1,78	0,296	0,030	40	2	16	34,0	3,5	5,3	8,2	90	2,83
8,000	**ZTR212S KS402_0080 ME**	3500	6000	**≤11**	1,00	0,167	0,022	47	2	12	25,5	4,8	6,7	9,7	85	1,59
8,000	**ZTR212S KS402_0080 ME**	3500	6000	**>11≤14**	1,00	0,167	0,022	47	2	12	25,5	4,8	6,7	9,7	85	1,59
8,000	**ZTR212S KS402_0080 ME**	3500	6000	**>14≤19**	1,00	0,167	0,022	47	2	12	25,5	4,8	6,7	9,7	85	1,59
8,000	**ZTR216S KS402_0080 ME**	3500	6000	**≤11**	1,33	0,222	0,030	40	2	16	34,0	3,8	5,3	8,2	90	2,12
8,000	**ZTR216S KS402_0080 ME**	3500	6000	**>11≤14**	1,33	0,222	0,030	40	2	16	34,0	3,8	5,3	8,2	90	2,12
8,000	**ZTR216S KS402_0080 ME**	3500	6000	**>14≤19**	1,33	0,222	0,030	40	2	16	34,0	3,8	5,3	8,2	90	2,12
8,000	**ZTR212S KS402_0080 MEL**	3500	6000	**>19≤24**	1,00	0,167	0,022	47	2	12	25,5	4,8	6,7	9,7	85	1,59
8,000	**ZTR216S KS402_0080 MEL**	3500	6000	**>19≤24**	1,33	0,222	0,030	40	2	16	34,0	3,8	5,3	8,2	90	2,12
10,00	**ZTR212S KS402_0100 ME**	3800	6000	**≤11**	0,80	0,133	0,022	47	2	12	25,5	5,1	6,7	9,7	85	1,27
10,00	**ZTR212S KS402_0100 ME**	3800	6000	**>11≤14**	0,80	0,133	0,022	47	2	12	25,5	5,1	6,7	9,7	85	1,27
10,00	**ZTR212S KS402_0100 ME**	3800	6000	**>14≤19**	0,80	0,133	0,022	47	2	12	25,5	5,1	6,7	9,7	85	1,27
10,00	**ZTR216S KS402_0100 ME**	3800	6000	**≤11**	1,07	0,178	0,030	40	2	16	34,0	3,8	5,3	8,2	90	1,70
10,00	**ZTR216S KS402_0100 ME**	3800	6000	**>11≤14**	1,07	0,178	0,030	40	2	16	34,0	3,8	5,3	8,2	90	1,70
10,00	**ZTR216S KS402_0100 ME**	3800	6000	**>14≤19**	1,07	0,178	0,030	40	2	16	34,0	3,8	5,3	8,2	90	1,70
10,00	**ZTR212S KS402_0100 MEL**	3800	6000	**>19≤24**	0,80	0,133	0,022	47	2	12	25,5	5,1	6,7	9,7	85	1,27
10,00	**ZTR216S KS402_0100 MEL**	3800	6000	**>19≤24**	1,07	0,178	0,030	40	2	16	34,0	3,8	5,3	8,2	90	1,70
14,00	**ZTR212S KS402_0140 ME**	4000	6000	**≤11**	0,57	0,095	0,022	47	2	12	25,5	5,1	6,7	9,7	85	0,91
14,00	**ZTR212S KS402_0140 ME**	4000	6000	**>11≤14**	0,57	0,095	0,022	47	2	12	25,5	5,1	6,7	9,7	85	0,91
14,00	**ZTR212S KS402_0140 ME**	4000	6000	**>14≤19**	0,57	0,095	0,022	47	2	12	25,5	5,1	6,7	9,7	85	0,91
14,00	**ZTR216S KS402_0140 ME**	4000	6000	**≤11**	0,76	0,127	0,030	40	2	16	34,0	3,8	5,3	8,2	90	1,21
14,00	**ZTR216S KS402_0140 ME**	4000	6000	**>11≤14**	0,76	0,127	0,030	40	2	16	34,0	3,8	5,3	8,2	90	1,21
14,00	**ZTR216S KS402_0140 ME**	4000	6000	**>14≤19**	0,76	0,127	0,030	40	2	16	34,0	3,8	5,3	8,2	90	1,21
14,00	**ZTR212S KS402_0140 MEL**	4000	6000	**>19≤24**	0,57	0,095	0,022	47	2	12	25,5	5,1	6,7	9,7	85	0,91
14,00	**ZTR216S KS402_0140 MEL**	4000	6000	**>19≤24**	0,76	0,127	0,030	40	2	16	34,0	3,8	5,3	8,2	90	1,21
20,00	**ZTR212S KS402_0200 ME**	4000	6000	**≤11**	0,40	0,067	0,022	47	2	12	25,5	4,7	6,7	9,7	85	0,64
20,00	**ZTR212S KS402_0200 ME**	4000	6000	**>11≤14**	0,40	0,067	0,022	47	2	12	25,5	4,7	6,7	9,7	85	0,64
20,00	**ZTR212S KS402_0200 ME**	4000	6000	**>14≤19**	0,40	0,067	0,022	47	2	12	25,5	4,7	6,7	9,7	85	0,64
20,00	**ZTR216S KS402_0200 ME**	4000	6000	**≤11**	0,53	0,089	0,030	40	2	16	34,0	3,5	5,3	8,2	90	0,85
20,00	**ZTR216S KS402_0200 ME**	4000	6000	**>11≤14**	0,53	0,089	0,030	40	2	16	34,0	3,5	5,3	8,2	90	0,85
20,00	**ZTR216S KS402_0200 ME**	4000	6000	**>14≤19**	0,53	0,089	0,030	40	2	16	34,0	3,5	5,3	8,2	90	0,85
20,00	**ZTR212S KS402_0200 MEL**	4000	6000	**>19≤24**	0,40	0,067	0,022	47	2	12	25,5	4,7	6,7	9,7	85	0,64
20,00	**ZTR216S KS402_0200 MEL**	4000	6000	**>19≤24**	0,53	0,089	0,030	40	2	16	34,0	3,5	5,3	8,2	90	0,85
24,00	**ZTR212S KS403_0240 ME**	3500	6000	**≤9**	0,33	0,056	0,022	47	2	12	25,5	4,7	6,7	9,7	85	0,53
24,00	**ZTR212S KS403_0240 ME**	3500	6000	**>9≤11**	0,33	0,056	0,022	47	2	12	25,5	4,7	6,7	9,7	85	0,53
24,00	**ZTR212S KS403_0240 ME**	3500	6000	**>11≤14**	0,33	0,056	0,022	47	2	12	25,5	4,7	6,7	9,7	85	0,53
24,00	**ZTR216S KS403_0240 ME**	3500	6000	**≤9**	0,44	0,074	0,030	40	2	16	34,0	3,5	5,3	8,2	90	0,71
24,00	**ZTR216S KS403_0240 ME**	3500	6000	**>9≤11**	0,44	0,074	0,030	40	2	16	34,0	3,5	5,3	8,2	90	0,71
24,00	**ZTR216S KS403_0240 ME**	3500	6000	**>11≤14**	0,44	0,074	0,030	40	2	16	34,0	3,5	5,3	8,2	90	0,71
24,00	**ZTR212S KS403_0240 MEL**	3500	6000	**>14≤19**	0,33	0,056	0,022	47	2	12	25,5	4,7	6,7	9,7	85	0,53
24,00	**ZTR216S KS403_0240 MEL**	3500	6000	**>14≤19**	0,44	0,074	0,030	40	2	16	34,0	3,5	5,3	8,2	90	0,71
32,00	**ZTR212S KS403_0320 ME**	3500	6000	**≤9**	0,25	0,042	0,022	47	2	12	25,5	5,1	6,7	9,7	85	0,40
32,00	**ZTR212S KS403_0320 ME**	3500	6000	**>9≤11**	0,25	0,042	0,022	47	2	12	25,5	5,1	6,7	9,7	85	0,40
32,00	**ZTR212S KS403_0320 ME**	3500	6000	**>11≤14**	0,25	0,042	0,022	47	2	12	25,5	5,1	6,7	9,7	85	0,40
32,00	**ZTR216S KS403_0320 ME**	3500	6000	**≤9**	0,33	0,056	0,030	40	2	16	34,0	3,8	5,3	8,2	90	0,53
32,00	**ZTR216S KS403_0320 ME**	3500	6000	**>9≤11**	0,33	0,056	0,030	40	2	16	34,0	3,8	5,3	8,2	90	0,53
32,00	**ZTR216S KS403_0320 ME**	3500	6000	**>11≤14**	0,33	0,056	0,030	40	2	16	34,0	3,8	5,3	8,2	90	0,53
32,00	**ZTR212S KS403_0320 MEL**	3500	6000	**>14≤19**	0,25	0,042	0,022	47	2	12	25,5	5,1	6,7	9,7	85	0,40
32,00	**ZTR216S KS403_0320 MEL**	3500	6000	**>14≤19**	0,33	0,056	0,030	40	2	16	34,0	3,8	5,3	8,2	90	0,53
40,00	**ZTR212S KS403_0400 ME**	3500	6000	**≤9**	0,20	0,033	0,022	47	2	12	25,5	5,1	6,7	9,7	85	0,32
40,00	**ZTR212S KS403_0400 ME**	3500	6000	**>9≤11**	0,20	0,033	0,022	47	2	12	25,5	5,1	6,7	9,7	85	0,32
40,00	**ZTR212S KS403_0400 ME**	3500	6000	**>11≤14**	0,20	0,033	0,022	47	2	12	25,5	5,1	6,7	9,7	85	0,32
40,00	**ZTR216S KS403_0400 ME**	3500	6000	**≤9**	0,27	0,045	0,030	40	2	16	34,0	3,8	5,3	8,2	90	0,42
40,00	**ZTR216S KS403_0400 ME**	3500	6000	**>9≤11**	0,27	0,045	0,030	40	2	16	34,0	3,8	5,3	8,2	90	0,42
40,00	**ZTR216S KS403_0400 ME**	3500	6000	**>11≤14**	0,27	0,045	0,030	40	2	16	34,0	3,8	5,3	8,2	90	0,42

ID 442259.05 - 01.17

Rack and pinion drive **ZTR-KS** helical gearing

*Accionamiento de cremallera **ZTR-KS** dentado helicoidal*

Azionamento a cremagliera **ZTR-KS** dentatura elicoidale

STÖBER ATLANTA

Please take notice of the indications on page A6! ***¡Por favor observe las indicaciones en la página A6!*** **Si raccomanda di rispettare le avvertenze a pagina A6!**

i	Typ	n_{1MAX} DB [min-1]	n_{1MAX} ZB [min-1]	MWø [mm]	v_{MAX} ZB [m/s]	K_v [(m/s)/(1000/min)]	Δs [mm]	CL_{ges} [N/µm]	m	z	d_0 [mm]	F_{v2N} [kN]	F_{v2B} [kN]	F_{v2NOT} [kN]	M_{2B} [Nm]	K_{M1} [Nm/1000N]
ZTR2KS4 (F_{v2BMAX}=6.7 kN)																
40,00	**ZTR212S KS403_0400 MEL**	3500	6000	**>14≤19**	0,20	0,033	0,022	47	2	12	25,5	5,1	6,7	9,7	85	0,32
40,00	**ZTR216S KS403_0400 MEL**	3500	6000	**>14≤19**	0,27	0,045	0,030	40	2	16	34,0	3,8	5,3	8,2	90	0,42
50,00	**ZTR212S KS403_0500 ME**	4000	6000	**≤9**	0,16	0,027	0,022	47	2	12	25,5	5,1	6,7	9,7	85	0,26
50,00	**ZTR212S KS403_0500 ME**	4000	6000	**>9≤11**	0,16	0,027	0,022	47	2	12	25,5	5,1	6,7	9,7	85	0,26
50,00	**ZTR212S KS403_0500 ME**	4000	6000	**>11≤14**	0,16	0,027	0,022	47	2	12	25,5	5,1	6,7	9,7	85	0,26
50,00	**ZTR216S KS403_0500 ME**	4000	6000	**≤9**	0,21	0,036	0,030	40	2	16	34,0	3,8	5,3	8,2	90	0,34
50,00	**ZTR216S KS403_0500 ME**	4000	6000	**>9≤11**	0,21	0,036	0,030	40	2	16	34,0	3,8	5,3	8,2	90	0,34
50,00	**ZTR216S KS403_0500 ME**	4000	6000	**>11≤14**	0,21	0,036	0,030	40	2	16	34,0	3,8	5,3	8,2	90	0,34
50,00	**ZTR212S KS403_0500 MEL**	4000	6000	**>14≤19**	0,16	0,027	0,022	47	2	12	25,5	5,1	6,7	9,7	85	0,26
50,00	**ZTR216S KS403_0500 MEL**	4000	6000	**>14≤19**	0,21	0,036	0,030	40	2	16	34,0	3,8	5,3	8,2	90	0,34
70,00	**ZTR212S KS403_0700 ME**	4500	6000	**≤9**	0,11	0,019	0,022	47	2	12	25,5	5,1	6,7	9,7	85	0,18
70,00	**ZTR212S KS403_0700 ME**	4500	6000	**>9≤11**	0,11	0,019	0,022	47	2	12	25,5	5,1	6,7	9,7	85	0,18
70,00	**ZTR212S KS403_0700 ME**	4500	6000	**>11≤14**	0,11	0,019	0,022	47	2	12	25,5	5,1	6,7	9,7	85	0,18
70,00	**ZTR216S KS403_0700 ME**	4500	6000	**≤9**	0,15	0,025	0,030	40	2	16	34,0	3,8	5,3	8,2	90	0,24
70,00	**ZTR216S KS403_0700 ME**	4500	6000	**>9≤11**	0,15	0,025	0,030	40	2	16	34,0	3,8	5,3	8,2	90	0,24
70,00	**ZTR216S KS403_0700 ME**	4500	6000	**>11≤14**	0,15	0,025	0,030	40	2	16	34,0	3,8	5,3	8,2	90	0,24
70,00	**ZTR212S KS403_0700 MEL**	4500	6000	**>14≤19**	0,11	0,019	0,022	47	2	12	25,5	5,1	6,7	9,7	85	0,18
70,00	**ZTR216S KS403_0700 MEL**	4500	6000	**>14≤19**	0,15	0,025	0,030	40	2	16	34,0	3,8	5,3	8,2	90	0,24
80,00	**ZTR212S KS403_0800 ME**	4500	6000	**≤9**	0,10	0,017	0,022	47	2	12	25,5	5,1	6,7	9,7	85	0,16
80,00	**ZTR212S KS403_0800 ME**	4500	6000	**>9≤11**	0,10	0,017	0,022	47	2	12	25,5	5,1	6,7	9,7	85	0,16
80,00	**ZTR212S KS403_0800 ME**	4500	6000	**>11≤14**	0,10	0,017	0,022	47	2	12	25,5	5,1	6,7	9,7	85	0,16
80,00	**ZTR216S KS403_0800 ME**	4500	6000	**≤9**	0,13	0,022	0,030	40	2	16	34,0	3,8	5,3	8,2	90	0,21
80,00	**ZTR216S KS403_0800 ME**	4500	6000	**>9≤11**	0,13	0,022	0,030	40	2	16	34,0	3,8	5,3	8,2	90	0,21
80,00	**ZTR216S KS403_0800 ME**	4500	6000	**>11≤14**	0,13	0,022	0,030	40	2	16	34,0	3,8	5,3	8,2	90	0,21
80,00	**ZTR212S KS403_0800 MEL**	4500	6000	**>14≤19**	0,10	0,017	0,022	47	2	12	25,5	5,1	6,7	9,7	85	0,16
80,00	**ZTR216S KS403_0800 MEL**	4500	6000	**>14≤19**	0,13	0,022	0,030	40	2	16	34,0	3,8	5,3	8,2	90	0,21
100,0	**ZTR212S KS403_1000 ME**	4500	6000	**≤9**	0,08	0,013	0,022	47	2	12	25,5	5,1	6,7	9,7	85	0,13
100,0	**ZTR212S KS403_1000 ME**	4500	6000	**>9≤11**	0,08	0,013	0,022	47	2	12	25,5	5,1	6,7	9,7	85	0,13
100,0	**ZTR212S KS403_1000 ME**	4500	6000	**>11≤14**	0,08	0,013	0,022	47	2	12	25,5	5,1	6,7	9,7	85	0,13
100,0	**ZTR216S KS403_1000 ME**	4500	6000	**≤9**	0,11	0,018	0,030	40	2	16	34,0	3,8	5,3	8,2	90	0,17
100,0	**ZTR216S KS403_1000 ME**	4500	6000	**>9≤11**	0,11	0,018	0,030	40	2	16	34,0	3,8	5,3	8,2	90	0,17
100,0	**ZTR216S KS403_1000 ME**	4500	6000	**>11≤14**	0,11	0,018	0,030	40	2	16	34,0	3,8	5,3	8,2	90	0,17
100,0	**ZTR212S KS403_1000 MEL**	4500	6000	**>14≤19**	0,08	0,013	0,022	47	2	12	25,5	5,1	6,7	9,7	85	0,13
100,0	**ZTR216S KS403_1000 MEL**	4500	6000	**>14≤19**	0,11	0,018	0,030	40	2	16	34,0	3,8	5,3	8,2	90	0,17
140,0	**ZTR212S KS403_1400 ME**	4500	6000	**≤9**	0,06	0,010	0,022	47	2	12	25,5	5,1	6,7	9,7	85	0,09
140,0	**ZTR212S KS403_1400 ME**	4500	6000	**>9≤11**	0,06	0,010	0,022	47	2	12	25,5	5,1	6,7	9,7	85	0,09
140,0	**ZTR212S KS403_1400 ME**	4500	6000	**>11≤14**	0,06	0,010	0,022	47	2	12	25,5	5,1	6,7	9,7	85	0,09
140,0	**ZTR216S KS403_1400 ME**	4500	6000	**≤9**	0,08	0,013	0,030	40	2	16	34,0	3,8	5,3	8,2	90	0,12
140,0	**ZTR216S KS403_1400 ME**	4500	6000	**>9≤11**	0,08	0,013	0,030	40	2	16	34,0	3,8	5,3	8,2	90	0,12
140,0	**ZTR216S KS403_1400 ME**	4500	6000	**>11≤14**	0,08	0,013	0,030	40	2	16	34,0	3,8	5,3	8,2	90	0,12
140,0	**ZTR212S KS403_1400 MEL**	4500	6000	**>14≤19**	0,06	0,010	0,022	47	2	12	25,5	5,1	6,7	9,7	85	0,09
140,0	**ZTR216S KS403_1400 MEL**	4500	6000	**>14≤19**	0,08	0,013	0,030	40	2	16	34,0	3,8	5,3	8,2	90	0,12
200,0	**ZTR212S KS403_2000 ME**	4500	6000	**≤9**	0,04	0,007	0,022	47	2	12	25,5	4,7	6,7	9,7	85	0,06
200,0	**ZTR212S KS403_2000 ME**	4500	6000	**>9≤11**	0,04	0,007	0,022	47	2	12	25,5	4,7	6,7	9,7	85	0,06
200,0	**ZTR212S KS403_2000 ME**	4500	6000	**>11≤14**	0,04	0,007	0,022	47	2	12	25,5	4,7	6,7	9,7	85	0,06
200,0	**ZTR216S KS403_2000 ME**	4500	6000	**≤9**	0,05	0,009	0,030	40	2	16	34,0	3,5	5,3	8,2	90	0,09
200,0	**ZTR216S KS403_2000 ME**	4500	6000	**>9≤11**	0,05	0,009	0,030	40	2	16	34,0	3,5	5,3	8,2	90	0,09
200,0	**ZTR216S KS403_2000 ME**	4500	6000	**>11≤14**	0,05	0,009	0,030	40	2	16	34,0	3,5	5,3	8,2	90	0,09
200,0	**ZTR212S KS403_2000 MEL**	4500	6000	**>14≤19**	0,04	0,007	0,022	47	2	12	25,5	4,7	6,7	9,7	85	0,06
200,0	**ZTR216S KS403_2000 MEL**	4500	6000	**>14≤19**	0,05	0,009	0,030	40	2	16	34,0	3,5	5,3	8,2	90	0,09

Rack and pinion drive **ZTR-KS** helical gearing
*Accionamiento de cremallera **ZTR-KS** dentado helicoidal*
Azionamento a cremagliera **ZTR-KS** dentatura elicoidale

STÖBER ATLANTA

Please take notice of the indications on page A6! ***¡Por favor observe las indicaciones en la página A6!*** **Si raccomanda di rispettare le avvertenze a pagina A6!**

i	Typ	n_{1MAX} DB [min-1]	n_{1MAX} ZB [min-1]	MWø [mm]	v_{MAX} ZB [m/s]	K_v [(m/s)/(1000/min)]	Δs [mm]	C_{Lges} [N/µm]	m	z	d_0 [mm]	F_{v2N} [kN]	F_{v2B} [kN]	F_{v2NOT} [kN]	M_{2B} [Nm]	K_{M1} [Nm/1000N]
ZTR2KS5 (F_{v2BMAX}=9.9 kN)																
6,000	**ZTR212S KS502_0060 ME**	2500	5500	**≤14**	1,22	0,222	0,019	64	2	12	25,5	6,7	6,7	13	85	2,12
6,000	**ZTR212S KS502_0060 ME**	2500	5500	**>14≤19**	1,22	0,222	0,019	64	2	12	25,5	6,7	6,7	13	85	2,12
6,000	**ZTR212S KS502_0060 ME**	2500	5500	**>19≤24**	1,22	0,222	0,019	64	2	12	25,5	6,7	6,7	13	85	2,12
6,000	**ZTR219S KS502_0060 ME**	2500	5500	**≤14**	1,94	0,352	0,029	52	2	19	40,3	5,0	9,9	13	200	3,36
6,000	**ZTR219S KS502_0060 ME**	2500	5500	**>14≤19**	1,94	0,352	0,029	52	2	19	40,3	5,0	9,9	14	200	3,36
6,000	**ZTR219S KS502_0060 ME**	2500	5500	**>19≤24**	1,94	0,352	0,029	52	2	19	40,3	5,0	9,9	14	200	3,36
6,000	**ZTR223S KS502_0060 ME**	2500	5500	**≤14**	2,34	0,426	0,035	45	2	23	48,8	4,1	8,2	11	200	4,07
6,000	**ZTR223S KS502_0060 ME**	2500	5500	**>14≤19**	2,34	0,426	0,035	45	2	23	48,8	4,1	8,2	12	200	4,07
6,000	**ZTR223S KS502_0060 ME**	2500	5500	**>19≤24**	2,34	0,426	0,035	45	2	23	48,8	4,1	8,2	12	200	4,07
6,000	**ZTR212S KS502_0060 MEL**	2500	5500	**>24≤32**	1,22	0,222	0,019	64	2	12	25,5	6,7	6,7	13	85	2,12
6,000	**ZTR219S KS502_0060 MEL**	2500	5500	**>24≤32**	1,94	0,352	0,029	53	2	19	40,3	5,0	9,9	14	200	3,36
6,000	**ZTR223S KS502_0060 MEL**	2500	5500	**>24≤32**	2,34	0,426	0,035	45	2	23	48,8	4,1	8,2	12	200	4,07
8,000	**ZTR212S KS502_0080 ME**	2800	6000	**≤14**	1,00	0,167	0,019	64	2	12	25,5	6,7	6,7	13	85	1,59
8,000	**ZTR212S KS502_0080 ME**	2800	6000	**>14≤19**	1,00	0,167	0,019	64	2	12	25,5	6,7	6,7	13	85	1,59
8,000	**ZTR212S KS502_0080 ME**	2800	6000	**>19≤24**	1,00	0,167	0,019	64	2	12	25,5	6,7	6,7	13	85	1,59
8,000	**ZTR219S KS502_0080 ME**	2800	6000	**≤14**	1,58	0,264	0,029	53	2	19	40,3	6,2	9,9	14	200	2,52
8,000	**ZTR219S KS502_0080 ME**	2800	6000	**>14≤19**	1,58	0,264	0,029	53	2	19	40,3	6,2	9,9	14	200	2,52
8,000	**ZTR219S KS502_0080 ME**	2800	6000	**>19≤24**	1,58	0,264	0,029	53	2	19	40,3	6,2	9,9	14	200	2,52
8,000	**ZTR223S KS502_0080 ME**	2800	6000	**≤14**	1,92	0,320	0,035	45	2	23	48,8	5,1	8,2	12	200	3,05
8,000	**ZTR223S KS502_0080 ME**	2800	6000	**>14≤19**	1,92	0,320	0,035	45	2	23	48,8	5,1	8,2	12	200	3,05
8,000	**ZTR223S KS502_0080 ME**	2800	6000	**>19≤24**	1,92	0,320	0,035	45	2	23	48,8	5,1	8,2	12	200	3,05
8,000	**ZTR212S KS502_0080 MEL**	2800	6000	**>24≤32**	1,00	0,167	0,019	65	2	12	25,5	6,7	6,7	13	85	1,59
8,000	**ZTR219S KS502_0080 MEL**	2800	6000	**>24≤32**	1,58	0,264	0,029	53	2	19	40,3	6,2	9,9	14	200	2,52
8,000	**ZTR223S KS502_0080 MEL**	2800	6000	**>24≤32**	1,92	0,320	0,035	45	2	23	48,8	5,1	8,2	12	200	3,05
10,00	**ZTR212S KS502_0100 ME**	3000	6000	**≤14**	0,80	0,133	0,019	65	2	12	25,5	6,7	6,7	13	85	1,27
10,00	**ZTR212S KS502_0100 ME**	3000	6000	**>14≤19**	0,80	0,133	0,019	65	2	12	25,5	6,7	6,7	13	85	1,27
10,00	**ZTR212S KS502_0100 ME**	3000	6000	**>19≤24**	0,80	0,133	0,019	65	2	12	25,5	6,7	6,7	13	85	1,27
10,00	**ZTR219S KS502_0100 ME**	3000	6000	**≤14**	1,27	0,211	0,029	53	2	19	40,3	6,2	9,9	14	200	2,02
10,00	**ZTR219S KS502_0100 ME**	3000	6000	**>14≤19**	1,27	0,211	0,029	53	2	19	40,3	6,2	9,9	14	200	2,02
10,00	**ZTR219S KS502_0100 ME**	3000	6000	**>19≤24**	1,27	0,211	0,029	53	2	19	40,3	6,2	9,9	14	200	2,02
10,00	**ZTR223S KS502_0100 ME**	3000	6000	**≤14**	1,53	0,256	0,035	45	2	23	48,8	5,1	8,2	12	200	2,44
10,00	**ZTR223S KS502_0100 ME**	3000	6000	**>14≤19**	1,53	0,256	0,035	45	2	23	48,8	5,1	8,2	12	200	2,44
10,00	**ZTR223S KS502_0100 ME**	3000	6000	**>19≤24**	1,53	0,256	0,035	45	2	23	48,8	5,1	8,2	12	200	2,44
10,00	**ZTR212S KS502_0100 MEL**	3000	6000	**>24≤32**	0,80	0,133	0,019	65	2	12	25,5	6,7	6,7	13	85	1,27
10,00	**ZTR219S KS502_0100 MEL**	3000	6000	**>24≤32**	1,27	0,211	0,029	53	2	19	40,3	6,2	9,9	14	200	2,02
10,00	**ZTR223S KS502_0100 MEL**	3000	6000	**>24≤32**	1,53	0,256	0,035	46	2	23	48,8	5,1	8,2	12	200	2,44
14,00	**ZTR212S KS502_0140 ME**	3200	6000	**≤14**	0,57	0,095	0,019	65	2	12	25,5	6,7	6,7	13	85	0,91
14,00	**ZTR212S KS502_0140 ME**	3200	6000	**>14≤19**	0,57	0,095	0,019	65	2	12	25,5	6,7	6,7	13	85	0,91
14,00	**ZTR212S KS502_0140 ME**	3200	6000	**>19≤24**	0,57	0,095	0,019	65	2	12	25,5	6,7	6,7	13	85	0,91
14,00	**ZTR219S KS502_0140 ME**	3200	6000	**≤14**	0,91	0,151	0,029	53	2	19	40,3	6,2	9,9	14	200	1,44
14,00	**ZTR219S KS502_0140 ME**	3200	6000	**>14≤19**	0,91	0,151	0,029	53	2	19	40,3	6,2	9,9	14	200	1,44
14,00	**ZTR219S KS502_0140 ME**	3200	6000	**>19≤24**	0,91	0,151	0,029	53	2	19	40,3	6,2	9,9	14	200	1,44
14,00	**ZTR223S KS502_0140 ME**	3200	6000	**≤14**	1,10	0,183	0,035	46	2	23	48,8	5,1	8,2	12	200	1,74
14,00	**ZTR223S KS502_0140 ME**	3200	6000	**>14≤19**	1,10	0,183	0,035	46	2	23	48,8	5,1	8,2	12	200	1,74
14,00	**ZTR223S KS502_0140 ME**	3200	6000	**>19≤24**	1,10	0,183	0,035	46	2	23	48,8	5,1	8,2	12	200	1,74
14,00	**ZTR212S KS502_0140 MEL**	3200	6000	**>24≤32**	0,57	0,095	0,019	65	2	12	25,5	6,7	6,7	13	85	0,91
14,00	**ZTR219S KS502_0140 MEL**	3200	6000	**>24≤32**	0,91	0,151	0,029	53	2	19	40,3	6,2	9,9	14	200	1,44
14,00	**ZTR223S KS502_0140 MEL**	3200	6000	**>24≤32**	1,10	0,183	0,035	46	2	23	48,8	5,1	8,2	12	200	1,74
20,00	**ZTR212S KS502_0200 ME**	3500	6000	**≤14**	0,40	0,067	0,019	65	2	12	25,5	6,7	6,7	13	85	0,64
20,00	**ZTR212S KS502_0200 ME**	3500	6000	**>14≤19**	0,40	0,067	0,019	65	2	12	25,5	6,7	6,7	13	85	0,64
20,00	**ZTR212S KS502_0200 ME**	3500	6000	**>19≤24**	0,40	0,067	0,019	65	2	12	25,5	6,7	6,7	13	85	0,64
20,00	**ZTR219S KS502_0200 ME**	3500	6000	**≤14**	0,63	0,106	0,029	53	2	19	40,3	6,0	9,9	14	200	1,01
20,00	**ZTR219S KS502_0200 ME**	3500	6000	**>14≤19**	0,63	0,106	0,029	53	2	19	40,3	6,0	9,9	14	200	1,01
20,00	**ZTR219S KS502_0200 ME**	3500	6000	**>19≤24**	0,63	0,106	0,029	53	2	19	40,3	6,0	9,9	14	200	1,01
20,00	**ZTR223S KS502_0200 ME**	3500	6000	**≤14**	0,77	0,128	0,035	46	2	23	48,8	4,9	8,2	12	200	1,22
20,00	**ZTR223S KS502_0200 ME**	3500	6000	**>14≤19**	0,77	0,128	0,035	46	2	23	48,8	4,9	8,2	12	200	1,22
20,00	**ZTR223S KS502_0200 ME**	3500	6000	**>19≤24**	0,77	0,128	0,035	46	2	23	48,8	4,9	8,2	12	200	1,22
20,00	**ZTR212S KS502_0200 MEL**	3500	6000	**>24≤32**	0,40	0,067	0,019	65	2	12	25,5	6,7	6,7	13	85	0,64
20,00	**ZTR219S KS502_0200 MEL**	3500	6000	**>24≤32**	0,63	0,106	0,029	53	2	19	40,3	6,0	9,9	14	200	1,01
20,00	**ZTR223S KS502_0200 MEL**	3500	6000	**>24≤32**	0,77	0,128	0,035	46	2	23	48,8	4,9	8,2	12	200	1,22
24,00	**ZTR212S KS503_0240 ME**	3100	6000	**≤11**	0,33	0,056	0,019	65	2	12	25,5	6,7	6,7	13	85	0,53
24,00	**ZTR212S KS503_0240 ME**	3100	6000	**>11≤14**	0,33	0,056	0,019	65	2	12	25,5	6,7	6,7	13	85	0,53

ID 442259.05 - 01.17

Rack and pinion drive **ZTR-KS** helical gearing
*Accionamiento de cremallera **ZTR-KS** dentado helicoidal*
Azionamento a cremagliera **ZTR-KS** dentatura elicoidale

STÖBER ATLANTA

Please take notice of the indications on page A6! ***¡Por favor observe las indicaciones en la página A6!*** **Si raccomanda di rispettare le avvertenze a pagina A6!**

i	Typ	n_{1MAX} DB [min-1]	n_{1MAX} ZB [min-1]	MWø [mm]	v_{MAX} ZB [m/s]	K_v [(m/s)/(1000/min)]	Δs [mm]	CL_{ges} [N/µm]	m	z	d_0 [mm]	F_{v2N} [kN]	F_{v2B} [kN]	F_{v2NOT} [kN]	M_{2B} [Nm]	K_{M1} [Nm/1000N]
ZTR2KS5 (F_{v2BMAX}=9.9 kN)																
24,00	**ZTR212S KS503_0240 ME**	3100	6000	**>14≤19**	0,33	0,056	0,019	65	2	12	25,5	6,7	6,7	13	85	0,53
24,00	**ZTR219S KS503_0240 ME**	3100	6000	**≤11**	0,53	0,088	0,029	53	2	19	40,3	5,0	9,9	14	200	0,84
24,00	**ZTR219S KS503_0240 ME**	3100	6000	**>11≤14**	0,53	0,088	0,029	53	2	19	40,3	5,0	9,9	14	200	0,84
24,00	**ZTR219S KS503_0240 ME**	3100	6000	**>14≤19**	0,53	0,088	0,029	53	2	19	40,3	5,0	9,9	14	200	0,84
24,00	**ZTR223S KS503_0240 ME**	3100	6000	**≤11**	0,64	0,107	0,035	46	2	23	48,8	4,1	8,2	12	200	1,02
24,00	**ZTR223S KS503_0240 ME**	3100	6000	**>11≤14**	0,64	0,107	0,035	46	2	23	48,8	4,1	8,2	12	200	1,02
24,00	**ZTR223S KS503_0240 ME**	3100	6000	**>14≤19**	0,64	0,107	0,035	46	2	23	48,8	4,1	8,2	12	200	1,02
24,00	**ZTR212S KS503_0240 MEL**	3100	6000	**>19≤24**	0,33	0,056	0,019	65	2	12	25,5	6,7	6,7	13	85	0,53
24,00	**ZTR219S KS503_0240 MEL**	3100	6000	**>19≤24**	0,53	0,088	0,029	53	2	19	40,3	5,0	9,9	14	200	0,84
24,00	**ZTR223S KS503_0240 MEL**	3100	6000	**>19≤24**	0,64	0,107	0,035	46	2	23	48,8	4,1	8,2	12	200	1,02
32,00	**ZTR212S KS503_0320 ME**	3100	6000	**≤11**	0,25	0,042	0,019	65	2	12	25,5	6,7	6,7	13	85	0,40
32,00	**ZTR212S KS503_0320 ME**	3100	6000	**>11≤14**	0,25	0,042	0,019	65	2	12	25,5	6,7	6,7	13	85	0,40
32,00	**ZTR212S KS503_0320 ME**	3100	6000	**>14≤19**	0,25	0,042	0,019	65	2	12	25,5	6,7	6,7	13	85	0,40
32,00	**ZTR219S KS503_0320 ME**	3100	6000	**≤11**	0,40	0,066	0,029	53	2	19	40,3	6,2	9,9	14	200	0,63
32,00	**ZTR219S KS503_0320 ME**	3100	6000	**>11≤14**	0,40	0,066	0,029	53	2	19	40,3	6,2	9,9	14	200	0,63
32,00	**ZTR219S KS503_0320 ME**	3100	6000	**>14≤19**	0,40	0,066	0,029	53	2	19	40,3	6,2	9,9	14	200	0,63
32,00	**ZTR223S KS503_0320 ME**	3100	6000	**≤11**	0,48	0,080	0,035	46	2	23	48,8	5,1	8,2	12	200	0,76
32,00	**ZTR223S KS503_0320 ME**	3100	6000	**>11≤14**	0,48	0,080	0,035	46	2	23	48,8	5,1	8,2	12	200	0,76
32,00	**ZTR223S KS503_0320 ME**	3100	6000	**>14≤19**	0,48	0,080	0,035	46	2	23	48,8	5,1	8,2	12	200	0,76
32,00	**ZTR212S KS503_0320 MEL**	3100	6000	**>19≤24**	0,25	0,042	0,019	65	2	12	25,5	6,7	6,7	13	85	0,40
32,00	**ZTR219S KS503_0320 MEL**	3100	6000	**>19≤24**	0,40	0,066	0,029	53	2	19	40,3	6,2	9,9	14	200	0,63
32,00	**ZTR223S KS503_0320 MEL**	3100	6000	**>19≤24**	0,48	0,080	0,035	46	2	23	48,8	5,1	8,2	12	200	0,76
40,00	**ZTR212S KS503_0400 ME**	3100	6000	**≤11**	0,20	0,033	0,019	65	2	12	25,5	6,7	6,7	13	85	0,32
40,00	**ZTR212S KS503_0400 ME**	3100	6000	**>11≤14**	0,20	0,033	0,019	65	2	12	25,5	6,7	6,7	13	85	0,32
40,00	**ZTR212S KS503_0400 ME**	3100	6000	**>14≤19**	0,20	0,033	0,019	65	2	12	25,5	6,7	6,7	13	85	0,32
40,00	**ZTR219S KS503_0400 ME**	3100	6000	**≤11**	0,32	0,053	0,029	53	2	19	40,3	6,2	9,9	14	200	0,50
40,00	**ZTR219S KS503_0400 ME**	3100	6000	**>11≤14**	0,32	0,053	0,029	53	2	19	40,3	6,2	9,9	14	200	0,50
40,00	**ZTR219S KS503_0400 ME**	3100	6000	**>14≤19**	0,32	0,053	0,029	53	2	19	40,3	6,2	9,9	14	200	0,50
40,00	**ZTR223S KS503_0400 ME**	3100	6000	**≤11**	0,38	0,064	0,035	46	2	23	48,8	5,1	8,2	12	200	0,61
40,00	**ZTR223S KS503_0400 ME**	3100	6000	**>11≤14**	0,38	0,064	0,035	46	2	23	48,8	5,1	8,2	12	200	0,61
40,00	**ZTR223S KS503_0400 ME**	3100	6000	**>14≤19**	0,38	0,064	0,035	46	2	23	48,8	5,1	8,2	12	200	0,61
40,00	**ZTR212S KS503_0400 MEL**	3100	6000	**>19≤24**	0,20	0,033	0,019	65	2	12	25,5	6,7	6,7	13	85	0,32
40,00	**ZTR219S KS503_0400 MEL**	3100	6000	**>19≤24**	0,32	0,053	0,029	53	2	19	40,3	6,2	9,9	14	200	0,50
40,00	**ZTR223S KS503_0400 MEL**	3100	6000	**>19≤24**	0,38	0,064	0,035	46	2	23	48,8	5,1	8,2	12	200	0,61
50,00	**ZTR212S KS503_0500 ME**	3500	6000	**≤11**	0,16	0,027	0,019	65	2	12	25,5	6,7	6,7	13	85	0,26
50,00	**ZTR212S KS503_0500 ME**	3500	6000	**>11≤14**	0,16	0,027	0,019	65	2	12	25,5	6,7	6,7	13	85	0,26
50,00	**ZTR212S KS503_0500 ME**	3500	6000	**>14≤19**	0,16	0,027	0,019	65	2	12	25,5	6,7	6,7	13	85	0,26
50,00	**ZTR219S KS503_0500 ME**	3500	6000	**≤11**	0,25	0,042	0,029	53	2	19	40,3	6,2	9,9	14	200	0,40
50,00	**ZTR219S KS503_0500 ME**	3500	6000	**>11≤14**	0,25	0,042	0,029	53	2	19	40,3	6,2	9,9	14	200	0,40
50,00	**ZTR219S KS503_0500 ME**	3500	6000	**>14≤19**	0,25	0,042	0,029	53	2	19	40,3	6,2	9,9	14	200	0,40
50,00	**ZTR223S KS503_0500 ME**	3500	6000	**≤11**	0,31	0,051	0,035	46	2	23	48,8	5,1	8,2	12	200	0,49
50,00	**ZTR223S KS503_0500 ME**	3500	6000	**>11≤14**	0,31	0,051	0,035	46	2	23	48,8	5,1	8,2	12	200	0,49
50,00	**ZTR223S KS503_0500 ME**	3500	6000	**>14≤19**	0,31	0,051	0,035	46	2	23	48,8	5,1	8,2	12	200	0,49
50,00	**ZTR212S KS503_0500 MEL**	3500	6000	**>19≤24**	0,16	0,027	0,019	65	2	12	25,5	6,7	6,7	13	85	0,26
50,00	**ZTR219S KS503_0500 MEL**	3500	6000	**>19≤24**	0,25	0,042	0,029	53	2	19	40,3	6,2	9,9	14	200	0,40
50,00	**ZTR223S KS503_0500 MEL**	3500	6000	**>19≤24**	0,31	0,051	0,035	46	2	23	48,8	5,1	8,2	12	200	0,49
70,00	**ZTR212S KS503_0700 ME**	4200	6000	**≤11**	0,11	0,019	0,019	65	2	12	25,5	6,7	6,7	13	85	0,18
70,00	**ZTR212S KS503_0700 ME**	4200	6000	**>11≤14**	0,11	0,019	0,019	65	2	12	25,5	6,7	6,7	13	85	0,18
70,00	**ZTR212S KS503_0700 ME**	4200	6000	**>14≤19**	0,11	0,019	0,019	65	2	12	25,5	6,7	6,7	13	85	0,18
70,00	**ZTR219S KS503_0700 ME**	4200	6000	**≤11**	0,18	0,030	0,029	53	2	19	40,3	6,2	9,9	14	200	0,29
70,00	**ZTR219S KS503_0700 ME**	4200	6000	**>11≤14**	0,18	0,030	0,029	53	2	19	40,3	6,2	9,9	14	200	0,29
70,00	**ZTR219S KS503_0700 ME**	4200	6000	**>14≤19**	0,18	0,030	0,029	53	2	19	40,3	6,2	9,9	14	200	0,29
70,00	**ZTR223S KS503_0700 ME**	4200	6000	**≤11**	0,22	0,037	0,035	46	2	23	48,8	5,1	8,2	12	200	0,35
70,00	**ZTR223S KS503_0700 ME**	4200	6000	**>11≤14**	0,22	0,037	0,035	46	2	23	48,8	5,1	8,2	12	200	0,35
70,00	**ZTR223S KS503_0700 ME**	4200	6000	**>14≤19**	0,22	0,037	0,035	46	2	23	48,8	5,1	8,2	12	200	0,35
70,00	**ZTR212S KS503_0700 MEL**	4200	6000	**>19≤24**	0,11	0,019	0,019	65	2	12	25,5	6,7	6,7	13	85	0,18
70,00	**ZTR219S KS503_0700 MEL**	4200	6000	**>19≤24**	0,18	0,030	0,029	53	2	19	40,3	6,2	9,9	14	200	0,29
70,00	**ZTR223S KS503_0700 MEL**	4200	6000	**>19≤24**	0,22	0,037	0,035	46	2	23	48,8	5,1	8,2	12	200	0,35
80,00	**ZTR212S KS503_0800 ME**	4200	6000	**≤11**	0,10	0,017	0,019	65	2	12	25,5	6,7	6,7	13	85	0,16
80,00	**ZTR212S KS503_0800 ME**	4200	6000	**>11≤14**	0,10	0,017	0,019	65	2	12	25,5	6,7	6,7	13	85	0,16
80,00	**ZTR212S KS503_0800 ME**	4200	6000	**>14≤19**	0,10	0,017	0,019	65	2	12	25,5	6,7	6,7	13	85	0,16
80,00	**ZTR219S KS503_0800 ME**	4200	6000	**≤11**	0,16	0,026	0,029	53	2	19	40,3	6,2	9,9	14	200	0,25

Rack and pinion drive **ZTR-KS** helical gearing

*Accionamiento de cremallera **ZTR-KS** dentado helicoidal*

Azionamento a cremagliera **ZTR-KS** dentatura elicoidale

STÖBER ATLANTA

Please take notice of the indications on page A6!

¡Por favor observe las indicaciones en la página A6!

Si raccomanda di rispettare le avvertenze a pagina A6!

i	Typ	n_{1MAX} DB [min-1]	n_{1MAX} ZB [min-1]	MWø [mm]	v_{MAX} ZB [m/s]	K_v [(m/s)/(1000/min)]	Δs [mm]	C_{Lges} [N/µm]	m	z	d_0 [mm]	F_{v2N} [kN]	F_{v2B} [kN]	F_{v2NOT} [kN]	M_{2B} [Nm]	K_{M1} [Nm/1000N]
ZTR2KS5 (F_{v2BMAX}=9.9 kN)																
80,00	**ZTR219S KS503_0800 ME**	4200	6000	**>11≤14**	0,16	0,026	0,029	53	2	19	40,3	6,2	9,9	14	200	0,25
80,00	**ZTR219S KS503_0800 ME**	4200	6000	**>14≤19**	0,16	0,026	0,029	53	2	19	40,3	6,2	9,9	14	200	0,25
80,00	**ZTR223S KS503_0800 ME**	4200	6000	**≤11**	0,19	0,032	0,035	46	2	23	48,8	5,1	8,2	12	200	0,31
80,00	**ZTR223S KS503_0800 ME**	4200	6000	**>11≤14**	0,19	0,032	0,035	46	2	23	48,8	5,1	8,2	12	200	0,31
80,00	**ZTR223S KS503_0800 ME**	4200	6000	**>14≤19**	0,19	0,032	0,035	46	2	23	48,8	5,1	8,2	12	200	0,31
80,00	**ZTR212S KS503_0800 MEL**	4200	6000	**>19≤24**	0,10	0,017	0,019	65	2	12	25,5	6,7	6,7	13	85	0,16
80,00	**ZTR219S KS503_0800 MEL**	4200	6000	**>19≤24**	0,16	0,026	0,029	53	2	19	40,3	6,2	9,9	14	200	0,25
80,00	**ZTR223S KS503_0800 MEL**	4200	6000	**>19≤24**	0,19	0,032	0,035	46	2	23	48,8	5,1	8,2	12	200	0,31
100,0	**ZTR212S KS503_1000 ME**	4200	6000	**≤11**	0,08	0,013	0,019	65	2	12	25,5	6,7	6,7	13	85	0,13
100,0	**ZTR212S KS503_1000 ME**	4200	6000	**>11≤14**	0,08	0,013	0,019	65	2	12	25,5	6,7	6,7	13	85	0,13
100,0	**ZTR212S KS503_1000 ME**	4200	6000	**>14≤19**	0,08	0,013	0,019	65	2	12	25,5	6,7	6,7	13	85	0,13
100,0	**ZTR219S KS503_1000 ME**	4200	6000	**≤11**	0,13	0,021	0,029	53	2	19	40,3	6,2	9,9	14	200	0,20
100,0	**ZTR219S KS503_1000 ME**	4200	6000	**>11≤14**	0,13	0,021	0,029	53	2	19	40,3	6,2	9,9	14	200	0,20
100,0	**ZTR219S KS503_1000 ME**	4200	6000	**>14≤19**	0,13	0,021	0,029	53	2	19	40,3	6,2	9,9	14	200	0,20
100,0	**ZTR223S KS503_1000 ME**	4200	6000	**≤11**	0,15	0,026	0,035	46	2	23	48,8	5,1	8,2	12	200	0,24
100,0	**ZTR223S KS503_1000 ME**	4200	6000	**>11≤14**	0,15	0,026	0,035	46	2	23	48,8	5,1	8,2	12	200	0,24
100,0	**ZTR223S KS503_1000 ME**	4200	6000	**>14≤19**	0,15	0,026	0,035	46	2	23	48,8	5,1	8,2	12	200	0,24
100,0	**ZTR212S KS503_1000 MEL**	4200	6000	**>19≤24**	0,08	0,013	0,019	65	2	12	25,5	6,7	6,7	13	85	0,13
100,0	**ZTR219S KS503_1000 MEL**	4200	6000	**>19≤24**	0,13	0,021	0,029	53	2	19	40,3	6,2	9,9	14	200	0,20
100,0	**ZTR223S KS503_1000 MEL**	4200	6000	**>19≤24**	0,15	0,026	0,035	46	2	23	48,8	5,1	8,2	12	200	0,24
140,0	**ZTR212S KS503_1400 ME**	4200	6000	**≤11**	0,06	0,010	0,019	65	2	12	25,5	6,7	6,7	13	85	0,09
140,0	**ZTR212S KS503_1400 ME**	4200	6000	**>11≤14**	0,06	0,010	0,019	65	2	12	25,5	6,7	6,7	13	85	0,09
140,0	**ZTR212S KS503_1400 ME**	4200	6000	**>14≤19**	0,06	0,010	0,019	65	2	12	25,5	6,7	6,7	13	85	0,09
140,0	**ZTR219S KS503_1400 ME**	4200	6000	**≤11**	0,09	0,015	0,029	53	2	19	40,3	6,2	9,9	14	200	0,14
140,0	**ZTR219S KS503_1400 ME**	4200	6000	**>11≤14**	0,09	0,015	0,029	53	2	19	40,3	6,2	9,9	14	200	0,14
140,0	**ZTR219S KS503_1400 ME**	4200	6000	**>14≤19**	0,09	0,015	0,029	53	2	19	40,3	6,2	9,9	14	200	0,14
140,0	**ZTR223S KS503_1400 ME**	4200	6000	**≤11**	0,11	0,018	0,035	46	2	23	48,8	5,1	8,2	12	200	0,17
140,0	**ZTR223S KS503_1400 ME**	4200	6000	**>11≤14**	0,11	0,018	0,035	46	2	23	48,8	5,1	8,2	12	200	0,17
140,0	**ZTR223S KS503_1400 ME**	4200	6000	**>14≤19**	0,11	0,018	0,035	46	2	23	48,8	5,1	8,2	12	200	0,17
140,0	**ZTR212S KS503_1400 MEL**	4200	6000	**>19≤24**	0,06	0,010	0,019	65	2	12	25,5	6,7	6,7	13	85	0,09
140,0	**ZTR219S KS503_1400 MEL**	4200	6000	**>19≤24**	0,09	0,015	0,029	53	2	19	40,3	6,2	9,9	14	200	0,14
140,0	**ZTR223S KS503_1400 MEL**	4200	6000	**>19≤24**	0,11	0,018	0,035	46	2	23	48,8	5,1	8,2	12	200	0,17
200,0	**ZTR212S KS503_2000 ME**	4200	6000	**≤11**	0,04	0,007	0,019	65	2	12	25,5	6,7	6,7	13	85	0,06
200,0	**ZTR212S KS503_2000 ME**	4200	6000	**>11≤14**	0,04	0,007	0,019	65	2	12	25,5	6,7	6,7	13	85	0,06
200,0	**ZTR212S KS503_2000 ME**	4200	6000	**>14≤19**	0,04	0,007	0,019	65	2	12	25,5	6,7	6,7	13	85	0,06
200,0	**ZTR219S KS503_2000 ME**	4200	6000	**≤11**	0,06	0,011	0,029	53	2	19	40,3	6,0	9,9	14	200	0,10
200,0	**ZTR219S KS503_2000 ME**	4200	6000	**>11≤14**	0,06	0,011	0,029	53	2	19	40,3	6,0	9,9	14	200	0,10
200,0	**ZTR219S KS503_2000 ME**	4200	6000	**>14≤19**	0,06	0,011	0,029	53	2	19	40,3	6,0	9,9	14	200	0,10
200,0	**ZTR223S KS503_2000 ME**	4200	6000	**≤11**	0,08	0,013	0,035	46	2	23	48,8	4,9	8,2	12	200	0,12
200,0	**ZTR223S KS503_2000 ME**	4200	6000	**>11≤14**	0,08	0,013	0,035	46	2	23	48,8	4,9	8,2	12	200	0,12
200,0	**ZTR223S KS503_2000 ME**	4200	6000	**>14≤19**	0,08	0,013	0,035	46	2	23	48,8	4,9	8,2	12	200	0,12
200,0	**ZTR212S KS503_2000 MEL**	4200	6000	**>19≤24**	0,04	0,007	0,019	65	2	12	25,5	6,7	6,7	13	85	0,06
200,0	**ZTR219S KS503_2000 MEL**	4200	6000	**>19≤24**	0,06	0,011	0,029	53	2	19	40,3	6,0	9,9	14	200	0,10
200,0	**ZTR223S KS503_2000 MEL**	4200	6000	**>19≤24**	0,08	0,013	0,035	46	2	23	48,8	4,9	8,2	12	200	0,12

Rack and pinion drive **ZTR-KS** helical gearing
*Accionamiento de cremallera **ZTR-KS** dentado helicoidal*
Azionamento a cremagliera **ZTR-KS** dentatura elicoidale

STÖBER ATLANTA

Please take notice of the indications on page A6! ***¡Por favor observe las indicaciones en la página A6!*** **Si raccomanda di rispettare le avvertenze a pagina A6!**

i	Typ	n_{1MAX} DB [min-1]	n_{1MAX} ZB [min-1]	MWø [mm]	v_{MAX} ZB [m/s]	K_v [(m/s)/(1000/min)]	Δs [mm]	C_{Lges} [N/µm]	m	z	d_0 [mm]	F_{v2N} [kN]	F_{v2B} [kN]	F_{v2NOT} [kN]	M_{2B} [Nm]	K_{M1} [Nm/1000N]
ZTR3KS5 (F_{v2BMAX}=10 kN)																
6,000	**ZTR312S KS502_0060 ME**	2500	5500	**≤14**	1,83	0,333	0,028	54	3	12	38,2	5,2	10	14	200	3,18
6,000	**ZTR312S KS502_0060 ME**	2500	5500	**>14≤19**	1,83	0,333	0,028	54	3	12	38,2	5,2	10	14	200	3,18
6,000	**ZTR312S KS502_0060 ME**	2500	5500	**>19≤24**	1,83	0,333	0,028	54	3	12	38,2	5,2	10	14	200	3,18
6,000	**ZTR314S KS502_0060 ME**	2500	5500	**≤14**	2,14	0,389	0,032	48	3	14	44,6	4,5	9,0	12	200	3,71
6,000	**ZTR314S KS502_0060 ME**	2500	5500	**>14≤19**	2,14	0,389	0,032	48	3	14	44,6	4,5	9,0	13	200	3,71
6,000	**ZTR314S KS502_0060 ME**	2500	5500	**>19≤24**	2,14	0,389	0,032	48	3	14	44,6	4,5	9,0	13	200	3,71
6,000	**ZTR312S KS502_0060 MEL**	2500	5500	**>24≤32**	1,83	0,333	0,028	54	3	12	38,2	5,2	10	14	200	3,18
6,000	**ZTR314S KS502_0060 MEL**	2500	5500	**>24≤32**	2,14	0,389	0,032	49	3	14	44,6	4,5	9,0	13	200	3,71
8,000	**ZTR312S KS502_0080 ME**	2800	6000	**≤14**	1,50	0,250	0,028	54	3	12	38,2	6,5	10	14	200	2,39
8,000	**ZTR312S KS502_0080 ME**	2800	6000	**>14≤19**	1,50	0,250	0,028	54	3	12	38,2	6,5	10	14	200	2,39
8,000	**ZTR312S KS502_0080 ME**	2800	6000	**>19≤24**	1,50	0,250	0,028	54	3	12	38,2	6,5	10	14	200	2,39
8,000	**ZTR314S KS502_0080 ME**	2800	6000	**≤14**	1,75	0,292	0,032	48	3	14	44,6	5,6	9,0	13	200	2,79
8,000	**ZTR314S KS502_0080 ME**	2800	6000	**>14≤19**	1,75	0,292	0,032	49	3	14	44,6	5,6	9,0	13	200	2,79
8,000	**ZTR314S KS502_0080 ME**	2800	6000	**>19≤24**	1,75	0,292	0,032	49	3	14	44,6	5,6	9,0	13	200	2,79
8,000	**ZTR312S KS502_0080 MEL**	2800	6000	**>24≤32**	1,50	0,250	0,028	54	3	12	38,2	6,5	10	14	200	2,39
8,000	**ZTR314S KS502_0080 MEL**	2800	6000	**>24≤32**	1,75	0,292	0,032	49	3	14	44,6	5,6	9,0	13	200	2,79
10,00	**ZTR312S KS502_0100 ME**	3000	6000	**≤14**	1,20	0,200	0,028	54	3	12	38,2	6,5	10	14	200	1,91
10,00	**ZTR312S KS502_0100 ME**	3000	6000	**>14≤19**	1,20	0,200	0,028	54	3	12	38,2	6,5	10	14	200	1,91
10,00	**ZTR312S KS502_0100 ME**	3000	6000	**>19≤24**	1,20	0,200	0,028	54	3	12	38,2	6,5	10	14	200	1,91
10,00	**ZTR314S KS502_0100 ME**	3000	6000	**≤14**	1,40	0,233	0,032	49	3	14	44,6	5,6	9,0	13	200	2,23
10,00	**ZTR314S KS502_0100 ME**	3000	6000	**>14≤19**	1,40	0,233	0,032	49	3	14	44,6	5,6	9,0	13	200	2,23
10,00	**ZTR314S KS502_0100 ME**	3000	6000	**>19≤24**	1,40	0,233	0,032	49	3	14	44,6	5,6	9,0	13	200	2,23
10,00	**ZTR312S KS502_0100 MEL**	3000	6000	**>24≤32**	1,20	0,200	0,028	54	3	12	38,2	6,5	10	14	200	1,91
10,00	**ZTR314S KS502_0100 MEL**	3000	6000	**>24≤32**	1,40	0,233	0,032	49	3	14	44,6	5,6	9,0	13	200	2,23
14,00	**ZTR312S KS502_0140 ME**	3200	6000	**≤14**	0,86	0,143	0,028	54	3	12	38,2	6,5	10	14	200	1,36
14,00	**ZTR312S KS502_0140 ME**	3200	6000	**>14≤19**	0,86	0,143	0,028	54	3	12	38,2	6,5	10	14	200	1,36
14,00	**ZTR312S KS502_0140 ME**	3200	6000	**>19≤24**	0,86	0,143	0,028	54	3	12	38,2	6,5	10	14	200	1,36
14,00	**ZTR314S KS502_0140 ME**	3200	6000	**≤14**	1,00	0,167	0,032	49	3	14	44,6	5,6	9,0	13	200	1,59
14,00	**ZTR314S KS502_0140 ME**	3200	6000	**>14≤19**	1,00	0,167	0,032	49	3	14	44,6	5,6	9,0	13	200	1,59
14,00	**ZTR314S KS502_0140 ME**	3200	6000	**>19≤24**	1,00	0,167	0,032	49	3	14	44,6	5,6	9,0	13	200	1,59
14,00	**ZTR312S KS502_0140 MEL**	3200	6000	**>24≤32**	0,86	0,143	0,028	54	3	12	38,2	6,5	10	14	200	1,36
14,00	**ZTR314S KS502_0140 MEL**	3200	6000	**>24≤32**	1,00	0,167	0,032	49	3	14	44,6	5,6	9,0	13	200	1,59
20,00	**ZTR312S KS502_0200 ME**	3500	6000	**≤14**	0,60	0,100	0,028	54	3	12	38,2	6,3	10	14	200	0,96
20,00	**ZTR312S KS502_0200 ME**	3500	6000	**>14≤19**	0,60	0,100	0,028	54	3	12	38,2	6,3	10	14	200	0,96
20,00	**ZTR312S KS502_0200 ME**	3500	6000	**>19≤24**	0,60	0,100	0,028	54	3	12	38,2	6,3	10	14	200	0,96
20,00	**ZTR314S KS502_0200 ME**	3500	6000	**≤14**	0,70	0,117	0,032	49	3	14	44,6	5,4	9,0	13	200	1,11
20,00	**ZTR314S KS502_0200 ME**	3500	6000	**>14≤19**	0,70	0,117	0,032	49	3	14	44,6	5,4	9,0	13	200	1,11
20,00	**ZTR314S KS502_0200 ME**	3500	6000	**>19≤24**	0,70	0,117	0,032	49	3	14	44,6	5,4	9,0	13	200	1,11
20,00	**ZTR312S KS502_0200 MEL**	3500	6000	**>24≤32**	0,60	0,100	0,028	54	3	12	38,2	6,3	10	14	200	0,96
20,00	**ZTR314S KS502_0200 MEL**	3500	6000	**>24≤32**	0,70	0,117	0,032	49	3	14	44,6	5,4	9,0	13	200	1,11
24,00	**ZTR312S KS503_0240 ME**	3100	6000	**≤11**	0,50	0,083	0,028	54	3	12	38,2	5,2	10	14	200	0,80
24,00	**ZTR312S KS503_0240 ME**	3100	6000	**>11≤14**	0,50	0,083	0,028	54	3	12	38,2	5,2	10	14	200	0,80
24,00	**ZTR312S KS503_0240 ME**	3100	6000	**>14≤19**	0,50	0,083	0,028	54	3	12	38,2	5,2	10	14	200	0,80
24,00	**ZTR314S KS503_0240 ME**	3100	6000	**≤11**	0,58	0,097	0,032	49	3	14	44,6	4,5	9,0	13	200	0,93
24,00	**ZTR314S KS503_0240 ME**	3100	6000	**>11≤14**	0,58	0,097	0,032	49	3	14	44,6	4,5	9,0	13	200	0,93
24,00	**ZTR314S KS503_0240 ME**	3100	6000	**>14≤19**	0,58	0,097	0,032	49	3	14	44,6	4,5	9,0	13	200	0,93
24,00	**ZTR312S KS503_0240 MEL**	3100	6000	**>19≤24**	0,50	0,083	0,028	54	3	12	38,2	5,2	10	14	200	0,80
24,00	**ZTR314S KS503_0240 MEL**	3100	6000	**>19≤24**	0,58	0,097	0,032	49	3	14	44,6	4,5	9,0	13	200	0,93
32,00	**ZTR312S KS503_0320 ME**	3100	6000	**≤11**	0,38	0,063	0,028	54	3	12	38,2	6,5	10	14	200	0,60
32,00	**ZTR312S KS503_0320 ME**	3100	6000	**>11≤14**	0,38	0,063	0,028	54	3	12	38,2	6,5	10	14	200	0,60
32,00	**ZTR312S KS503_0320 ME**	3100	6000	**>14≤19**	0,38	0,063	0,028	54	3	12	38,2	6,5	10	14	200	0,60
32,00	**ZTR314S KS503_0320 ME**	3100	6000	**≤11**	0,44	0,073	0,032	49	3	14	44,6	5,6	9,0	13	200	0,70
32,00	**ZTR314S KS503_0320 ME**	3100	6000	**>11≤14**	0,44	0,073	0,032	49	3	14	44,6	5,6	9,0	13	200	0,70
32,00	**ZTR314S KS503_0320 ME**	3100	6000	**>14≤19**	0,44	0,073	0,032	49	3	14	44,6	5,6	9,0	13	200	0,70
32,00	**ZTR312S KS503_0320 MEL**	3100	6000	**>19≤24**	0,38	0,063	0,028	54	3	12	38,2	6,5	10	14	200	0,60
32,00	**ZTR314S KS503_0320 MEL**	3100	6000	**>19≤24**	0,44	0,073	0,032	49	3	14	44,6	5,6	9,0	13	200	0,70
40,00	**ZTR312S KS503_0400 ME**	3100	6000	**≤11**	0,30	0,050	0,028	54	3	12	38,2	6,5	10	14	200	0,48
40,00	**ZTR312S KS503_0400 ME**	3100	6000	**>11≤14**	0,30	0,050	0,028	54	3	12	38,2	6,5	10	14	200	0,48
40,00	**ZTR312S KS503_0400 ME**	3100	6000	**>14≤19**	0,30	0,050	0,028	54	3	12	38,2	6,5	10	14	200	0,48
40,00	**ZTR314S KS503_0400 ME**	3100	6000	**≤11**	0,35	0,058	0,032	49	3	14	44,6	5,6	9,0	13	200	0,56
40,00	**ZTR314S KS503_0400 ME**	3100	6000	**>11≤14**	0,35	0,058	0,032	49	3	14	44,6	5,6	9,0	13	200	0,56
40,00	**ZTR314S KS503_0400 ME**	3100	6000	**>14≤19**	0,35	0,058	0,032	49	3	14	44,6	5,6	9,0	13	200	0,56

Rack and pinion drive **ZTR-KS** helical gearing

*Accionamiento de cremallera **ZTR-KS** dentado helicoidal*

Azionamento a cremagliera **ZTR-KS** dentatura elicoidale

STÖBER ATLANTA

Please take notice of the indications on page A6!

¡Por favor observe las indicaciones en la página A6!

Si raccomanda di rispettare le avvertenze a pagina A6!

i	Typ	n_{1MAX} DB [min-1]	n_{1MAX} ZB [min-1]	MWø [mm]	v_{MAX} ZB [m/s]	K_v [(m/s)/(1000/min)]	Δs [mm]	C_{Lges} [N/µm]	m	z	d_0 [mm]	F_{v2N} [kN]	F_{v2B} [kN]	F_{v2NOT} [kN]	M_{2B} [Nm]	K_{M1} [Nm/1000N]
ZTR3KS5 (F_{v2BMAX}=10 kN)																
40,00	**ZTR312S KS503_0400 MEL**	3100	6000	**>19≤24**	0,30	0,050	0,028	54	3	12	38,2	6,5	10	14	200	0,48
40,00	**ZTR314S KS503_0400 MEL**	3100	6000	**>19≤24**	0,35	0,058	0,032	49	3	14	44,6	5,6	9,0	13	200	0,56
50,00	**ZTR312S KS503_0500 ME**	3500	6000	**≤11**	0,24	0,040	0,028	54	3	12	38,2	6,5	10	14	200	0,38
50,00	**ZTR312S KS503_0500 ME**	3500	6000	**>11≤14**	0,24	0,040	0,028	54	3	12	38,2	6,5	10	14	200	0,38
50,00	**ZTR312S KS503_0500 ME**	3500	6000	**>14≤19**	0,24	0,040	0,028	54	3	12	38,2	6,5	10	14	200	0,38
50,00	**ZTR314S KS503_0500 ME**	3500	6000	**≤11**	0,28	0,047	0,032	49	3	14	44,6	5,6	9,0	13	200	0,45
50,00	**ZTR314S KS503_0500 ME**	3500	6000	**>11≤14**	0,28	0,047	0,032	49	3	14	44,6	5,6	9,0	13	200	0,45
50,00	**ZTR314S KS503_0500 ME**	3500	6000	**>14≤19**	0,28	0,047	0,032	49	3	14	44,6	5,6	9,0	13	200	0,45
50,00	**ZTR312S KS503_0500 MEL**	3500	6000	**>19≤24**	0,24	0,040	0,028	54	3	12	38,2	6,5	10	14	200	0,38
50,00	**ZTR314S KS503_0500 MEL**	3500	6000	**>19≤24**	0,28	0,047	0,032	49	3	14	44,6	5,6	9,0	13	200	0,45
70,00	**ZTR312S KS503_0700 ME**	4200	6000	**≤11**	0,17	0,029	0,028	54	3	12	38,2	6,5	10	14	200	0,27
70,00	**ZTR312S KS503_0700 ME**	4200	6000	**>11≤14**	0,17	0,029	0,028	54	3	12	38,2	6,5	10	14	200	0,27
70,00	**ZTR312S KS503_0700 ME**	4200	6000	**>14≤19**	0,17	0,029	0,028	54	3	12	38,2	6,5	10	14	200	0,27
70,00	**ZTR314S KS503_0700 ME**	4200	6000	**≤11**	0,20	0,033	0,032	49	3	14	44,6	5,6	9,0	13	200	0,32
70,00	**ZTR314S KS503_0700 ME**	4200	6000	**>11≤14**	0,20	0,033	0,032	49	3	14	44,6	5,6	9,0	13	200	0,32
70,00	**ZTR314S KS503_0700 ME**	4200	6000	**>14≤19**	0,20	0,033	0,032	49	3	14	44,6	5,6	9,0	13	200	0,32
70,00	**ZTR312S KS503_0700 MEL**	4200	6000	**>19≤24**	0,17	0,029	0,028	54	3	12	38,2	6,5	10	14	200	0,27
70,00	**ZTR314S KS503_0700 MEL**	4200	6000	**>19≤24**	0,20	0,033	0,032	49	3	14	44,6	5,6	9,0	13	200	0,32
80,00	**ZTR312S KS503_0800 ME**	4200	6000	**≤11**	0,15	0,025	0,028	54	3	12	38,2	6,5	10	14	200	0,24
80,00	**ZTR312S KS503_0800 ME**	4200	6000	**>11≤14**	0,15	0,025	0,028	54	3	12	38,2	6,5	10	14	200	0,24
80,00	**ZTR312S KS503_0800 ME**	4200	6000	**>14≤19**	0,15	0,025	0,028	54	3	12	38,2	6,5	10	14	200	0,24
80,00	**ZTR314S KS503_0800 ME**	4200	6000	**≤11**	0,18	0,029	0,032	49	3	14	44,6	5,6	9,0	13	200	0,28
80,00	**ZTR314S KS503_0800 ME**	4200	6000	**>11≤14**	0,18	0,029	0,032	49	3	14	44,6	5,6	9,0	13	200	0,28
80,00	**ZTR314S KS503_0800 ME**	4200	6000	**>14≤19**	0,18	0,029	0,032	49	3	14	44,6	5,6	9,0	13	200	0,28
80,00	**ZTR312S KS503_0800 MEL**	4200	6000	**>19≤24**	0,15	0,025	0,028	54	3	12	38,2	6,5	10	14	200	0,24
80,00	**ZTR314S KS503_0800 MEL**	4200	6000	**>19≤24**	0,18	0,029	0,032	49	3	14	44,6	5,6	9,0	13	200	0,28
100,0	**ZTR312S KS503_1000 ME**	4200	6000	**≤11**	0,12	0,020	0,028	54	3	12	38,2	6,5	10	14	200	0,19
100,0	**ZTR312S KS503_1000 ME**	4200	6000	**>11≤14**	0,12	0,020	0,028	54	3	12	38,2	6,5	10	14	200	0,19
100,0	**ZTR312S KS503_1000 ME**	4200	6000	**>14≤19**	0,12	0,020	0,028	54	3	12	38,2	6,5	10	14	200	0,19
100,0	**ZTR314S KS503_1000 ME**	4200	6000	**≤11**	0,14	0,023	0,032	49	3	14	44,6	5,6	9,0	13	200	0,22
100,0	**ZTR314S KS503_1000 ME**	4200	6000	**>11≤14**	0,14	0,023	0,032	49	3	14	44,6	5,6	9,0	13	200	0,22
100,0	**ZTR314S KS503_1000 ME**	4200	6000	**>14≤19**	0,14	0,023	0,032	49	3	14	44,6	5,6	9,0	13	200	0,22
100,0	**ZTR312S KS503_1000 MEL**	4200	6000	**>19≤24**	0,12	0,020	0,028	54	3	12	38,2	6,5	10	14	200	0,19
100,0	**ZTR314S KS503_1000 MEL**	4200	6000	**>19≤24**	0,14	0,023	0,032	49	3	14	44,6	5,6	9,0	13	200	0,22
140,0	**ZTR312S KS503_1400 ME**	4200	6000	**≤11**	0,09	0,014	0,028	54	3	12	38,2	6,5	10	14	200	0,14
140,0	**ZTR312S KS503_1400 ME**	4200	6000	**>11≤14**	0,09	0,014	0,028	54	3	12	38,2	6,5	10	14	200	0,14
140,0	**ZTR312S KS503_1400 ME**	4200	6000	**>14≤19**	0,09	0,014	0,028	54	3	12	38,2	6,5	10	14	200	0,14
140,0	**ZTR314S KS503_1400 ME**	4200	6000	**≤11**	0,10	0,017	0,032	49	3	14	44,6	5,6	9,0	13	200	0,16
140,0	**ZTR314S KS503_1400 ME**	4200	6000	**>11≤14**	0,10	0,017	0,032	49	3	14	44,6	5,6	9,0	13	200	0,16
140,0	**ZTR314S KS503_1400 ME**	4200	6000	**>14≤19**	0,10	0,017	0,032	49	3	14	44,6	5,6	9,0	13	200	0,16
140,0	**ZTR312S KS503_1400 MEL**	4200	6000	**>19≤24**	0,09	0,014	0,028	54	3	12	38,2	6,5	10	14	200	0,14
140,0	**ZTR314S KS503_1400 MEL**	4200	6000	**>19≤24**	0,10	0,017	0,032	49	3	14	44,6	5,6	9,0	13	200	0,16
200,0	**ZTR312S KS503_2000 ME**	4200	6000	**≤11**	0,06	0,010	0,028	54	3	12	38,2	6,3	10	14	200	0,10
200,0	**ZTR312S KS503_2000 ME**	4200	6000	**>11≤14**	0,06	0,010	0,028	54	3	12	38,2	6,3	10	14	200	0,10
200,0	**ZTR312S KS503_2000 ME**	4200	6000	**>14≤19**	0,06	0,010	0,028	54	3	12	38,2	6,3	10	14	200	0,10
200,0	**ZTR314S KS503_2000 ME**	4200	6000	**≤11**	0,07	0,012	0,032	49	3	14	44,6	5,4	9,0	13	200	0,11
200,0	**ZTR314S KS503_2000 ME**	4200	6000	**>11≤14**	0,07	0,012	0,032	49	3	14	44,6	5,4	9,0	13	200	0,11
200,0	**ZTR314S KS503_2000 ME**	4200	6000	**>14≤19**	0,07	0,012	0,032	49	3	14	44,6	5,4	9,0	13	200	0,11
200,0	**ZTR312S KS503_2000 MEL**	4200	6000	**>19≤24**	0,06	0,010	0,028	54	3	12	38,2	6,3	10	14	200	0,10
200,0	**ZTR314S KS503_2000 MEL**	4200	6000	**>19≤24**	0,07	0,012	0,032	49	3	14	44,6	5,4	9,0	13	200	0,11

Rack and pinion drive **ZTR-KS** helical gearing
*Accionamiento de cremallera **ZTR-KS** dentado helicoidal*
Azionamento a cremagliera **ZTR-KS** dentatura elicoidale

STÖBER ATLANTA

Please take notice of the indications on page A6! ***¡Por favor observe las indicaciones en la página A6!*** **Si raccomanda di rispettare le avvertenze a pagina A6!**

i	Typ	n_{1MAX} DB [min-1]	n_{1MAX} ZB [min-1]	MWø [mm]	v_{MAX} ZB [m/s]	K_v [(m/s)/(1000/min)]	Δs [mm]	CL_{ges} [N/µm]	m	z	d_0 [mm]	F_{v2N} [kN]	F_{v2B} [kN]	F_{v2NOT} [kN]	M_{2B} [Nm]	K_{M1} [Nm/1000N]
ZTR2KS7 (F_{v2BMAX}=15 kN)																
6,000	**ZTR212S KS702_0060 ME**	2100	4500	**≤19**	1,00	0,222	0,015	90	2	12	25,5	6,7	6,7	13	85	2,12
6,000	**ZTR212S KS702_0060 ME**	2100	4500	**>19≤24**	1,00	0,222	0,015	90	2	12	25,5	6,7	6,7	13	85	2,12
6,000	**ZTR212S KS702_0060 ME**	2100	4500	**>24≤32**	1,00	0,222	0,015	90	2	12	25,5	6,7	6,7	13	85	2,12
6,000	**ZTR223S KS702_0060 ME**	2100	4500	**≤19**	1,92	0,426	0,028	74	2	23	48,8	9,8	15	25	360	4,07
6,000	**ZTR223S KS702_0060 ME**	2100	4500	**>19≤24**	1,92	0,426	0,028	74	2	23	48,8	9,8	15	25	360	4,07
6,000	**ZTR223S KS702_0060 ME**	2100	4500	**>24≤32**	1,92	0,426	0,028	74	2	23	48,8	9,8	15	25	360	4,07
6,000	**ZTR212S KS702_0060 MEL**	2100	4500	**>32≤38**	1,00	0,222	0,015	90	2	12	25,5	6,7	6,7	13	85	2,12
6,000	**ZTR223S KS702_0060 MEL**	2100	4500	**>32≤38**	1,92	0,426	0,028	75	2	23	48,8	9,8	15	25	360	4,07
8,000	**ZTR212S KS702_0080 ME**	2500	5000	**≤19**	0,83	0,167	0,015	90	2	12	25,5	6,7	6,7	13	85	1,59
8,000	**ZTR212S KS702_0080 ME**	2500	5000	**>19≤24**	0,83	0,167	0,015	90	2	12	25,5	6,7	6,7	13	85	1,59
8,000	**ZTR212S KS702_0080 ME**	2500	5000	**>24≤32**	0,83	0,167	0,015	90	2	12	25,5	6,7	6,7	13	85	1,59
8,000	**ZTR223S KS702_0080 ME**	2500	5000	**≤19**	1,60	0,319	0,028	75	2	23	48,8	10	15	25	360	3,05
8,000	**ZTR223S KS702_0080 ME**	2500	5000	**>19≤24**	1,60	0,319	0,028	75	2	23	48,8	10	15	25	360	3,05
8,000	**ZTR223S KS702_0080 ME**	2500	5000	**>24≤32**	1,60	0,319	0,028	75	2	23	48,8	10	15	25	360	3,05
8,000	**ZTR212S KS702_0080 MEL**	2500	5000	**>32≤38**	0,83	0,167	0,015	90	2	12	25,5	6,7	6,7	13	85	1,59
8,000	**ZTR223S KS702_0080 MEL**	2500	5000	**>32≤38**	1,60	0,319	0,028	75	2	23	48,8	10	15	25	360	3,05
10,00	**ZTR212S KS702_0100 ME**	2800	6000	**≤19**	0,80	0,133	0,015	90	2	12	25,5	6,7	6,7	13	85	1,27
10,00	**ZTR212S KS702_0100 ME**	2800	6000	**>19≤24**	0,80	0,133	0,015	90	2	12	25,5	6,7	6,7	13	85	1,27
10,00	**ZTR212S KS702_0100 ME**	2800	6000	**>24≤32**	0,80	0,133	0,015	90	2	12	25,5	6,7	6,7	13	85	1,27
10,00	**ZTR223S KS702_0100 ME**	2800	6000	**≤19**	1,53	0,256	0,028	75	2	23	48,8	10	15	25	360	2,44
10,00	**ZTR223S KS702_0100 ME**	2800	6000	**>19≤24**	1,53	0,256	0,028	75	2	23	48,8	10	15	25	360	2,44
10,00	**ZTR223S KS702_0100 ME**	2800	6000	**>24≤32**	1,53	0,256	0,028	75	2	23	48,8	10	15	25	360	2,44
10,00	**ZTR212S KS702_0100 MEL**	2800	6000	**>32≤38**	0,80	0,133	0,015	90	2	12	25,5	6,7	6,7	13	85	1,27
10,00	**ZTR223S KS702_0100 MEL**	2800	6000	**>32≤38**	1,53	0,256	0,028	75	2	23	48,8	10	15	25	360	2,44
14,00	**ZTR212S KS702_0140 ME**	3000	6000	**≤19**	0,57	0,095	0,015	90	2	12	25,5	6,7	6,7	13	85	0,91
14,00	**ZTR212S KS702_0140 ME**	3000	6000	**>19≤24**	0,57	0,095	0,015	90	2	12	25,5	6,7	6,7	13	85	0,91
14,00	**ZTR212S KS702_0140 ME**	3000	6000	**>24≤32**	0,57	0,095	0,015	90	2	12	25,5	6,7	6,7	13	85	0,91
14,00	**ZTR223S KS702_0140 ME**	3000	6000	**≤19**	1,10	0,183	0,028	75	2	23	48,8	10	15	25	360	1,74
14,00	**ZTR223S KS702_0140 ME**	3000	6000	**>19≤24**	1,10	0,183	0,028	75	2	23	48,8	10	15	25	360	1,74
14,00	**ZTR223S KS702_0140 ME**	3000	6000	**>24≤32**	1,10	0,183	0,028	75	2	23	48,8	10	15	25	360	1,74
14,00	**ZTR212S KS702_0140 MEL**	3000	6000	**>32≤38**	0,57	0,095	0,015	90	2	12	25,5	6,7	6,7	13	85	0,91
14,00	**ZTR223S KS702_0140 MEL**	3000	6000	**>32≤38**	1,10	0,183	0,028	75	2	23	48,8	10	15	25	360	1,74
20,00	**ZTR212S KS702_0200 ME**	3200	6000	**≤19**	0,40	0,067	0,015	90	2	12	25,5	6,7	6,7	13	85	0,64
20,00	**ZTR212S KS702_0200 ME**	3200	6000	**>19≤24**	0,40	0,067	0,015	90	2	12	25,5	6,7	6,7	13	85	0,64
20,00	**ZTR212S KS702_0200 ME**	3200	6000	**>24≤32**	0,40	0,067	0,015	90	2	12	25,5	6,7	6,7	13	85	0,64
20,00	**ZTR223S KS702_0200 ME**	3200	6000	**≤19**	0,77	0,128	0,028	76	2	23	48,8	10	15	25	360	1,22
20,00	**ZTR223S KS702_0200 ME**	3200	6000	**>19≤24**	0,77	0,128	0,028	76	2	23	48,8	10	15	25	360	1,22
20,00	**ZTR223S KS702_0200 ME**	3200	6000	**>24≤32**	0,77	0,128	0,028	76	2	23	48,8	10	15	25	360	1,22
20,00	**ZTR212S KS702_0200 MEL**	3200	6000	**>32≤38**	0,40	0,067	0,015	90	2	12	25,5	6,7	6,7	13	85	0,64
20,00	**ZTR223S KS702_0200 MEL**	3200	6000	**>32≤38**	0,77	0,128	0,028	76	2	23	48,8	10	15	25	360	1,22
24,00	**ZTR212S KS703_0240 ME**	3000	6000	**≤14**	0,33	0,056	0,015	90	2	12	25,5	6,7	6,7	13	85	0,53
24,00	**ZTR212S KS703_0240 ME**	3000	6000	**>14≤19**	0,33	0,056	0,015	90	2	12	25,5	6,7	6,7	13	85	0,53
24,00	**ZTR212S KS703_0240 ME**	3000	6000	**>19≤24**	0,33	0,056	0,015	90	2	12	25,5	6,7	6,7	13	85	0,53
24,00	**ZTR223S KS703_0240 ME**	3000	6000	**≤14**	0,64	0,107	0,028	75	2	23	48,8	9,8	15	25	360	1,02
24,00	**ZTR223S KS703_0240 ME**	3000	6000	**>14≤19**	0,64	0,107	0,028	76	2	23	48,8	9,8	15	25	360	1,02
24,00	**ZTR223S KS703_0240 ME**	3000	6000	**>19≤24**	0,64	0,107	0,028	76	2	23	48,8	9,8	15	25	360	1,02
24,00	**ZTR212S KS703_0240 MEL**	3000	6000	**>24≤32**	0,33	0,056	0,015	90	2	12	25,5	6,7	6,7	13	85	0,53
24,00	**ZTR223S KS703_0240 MEL**	3000	6000	**>24≤32**	0,64	0,107	0,028	76	2	23	48,8	9,8	15	25	360	1,02
32,00	**ZTR212S KS703_0320 ME**	3000	6000	**≤14**	0,25	0,042	0,015	90	2	12	25,5	6,7	6,7	13	85	0,40
32,00	**ZTR212S KS703_0320 ME**	3000	6000	**>14≤19**	0,25	0,042	0,015	90	2	12	25,5	6,7	6,7	13	85	0,40
32,00	**ZTR212S KS703_0320 ME**	3000	6000	**>19≤24**	0,25	0,042	0,015	90	2	12	25,5	6,7	6,7	13	85	0,40
32,00	**ZTR223S KS703_0320 ME**	3000	6000	**≤14**	0,48	0,080	0,028	76	2	23	48,8	10	15	25	360	0,76
32,00	**ZTR223S KS703_0320 ME**	3000	6000	**>14≤19**	0,48	0,080	0,028	76	2	23	48,8	10	15	25	360	0,76
32,00	**ZTR223S KS703_0320 ME**	3000	6000	**>19≤24**	0,48	0,080	0,028	76	2	23	48,8	10	15	25	360	0,76
32,00	**ZTR212S KS703_0320 MEL**	3000	6000	**>24≤32**	0,25	0,042	0,015	90	2	12	25,5	6,7	6,7	13	85	0,40
32,00	**ZTR223S KS703_0320 MEL**	3000	6000	**>24≤32**	0,48	0,080	0,028	76	2	23	48,8	10	15	25	360	0,76
40,00	**ZTR212S KS703_0400 ME**	3000	6000	**≤14**	0,20	0,033	0,015	90	2	12	25,5	6,7	6,7	13	85	0,32
40,00	**ZTR212S KS703_0400 ME**	3000	6000	**>14≤19**	0,20	0,033	0,015	90	2	12	25,5	6,7	6,7	13	85	0,32
40,00	**ZTR212S KS703_0400 ME**	3000	6000	**>19≤24**	0,20	0,033	0,015	90	2	12	25,5	6,7	6,7	13	85	0,32
40,00	**ZTR223S KS703_0400 ME**	3000	6000	**≤14**	0,38	0,064	0,028	76	2	23	48,8	10	15	25	360	0,61
40,00	**ZTR223S KS703_0400 ME**	3000	6000	**>14≤19**	0,38	0,064	0,028	76	2	23	48,8	10	15	25	360	0,61
40,00	**ZTR223S KS703_0400 ME**	3000	6000	**>19≤24**	0,38	0,064	0,028	76	2	23	48,8	10	15	25	360	0,61

Rack and pinion drive **ZTR-KS** helical gearing

*Accionamiento de cremallera **ZTR-KS** dentado helicoidal*

Azionamento a cremagliera **ZTR-KS** dentatura elicoidale

STÖBER ATLANTA

Please take notice of the indications on page A6!

¡Por favor observe las indicaciones en la página A6!

Si raccomanda di rispettare le avvertenze a pagina A6!

i	Typ	n_{1MAX} DB [min-1]	n_{1MAX} ZB [min-1]	MWø [mm]	v_{MAX} ZB [m/s]	K_v [(m/s)/(1000/min)]	Δs [mm]	C_{Lges} [N/µm]	m	z	d_0 [mm]	F_{v2N} [kN]	F_{v2B} [kN]	F_{v2NOT} [kN]	M_{2B} [Nm]	K_{M1} [Nm/1000N]
ZTR2KS7 (F_{v2BMAX}=15 kN)																
40,00	**ZTR212S KS703_0400 MEL**	3000	6000	**>24≤32**	0,20	0,033	0,015	90	2	12	25,5	6,7	6,7	13	85	0,32
40,00	**ZTR223S KS703_0400 MEL**	3000	6000	**>24≤32**	0,38	0,064	0,028	76	2	23	48,8	10	15	25	360	0,61
50,00	**ZTR212S KS703_0500 ME**	3200	6000	**≤14**	0,16	0,027	0,015	90	2	12	25,5	6,7	6,7	13	85	0,26
50,00	**ZTR212S KS703_0500 ME**	3200	6000	**>14≤19**	0,16	0,027	0,015	90	2	12	25,5	6,7	6,7	13	85	0,26
50,00	**ZTR212S KS703_0500 ME**	3200	6000	**>19≤24**	0,16	0,027	0,015	90	2	12	25,5	6,7	6,7	13	85	0,26
50,00	**ZTR223S KS703_0500 ME**	3200	6000	**≤14**	0,31	0,051	0,028	76	2	23	48,8	10	15	25	360	0,49
50,00	**ZTR223S KS703_0500 ME**	3200	6000	**>14≤19**	0,31	0,051	0,028	76	2	23	48,8	10	15	25	360	0,49
50,00	**ZTR223S KS703_0500 ME**	3200	6000	**>19≤24**	0,31	0,051	0,028	76	2	23	48,8	10	15	25	360	0,49
50,00	**ZTR212S KS703_0500 MEL**	3200	6000	**>24≤32**	0,16	0,027	0,015	90	2	12	25,5	6,7	6,7	13	85	0,26
50,00	**ZTR223S KS703_0500 MEL**	3200	6000	**>24≤32**	0,31	0,051	0,028	76	2	23	48,8	10	15	25	360	0,49
70,00	**ZTR212S KS703_0700 ME**	3500	6000	**≤14**	0,11	0,019	0,015	90	2	12	25,5	6,7	6,7	13	85	0,18
70,00	**ZTR212S KS703_0700 ME**	3500	6000	**>14≤19**	0,11	0,019	0,015	90	2	12	25,5	6,7	6,7	13	85	0,18
70,00	**ZTR212S KS703_0700 ME**	3500	6000	**>19≤24**	0,11	0,019	0,015	90	2	12	25,5	6,7	6,7	13	85	0,18
70,00	**ZTR223S KS703_0700 ME**	3500	6000	**≤14**	0,22	0,037	0,028	76	2	23	48,8	10	15	25	360	0,35
70,00	**ZTR223S KS703_0700 ME**	3500	6000	**>14≤19**	0,22	0,037	0,028	76	2	23	48,8	10	15	25	360	0,35
70,00	**ZTR223S KS703_0700 ME**	3500	6000	**>19≤24**	0,22	0,037	0,028	76	2	23	48,8	10	15	25	360	0,35
70,00	**ZTR212S KS703_0700 MEL**	3500	6000	**>24≤32**	0,11	0,019	0,015	90	2	12	25,5	6,7	6,7	13	85	0,18
70,00	**ZTR223S KS703_0700 MEL**	3500	6000	**>24≤32**	0,22	0,037	0,028	76	2	23	48,8	10	15	25	360	0,35
80,00	**ZTR212S KS703_0800 ME**	4000	6000	**≤14**	0,10	0,017	0,015	90	2	12	25,5	6,7	6,7	13	85	0,16
80,00	**ZTR212S KS703_0800 ME**	4000	6000	**>14≤19**	0,10	0,017	0,015	90	2	12	25,5	6,7	6,7	13	85	0,16
80,00	**ZTR212S KS703_0800 ME**	4000	6000	**>19≤24**	0,10	0,017	0,015	90	2	12	25,5	6,7	6,7	13	85	0,16
80,00	**ZTR223S KS703_0800 ME**	4000	6000	**≤14**	0,19	0,032	0,028	76	2	23	48,8	10	15	25	360	0,31
80,00	**ZTR223S KS703_0800 ME**	4000	6000	**>14≤19**	0,19	0,032	0,028	76	2	23	48,8	10	15	25	360	0,31
80,00	**ZTR223S KS703_0800 ME**	4000	6000	**>19≤24**	0,19	0,032	0,028	76	2	23	48,8	10	15	25	360	0,31
80,00	**ZTR212S KS703_0800 MEL**	4000	6000	**>24≤32**	0,10	0,017	0,015	90	2	12	25,5	6,7	6,7	13	85	0,16
80,00	**ZTR223S KS703_0800 MEL**	4000	6000	**>24≤32**	0,19	0,032	0,028	76	2	23	48,8	10	15	25	360	0,31
100,0	**ZTR212S KS703_1000 ME**	4000	6000	**≤14**	0,08	0,013	0,015	90	2	12	25,5	6,7	6,7	13	85	0,13
100,0	**ZTR212S KS703_1000 ME**	4000	6000	**>14≤19**	0,08	0,013	0,015	90	2	12	25,5	6,7	6,7	13	85	0,13
100,0	**ZTR212S KS703_1000 ME**	4000	6000	**>19≤24**	0,08	0,013	0,015	90	2	12	25,5	6,7	6,7	13	85	0,13
100,0	**ZTR223S KS703_1000 ME**	4000	6000	**≤14**	0,15	0,026	0,028	76	2	23	48,8	10	15	25	360	0,24
100,0	**ZTR223S KS703_1000 ME**	4000	6000	**>14≤19**	0,15	0,026	0,028	76	2	23	48,8	10	15	25	360	0,24
100,0	**ZTR223S KS703_1000 ME**	4000	6000	**>19≤24**	0,15	0,026	0,028	76	2	23	48,8	10	15	25	360	0,24
100,0	**ZTR212S KS703_1000 MEL**	4000	6000	**>24≤32**	0,08	0,013	0,015	90	2	12	25,5	6,7	6,7	13	85	0,13
100,0	**ZTR223S KS703_1000 MEL**	4000	6000	**>24≤32**	0,15	0,026	0,028	76	2	23	48,8	10	15	25	360	0,24
140,0	**ZTR212S KS703_1400 ME**	4000	6000	**≤14**	0,06	0,010	0,015	90	2	12	25,5	6,7	6,7	13	85	0,09
140,0	**ZTR212S KS703_1400 ME**	4000	6000	**>14≤19**	0,06	0,010	0,015	90	2	12	25,5	6,7	6,7	13	85	0,09
140,0	**ZTR212S KS703_1400 ME**	4000	6000	**>19≤24**	0,06	0,010	0,015	90	2	12	25,5	6,7	6,7	13	85	0,09
140,0	**ZTR223S KS703_1400 ME**	4000	6000	**≤14**	0,11	0,018	0,028	76	2	23	48,8	10	15	25	360	0,17
140,0	**ZTR223S KS703_1400 ME**	4000	6000	**>14≤19**	0,11	0,018	0,028	76	2	23	48,8	10	15	25	360	0,17
140,0	**ZTR223S KS703_1400 ME**	4000	6000	**>19≤24**	0,11	0,018	0,028	76	2	23	48,8	10	15	25	360	0,17
140,0	**ZTR212S KS703_1400 MEL**	4000	6000	**>24≤32**	0,06	0,010	0,015	90	2	12	25,5	6,7	6,7	13	85	0,09
140,0	**ZTR223S KS703_1400 MEL**	4000	6000	**>24≤32**	0,11	0,018	0,028	76	2	23	48,8	10	15	25	360	0,17
200,0	**ZTR212S KS703_2000 ME**	4000	6000	**≤14**	0,04	0,007	0,015	90	2	12	25,5	6,7	6,7	13	85	0,06
200,0	**ZTR212S KS703_2000 ME**	4000	6000	**>14≤19**	0,04	0,007	0,015	90	2	12	25,5	6,7	6,7	13	85	0,06
200,0	**ZTR212S KS703_2000 ME**	4000	6000	**>19≤24**	0,04	0,007	0,015	90	2	12	25,5	6,7	6,7	13	85	0,06
200,0	**ZTR223S KS703_2000 ME**	4000	6000	**≤14**	0,08	0,013	0,028	76	2	23	48,8	10	15	25	360	0,12
200,0	**ZTR223S KS703_2000 ME**	4000	6000	**>14≤19**	0,08	0,013	0,028	76	2	23	48,8	10	15	25	360	0,12
200,0	**ZTR223S KS703_2000 ME**	4000	6000	**>19≤24**	0,08	0,013	0,028	76	2	23	48,8	10	15	25	360	0,12
200,0	**ZTR212S KS703_2000 MEL**	4000	6000	**>24≤32**	0,04	0,007	0,015	90	2	12	25,5	6,7	6,7	13	85	0,06
200,0	**ZTR223S KS703_2000 MEL**	4000	6000	**>24≤32**	0,08	0,013	0,028	76	2	23	48,8	10	15	25	360	0,12

Rack and pinion drive **ZTR-KS** helical gearing
*Accionamiento de cremallera **ZTR-KS** dentado helicoidal*
Azionamento a cremagliera **ZTR-KS** dentatura elicoidale

STÖBER ATLANTA

Please take notice of the indications on page A6! ***¡Por favor observe las indicaciones en la página A6!*** **Si raccomanda di rispettare le avvertenze a pagina A6!**

i	Typ	n_{1MAX} DB [min-1]	n_{1MAX} ZB [min-1]	MWø [mm]	v_{MAX} ZB [m/s]	K_v [(m/s)/(1000/min)]	Δs [mm]	C_{Lges} [N/µm]	m	z	d_0 [mm]	F_{v2N} [kN]	F_{v2B} [kN]	F_{v2NOT} [kN]	M_{2B} [Nm]	K_{M1} [Nm/1000N]
ZTR3KS7 (F_{v2BMAX}=16 kN)																
6,000	**ZTR316S KS702_0060 ME**	2100	4500	**≤19**	2,00	0,444	0,030	72	3	16	50,9	9,4	16	24	400	4,24
6,000	**ZTR316S KS702_0060 ME**	2100	4500	**>19≤24**	2,00	0,444	0,030	73	3	16	50,9	9,4	16	24	400	4,24
6,000	**ZTR316S KS702_0060 ME**	2100	4500	**>24≤32**	2,00	0,444	0,030	73	3	16	50,9	9,4	16	24	400	4,24
6,000	**ZTR319S KS702_0060 ME**	2100	4500	**≤19**	2,38	0,528	0,035	64	3	19	60,5	7,9	13	20	400	5,04
6,000	**ZTR319S KS702_0060 ME**	2100	4500	**>19≤24**	2,38	0,528	0,035	64	3	19	60,5	7,9	13	20	400	5,04
6,000	**ZTR319S KS702_0060 ME**	2100	4500	**>24≤32**	2,38	0,528	0,035	64	3	19	60,5	7,9	13	20	400	5,04
6,000	**ZTR316S KS702_0060 MEL**	2100	4500	**>32≤38**	2,00	0,444	0,030	73	3	16	50,9	9,4	16	24	400	4,24
6,000	**ZTR319S KS702_0060 MEL**	2100	4500	**>32≤38**	2,38	0,528	0,035	65	3	19	60,5	7,9	13	20	400	5,04
8,000	**ZTR316S KS702_0080 ME**	2500	5000	**≤19**	1,67	0,333	0,030	73	3	16	50,9	9,8	16	24	400	3,18
8,000	**ZTR316S KS702_0080 ME**	2500	5000	**>19≤24**	1,67	0,333	0,030	73	3	16	50,9	9,8	16	24	400	3,18
8,000	**ZTR316S KS702_0080 ME**	2500	5000	**>24≤32**	1,67	0,333	0,030	73	3	16	50,9	9,8	16	24	400	3,18
8,000	**ZTR319S KS702_0080 ME**	2500	5000	**≤19**	1,98	0,396	0,035	65	3	19	60,5	8,3	13	20	400	3,78
8,000	**ZTR319S KS702_0080 ME**	2500	5000	**>19≤24**	1,98	0,396	0,035	65	3	19	60,5	8,3	13	20	400	3,78
8,000	**ZTR319S KS702_0080 ME**	2500	5000	**>24≤32**	1,98	0,396	0,035	65	3	19	60,5	8,3	13	20	400	3,78
8,000	**ZTR316S KS702_0080 MEL**	2500	5000	**>32≤38**	1,67	0,333	0,030	74	3	16	50,9	9,8	16	24	400	3,18
8,000	**ZTR319S KS702_0080 MEL**	2500	5000	**>32≤38**	1,98	0,396	0,035	65	3	19	60,5	8,3	13	20	400	3,78
10,00	**ZTR316S KS702_0100 ME**	2800	6000	**≤19**	1,60	0,267	0,030	73	3	16	50,9	9,8	16	24	400	2,55
10,00	**ZTR316S KS702_0100 ME**	2800	6000	**>19≤24**	1,60	0,267	0,030	74	3	16	50,9	9,8	16	24	400	2,55
10,00	**ZTR316S KS702_0100 ME**	2800	6000	**>24≤32**	1,60	0,267	0,030	74	3	16	50,9	9,8	16	24	400	2,55
10,00	**ZTR319S KS702_0100 ME**	2800	6000	**≤19**	1,90	0,317	0,035	65	3	19	60,5	8,3	13	20	400	3,02
10,00	**ZTR319S KS702_0100 ME**	2800	6000	**>19≤24**	1,90	0,317	0,035	65	3	19	60,5	8,3	13	20	400	3,02
10,00	**ZTR319S KS702_0100 ME**	2800	6000	**>24≤32**	1,90	0,317	0,035	65	3	19	60,5	8,3	13	20	400	3,02
10,00	**ZTR316S KS702_0100 MEL**	2800	6000	**>32≤38**	1,60	0,267	0,030	74	3	16	50,9	9,8	16	24	400	2,55
10,00	**ZTR319S KS702_0100 MEL**	2800	6000	**>32≤38**	1,90	0,317	0,035	66	3	19	60,5	8,3	13	20	400	3,02
14,00	**ZTR316S KS702_0140 ME**	3000	6000	**≤19**	1,14	0,191	0,030	74	3	16	50,9	9,8	16	24	400	1,82
14,00	**ZTR316S KS702_0140 ME**	3000	6000	**>19≤24**	1,14	0,191	0,030	74	3	16	50,9	9,8	16	24	400	1,82
14,00	**ZTR316S KS702_0140 ME**	3000	6000	**>24≤32**	1,14	0,191	0,030	74	3	16	50,9	9,8	16	24	400	1,82
14,00	**ZTR319S KS702_0140 ME**	3000	6000	**≤19**	1,36	0,226	0,035	66	3	19	60,5	8,3	13	20	400	2,16
14,00	**ZTR319S KS702_0140 ME**	3000	6000	**>19≤24**	1,36	0,226	0,035	66	3	19	60,5	8,3	13	20	400	2,16
14,00	**ZTR319S KS702_0140 ME**	3000	6000	**>24≤32**	1,36	0,226	0,035	66	3	19	60,5	8,3	13	20	400	2,16
14,00	**ZTR316S KS702_0140 MEL**	3000	6000	**>32≤38**	1,14	0,191	0,030	74	3	16	50,9	9,8	16	24	400	1,82
14,00	**ZTR319S KS702_0140 MEL**	3000	6000	**>32≤38**	1,36	0,226	0,035	66	3	19	60,5	8,3	13	20	400	2,16
20,00	**ZTR316S KS702_0200 ME**	3200	6000	**≤19**	0,80	0,133	0,030	74	3	16	50,9	9,8	16	24	400	1,27
20,00	**ZTR316S KS702_0200 ME**	3200	6000	**>19≤24**	0,80	0,133	0,030	74	3	16	50,9	9,8	16	24	400	1,27
20,00	**ZTR316S KS702_0200 ME**	3200	6000	**>24≤32**	0,80	0,133	0,030	74	3	16	50,9	9,8	16	24	400	1,27
20,00	**ZTR319S KS702_0200 ME**	3200	6000	**≤19**	0,95	0,158	0,035	66	3	19	60,5	8,3	13	20	400	1,51
20,00	**ZTR319S KS702_0200 ME**	3200	6000	**>19≤24**	0,95	0,158	0,035	66	3	19	60,5	8,3	13	20	400	1,51
20,00	**ZTR319S KS702_0200 ME**	3200	6000	**>24≤32**	0,95	0,158	0,035	66	3	19	60,5	8,3	13	20	400	1,51
20,00	**ZTR316S KS702_0200 MEL**	3200	6000	**>32≤38**	0,80	0,133	0,030	74	3	16	50,9	9,8	16	24	400	1,27
20,00	**ZTR319S KS702_0200 MEL**	3200	6000	**>32≤38**	0,95	0,158	0,035	66	3	19	60,5	8,3	13	20	400	1,51
24,00	**ZTR316S KS703_0240 ME**	3000	6000	**≤14**	0,67	0,111	0,030	74	3	16	50,9	9,4	16	24	400	1,06
24,00	**ZTR316S KS703_0240 ME**	3000	6000	**>14≤19**	0,67	0,111	0,030	74	3	16	50,9	9,4	16	24	400	1,06
24,00	**ZTR316S KS703_0240 ME**	3000	6000	**>19≤24**	0,67	0,111	0,030	74	3	16	50,9	9,4	16	24	400	1,06
24,00	**ZTR319S KS703_0240 ME**	3000	6000	**≤14**	0,79	0,132	0,035	66	3	19	60,5	7,9	13	20	400	1,26
24,00	**ZTR319S KS703_0240 ME**	3000	6000	**>14≤19**	0,79	0,132	0,035	66	3	19	60,5	7,9	13	20	400	1,26
24,00	**ZTR319S KS703_0240 ME**	3000	6000	**>19≤24**	0,79	0,132	0,035	66	3	19	60,5	7,9	13	20	400	1,26
24,00	**ZTR316S KS703_0240 MEL**	3000	6000	**>24≤32**	0,67	0,111	0,030	74	3	16	50,9	9,4	16	24	400	1,06
24,00	**ZTR319S KS703_0240 MEL**	3000	6000	**>24≤32**	0,79	0,132	0,035	66	3	19	60,5	7,9	13	20	400	1,26
32,00	**ZTR316S KS703_0320 ME**	3000	6000	**≤14**	0,50	0,083	0,030	74	3	16	50,9	9,8	16	24	400	0,80
32,00	**ZTR316S KS703_0320 ME**	3000	6000	**>14≤19**	0,50	0,083	0,030	74	3	16	50,9	9,8	16	24	400	0,80
32,00	**ZTR316S KS703_0320 ME**	3000	6000	**>19≤24**	0,50	0,083	0,030	74	3	16	50,9	9,8	16	24	400	0,80
32,00	**ZTR319S KS703_0320 ME**	3000	6000	**≤14**	0,59	0,099	0,035	66	3	19	60,5	8,3	13	20	400	0,95
32,00	**ZTR319S KS703_0320 ME**	3000	6000	**>14≤19**	0,59	0,099	0,035	66	3	19	60,5	8,3	13	20	400	0,95
32,00	**ZTR319S KS703_0320 ME**	3000	6000	**>19≤24**	0,59	0,099	0,035	66	3	19	60,5	8,3	13	20	400	0,95
32,00	**ZTR316S KS703_0320 MEL**	3000	6000	**>24≤32**	0,50	0,083	0,030	74	3	16	50,9	9,8	16	24	400	0,80
32,00	**ZTR319S KS703_0320 MEL**	3000	6000	**>24≤32**	0,59	0,099	0,035	66	3	19	60,5	8,3	13	20	400	0,95
40,00	**ZTR316S KS703_0400 ME**	3000	6000	**≤14**	0,40	0,067	0,030	74	3	16	50,9	9,8	16	24	400	0,64
40,00	**ZTR316S KS703_0400 ME**	3000	6000	**>14≤19**	0,40	0,067	0,030	74	3	16	50,9	9,8	16	24	400	0,64
40,00	**ZTR316S KS703_0400 ME**	3000	6000	**>19≤24**	0,40	0,067	0,030	74	3	16	50,9	9,8	16	24	400	0,64
40,00	**ZTR319S KS703_0400 ME**	3000	6000	**≤14**	0,48	0,079	0,035	66	3	19	60,5	8,3	13	20	400	0,76
40,00	**ZTR319S KS703_0400 ME**	3000	6000	**>14≤19**	0,48	0,079	0,035	66	3	19	60,5	8,3	13	20	400	0,76
40,00	**ZTR319S KS703_0400 ME**	3000	6000	**>19≤24**	0,48	0,079	0,035	66	3	19	60,5	8,3	13	20	400	0,76

Rack and pinion drive **ZTR** helical gearing

*Accionamiento de cremallera **ZTR** dentado helicoidal*

Azionamento a cremagliera **ZTR** dentatura elicoidale

STÖBER ATLANTA

Please take notice of the indications on page A6!

¡Por favor observe las indicaciones en la página A6!

Si raccomanda di rispettare le avvertenze a pagina A6!

i	Typ	n_{1MAX} DB [min-1]	n_{1MAX} ZB [min-1]	MWø [mm]	v_{MAX} ZB [m/s]	K_v [(m/s)/(1000/min)]	Δs [mm]	C_{Lges} [N/µm]	m	z	d_0 [mm]	F_{v2N} [kN]	F_{v2B} [kN]	F_{v2NOT} [kN]	M_{2B} [Nm]	K_{M1} [Nm/1000N]
ZTR3KS7 (F_{v2BMAX}=16 kN)																
40,00	**ZTR316S KS703_0400 MEL**	3000	6000	**>24≤32**	0,40	0,067	0,030	74	3	16	50,9	9,8	16	24	400	0,64
40,00	**ZTR319S KS703_0400 MEL**	3000	6000	**>24≤32**	0,48	0,079	0,035	66	3	19	60,5	8,3	13	20	400	0,76
50,00	**ZTR316S KS703_0500 ME**	3200	6000	**≤14**	0,32	0,053	0,030	74	3	16	50,9	9,8	16	24	400	0,51
50,00	**ZTR316S KS703_0500 ME**	3200	6000	**>14≤19**	0,32	0,053	0,030	74	3	16	50,9	9,8	16	24	400	0,51
50,00	**ZTR316S KS703_0500 ME**	3200	6000	**>19≤24**	0,32	0,053	0,030	74	3	16	50,9	9,8	16	24	400	0,51
50,00	**ZTR319S KS703_0500 ME**	3200	6000	**≤14**	0,38	0,063	0,035	66	3	19	60,5	8,3	13	20	400	0,61
50,00	**ZTR319S KS703_0500 ME**	3200	6000	**>14≤19**	0,38	0,063	0,035	66	3	19	60,5	8,3	13	20	400	0,61
50,00	**ZTR319S KS703_0500 ME**	3200	6000	**>19≤24**	0,38	0,063	0,035	66	3	19	60,5	8,3	13	20	400	0,61
50,00	**ZTR316S KS703_0500 MEL**	3200	6000	**>24≤32**	0,32	0,053	0,030	74	3	16	50,9	9,8	16	24	400	0,51
50,00	**ZTR319S KS703_0500 MEL**	3200	6000	**>24≤32**	0,38	0,063	0,035	66	3	19	60,5	8,3	13	20	400	0,61
70,00	**ZTR316S KS703_0700 ME**	3500	6000	**≤14**	0,23	0,038	0,030	74	3	16	50,9	9,8	16	24	400	0,36
70,00	**ZTR316S KS703_0700 ME**	3500	6000	**>14≤19**	0,23	0,038	0,030	74	3	16	50,9	9,8	16	24	400	0,36
70,00	**ZTR316S KS703_0700 ME**	3500	6000	**>19≤24**	0,23	0,038	0,030	74	3	16	50,9	9,8	16	24	400	0,36
70,00	**ZTR319S KS703_0700 ME**	3500	6000	**≤14**	0,27	0,045	0,035	66	3	19	60,5	8,3	13	20	400	0,43
70,00	**ZTR319S KS703_0700 ME**	3500	6000	**>14≤19**	0,27	0,045	0,035	66	3	19	60,5	8,3	13	20	400	0,43
70,00	**ZTR319S KS703_0700 ME**	3500	6000	**>19≤24**	0,27	0,045	0,035	66	3	19	60,5	8,3	13	20	400	0,43
70,00	**ZTR316S KS703_0700 MEL**	3500	6000	**>24≤32**	0,23	0,038	0,030	74	3	16	50,9	9,8	16	24	400	0,36
70,00	**ZTR319S KS703_0700 MEL**	3500	6000	**>24≤32**	0,27	0,045	0,035	66	3	19	60,5	8,3	13	20	400	0,43
80,00	**ZTR316S KS703_0800 ME**	4000	6000	**≤14**	0,20	0,033	0,030	74	3	16	50,9	9,8	16	24	400	0,32
80,00	**ZTR316S KS703_0800 ME**	4000	6000	**>14≤19**	0,20	0,033	0,030	74	3	16	50,9	9,8	16	24	400	0,32
80,00	**ZTR316S KS703_0800 ME**	4000	6000	**>19≤24**	0,20	0,033	0,030	74	3	16	50,9	9,8	16	24	400	0,32
80,00	**ZTR319S KS703_0800 ME**	4000	6000	**≤14**	0,24	0,040	0,035	66	3	19	60,5	8,3	13	20	400	0,38
80,00	**ZTR319S KS703_0800 ME**	4000	6000	**>14≤19**	0,24	0,040	0,035	66	3	19	60,5	8,3	13	20	400	0,38
80,00	**ZTR319S KS703_0800 ME**	4000	6000	**>19≤24**	0,24	0,040	0,035	66	3	19	60,5	8,3	13	20	400	0,38
80,00	**ZTR316S KS703_0800 MEL**	4000	6000	**>24≤32**	0,20	0,033	0,030	74	3	16	50,9	9,8	16	24	400	0,32
80,00	**ZTR319S KS703_0800 MEL**	4000	6000	**>24≤32**	0,24	0,040	0,035	66	3	19	60,5	8,3	13	20	400	0,38
100,0	**ZTR316S KS703_1000 ME**	4000	6000	**≤14**	0,16	0,027	0,030	74	3	16	50,9	9,8	16	24	400	0,26
100,0	**ZTR316S KS703_1000 ME**	4000	6000	**>14≤19**	0,16	0,027	0,030	74	3	16	50,9	9,8	16	24	400	0,26
100,0	**ZTR316S KS703_1000 ME**	4000	6000	**>19≤24**	0,16	0,027	0,030	74	3	16	50,9	9,8	16	24	400	0,26
100,0	**ZTR319S KS703_1000 ME**	4000	6000	**≤14**	0,19	0,032	0,035	66	3	19	60,5	8,3	13	20	400	0,30
100,0	**ZTR319S KS703_1000 ME**	4000	6000	**>14≤19**	0,19	0,032	0,035	66	3	19	60,5	8,3	13	20	400	0,30
100,0	**ZTR319S KS703_1000 ME**	4000	6000	**>19≤24**	0,19	0,032	0,035	66	3	19	60,5	8,3	13	20	400	0,30
100,0	**ZTR316S KS703_1000 MEL**	4000	6000	**>24≤32**	0,16	0,027	0,030	74	3	16	50,9	9,8	16	24	400	0,26
100,0	**ZTR319S KS703_1000 MEL**	4000	6000	**>24≤32**	0,19	0,032	0,035	66	3	19	60,5	8,3	13	20	400	0,30
140,0	**ZTR316S KS703_1400 ME**	4000	6000	**≤14**	0,11	0,019	0,030	74	3	16	50,9	9,8	16	24	400	0,18
140,0	**ZTR316S KS703_1400 ME**	4000	6000	**>14≤19**	0,11	0,019	0,030	74	3	16	50,9	9,8	16	24	400	0,18
140,0	**ZTR316S KS703_1400 ME**	4000	6000	**>19≤24**	0,11	0,019	0,030	74	3	16	50,9	9,8	16	24	400	0,18
140,0	**ZTR319S KS703_1400 ME**	4000	6000	**≤14**	0,14	0,023	0,035	66	3	19	60,5	8,3	13	20	400	0,22
140,0	**ZTR319S KS703_1400 ME**	4000	6000	**>14≤19**	0,14	0,023	0,035	66	3	19	60,5	8,3	13	20	400	0,22
140,0	**ZTR319S KS703_1400 ME**	4000	6000	**>19≤24**	0,14	0,023	0,035	66	3	19	60,5	8,3	13	20	400	0,22
140,0	**ZTR316S KS703_1400 MEL**	4000	6000	**>24≤32**	0,11	0,019	0,030	74	3	16	50,9	9,8	16	24	400	0,18
140,0	**ZTR319S KS703_1400 MEL**	4000	6000	**>24≤32**	0,14	0,023	0,035	66	3	19	60,5	8,3	13	20	400	0,22
200,0	**ZTR316S KS703_2000 ME**	4000	6000	**≤14**	0,08	0,013	0,030	74	3	16	50,9	9,8	16	24	400	0,13
200,0	**ZTR316S KS703_2000 ME**	4000	6000	**>14≤19**	0,08	0,013	0,030	74	3	16	50,9	9,8	16	24	400	0,13
200,0	**ZTR316S KS703_2000 ME**	4000	6000	**>19≤24**	0,08	0,013	0,030	74	3	16	50,9	9,8	16	24	400	0,13
200,0	**ZTR319S KS703_2000 ME**	4000	6000	**≤14**	0,10	0,016	0,035	66	3	19	60,5	8,3	13	20	400	0,15
200,0	**ZTR319S KS703_2000 ME**	4000	6000	**>14≤19**	0,10	0,016	0,035	66	3	19	60,5	8,3	13	20	400	0,15
200,0	**ZTR319S KS703_2000 ME**	4000	6000	**>19≤24**	0,10	0,016	0,035	66	3	19	60,5	8,3	13	20	400	0,15
200,0	**ZTR316S KS703_2000 MEL**	4000	6000	**>24≤32**	0,08	0,013	0,030	74	3	16	50,9	9,8	16	24	400	0,13
200,0	**ZTR319S KS703_2000 MEL**	4000	6000	**>24≤32**	0,10	0,016	0,035	66	3	19	60,5	8,3	13	20	400	0,15

Rack and pinion drive **ZTR** helical gearing
*Accionamiento de cremallera **ZTR** dentado helicoidal*
Azionamento a cremagliera **ZTR** dentatura elicoidale

STÖBER ATLANTA

Please take notice of the indications on page A6! ***¡Por favor observe las indicaciones en la página A6!*** **Si raccomanda di rispettare le avvertenze a pagina A6!**

i	Typ	n_{1MAX} DB [min-1]	n_{1MAX} ZB [min-1]	MWø [mm]	v_{MAX} ZB [m/s]	K_v [(m/s)/(1000/min)]	Δs [mm]	CL_{ges} [N/µm]	m	z	d_0 [mm]	F_{v2N} [kN]	F_{v2B} [kN]	F_{v2NOT} [kN]	M_{2B} [Nm]	K_{M1} [Nm/1000N]
ZTR4KS7 (F_{v2BMAX}=16 kN)																
6,000	**ZTR412S KS702_0060 ME**	2100	4500	**≤19**	2,00	0,444	0,030	72	4	12	50,9	9,3	16	24	400	4,24
6,000	**ZTR412S KS702_0060 ME**	2100	4500	**>19≤24**	2,00	0,444	0,030	72	4	12	50,9	9,3	16	24	400	4,24
6,000	**ZTR412S KS702_0060 ME**	2100	4500	**>24≤32**	2,00	0,444	0,030	72	4	12	50,9	9,3	16	24	400	4,24
6,000	**ZTR412S KS702_0060 MEL**	2100	4500	**>32≤38**	2,00	0,444	0,030	72	4	12	50,9	9,3	16	24	400	4,24
8,000	**ZTR412S KS702_0080 ME**	2500	5000	**≤19**	1,67	0,333	0,030	72	4	12	50,9	9,8	16	24	400	3,18
8,000	**ZTR412S KS702_0080 ME**	2500	5000	**>19≤24**	1,67	0,333	0,030	72	4	12	50,9	9,8	16	24	400	3,18
8,000	**ZTR412S KS702_0080 ME**	2500	5000	**>24≤32**	1,67	0,333	0,030	72	4	12	50,9	9,8	16	24	400	3,18
8,000	**ZTR412S KS702_0080 MEL**	2500	5000	**>32≤38**	1,67	0,333	0,030	73	4	12	50,9	9,8	16	24	400	3,18
10,00	**ZTR412S KS702_0100 ME**	2800	6000	**≤19**	1,60	0,267	0,030	73	4	12	50,9	9,8	16	24	400	2,55
10,00	**ZTR412S KS702_0100 ME**	2800	6000	**>19≤24**	1,60	0,267	0,030	73	4	12	50,9	9,8	16	24	400	2,55
10,00	**ZTR412S KS702_0100 ME**	2800	6000	**>24≤32**	1,60	0,267	0,030	73	4	12	50,9	9,8	16	24	400	2,55
10,00	**ZTR412S KS702_0100 MEL**	2800	6000	**>32≤38**	1,60	0,267	0,030	73	4	12	50,9	9,8	16	24	400	2,55
14,00	**ZTR412S KS702_0140 ME**	3000	6000	**≤19**	1,14	0,191	0,030	73	4	12	50,9	9,8	16	24	400	1,82
14,00	**ZTR412S KS702_0140 ME**	3000	6000	**>19≤24**	1,14	0,191	0,030	73	4	12	50,9	9,8	16	24	400	1,82
14,00	**ZTR412S KS702_0140 ME**	3000	6000	**>24≤32**	1,14	0,191	0,030	73	4	12	50,9	9,8	16	24	400	1,82
14,00	**ZTR412S KS702_0140 MEL**	3000	6000	**>32≤38**	1,14	0,191	0,030	73	4	12	50,9	9,8	16	24	400	1,82
20,00	**ZTR412S KS702_0200 ME**	3200	6000	**≤19**	0,80	0,133	0,030	73	4	12	50,9	9,8	16	24	400	1,27
20,00	**ZTR412S KS702_0200 ME**	3200	6000	**>19≤24**	0,80	0,133	0,030	73	4	12	50,9	9,8	16	24	400	1,27
20,00	**ZTR412S KS702_0200 ME**	3200	6000	**>24≤32**	0,80	0,133	0,030	73	4	12	50,9	9,8	16	24	400	1,27
20,00	**ZTR412S KS702_0200 MEL**	3200	6000	**>32≤38**	0,80	0,133	0,030	73	4	12	50,9	9,8	16	24	400	1,27
24,00	**ZTR412S KS703_0240 ME**	3000	6000	**≤14**	0,67	0,111	0,030	73	4	12	50,9	9,4	16	24	400	1,06
24,00	**ZTR412S KS703_0240 ME**	3000	6000	**>14≤19**	0,67	0,111	0,030	73	4	12	50,9	9,4	16	24	400	1,06
24,00	**ZTR412S KS703_0240 ME**	3000	6000	**>19≤24**	0,67	0,111	0,030	73	4	12	50,9	9,4	16	24	400	1,06
24,00	**ZTR412S KS703_0240 MEL**	3000	6000	**>24≤32**	0,67	0,111	0,030	73	4	12	50,9	9,4	16	24	400	1,06
32,00	**ZTR412S KS703_0320 ME**	3000	6000	**≤14**	0,50	0,083	0,030	73	4	12	50,9	9,8	16	24	400	0,80
32,00	**ZTR412S KS703_0320 ME**	3000	6000	**>14≤19**	0,50	0,083	0,030	73	4	12	50,9	9,8	16	24	400	0,80
32,00	**ZTR412S KS703_0320 ME**	3000	6000	**>19≤24**	0,50	0,083	0,030	73	4	12	50,9	9,8	16	24	400	0,80
32,00	**ZTR412S KS703_0320 MEL**	3000	6000	**>24≤32**	0,50	0,083	0,030	73	4	12	50,9	9,8	16	24	400	0,80
40,00	**ZTR412S KS703_0400 ME**	3000	6000	**≤14**	0,40	0,067	0,030	73	4	12	50,9	9,8	16	24	400	0,64
40,00	**ZTR412S KS703_0400 ME**	3000	6000	**>14≤19**	0,40	0,067	0,030	73	4	12	50,9	9,8	16	24	400	0,64
40,00	**ZTR412S KS703_0400 ME**	3000	6000	**>19≤24**	0,40	0,067	0,030	73	4	12	50,9	9,8	16	24	400	0,64
40,00	**ZTR412S KS703_0400 MEL**	3000	6000	**>24≤32**	0,40	0,067	0,030	73	4	12	50,9	9,8	16	24	400	0,64
50,00	**ZTR412S KS703_0500 ME**	3200	6000	**≤14**	0,32	0,053	0,030	73	4	12	50,9	9,8	16	24	400	0,51
50,00	**ZTR412S KS703_0500 ME**	3200	6000	**>14≤19**	0,32	0,053	0,030	73	4	12	50,9	9,8	16	24	400	0,51
50,00	**ZTR412S KS703_0500 ME**	3200	6000	**>19≤24**	0,32	0,053	0,030	73	4	12	50,9	9,8	16	24	400	0,51
50,00	**ZTR412S KS703_0500 MEL**	3200	6000	**>24≤32**	0,32	0,053	0,030	73	4	12	50,9	9,8	16	24	400	0,51
70,00	**ZTR412S KS703_0700 ME**	3500	6000	**≤14**	0,23	0,038	0,030	73	4	12	50,9	9,8	16	24	400	0,36
70,00	**ZTR412S KS703_0700 ME**	3500	6000	**>14≤19**	0,23	0,038	0,030	73	4	12	50,9	9,8	16	24	400	0,36
70,00	**ZTR412S KS703_0700 ME**	3500	6000	**>19≤24**	0,23	0,038	0,030	73	4	12	50,9	9,8	16	24	400	0,36
70,00	**ZTR412S KS703_0700 MEL**	3500	6000	**>24≤32**	0,23	0,038	0,030	73	4	12	50,9	9,8	16	24	400	0,36
80,00	**ZTR412S KS703_0800 ME**	4000	6000	**≤14**	0,20	0,033	0,030	73	4	12	50,9	9,8	16	24	400	0,32
80,00	**ZTR412S KS703_0800 ME**	4000	6000	**>14≤19**	0,20	0,033	0,030	73	4	12	50,9	9,8	16	24	400	0,32
80,00	**ZTR412S KS703_0800 ME**	4000	6000	**>19≤24**	0,20	0,033	0,030	73	4	12	50,9	9,8	16	24	400	0,32
80,00	**ZTR412S KS703_0800 MEL**	4000	6000	**>24≤32**	0,20	0,033	0,030	73	4	12	50,9	9,8	16	24	400	0,32
100,0	**ZTR412S KS703_1000 ME**	4000	6000	**≤14**	0,16	0,027	0,030	73	4	12	50,9	9,8	16	24	400	0,26
100,0	**ZTR412S KS703_1000 ME**	4000	6000	**>14≤19**	0,16	0,027	0,030	73	4	12	50,9	9,8	16	24	400	0,26
100,0	**ZTR412S KS703_1000 ME**	4000	6000	**>19≤24**	0,16	0,027	0,030	73	4	12	50,9	9,8	16	24	400	0,26
100,0	**ZTR412S KS703_1000 MEL**	4000	6000	**>24≤32**	0,16	0,027	0,030	73	4	12	50,9	9,8	16	24	400	0,26
140,0	**ZTR412S KS703_1400 ME**	4000	6000	**≤14**	0,11	0,019	0,030	73	4	12	50,9	9,8	16	24	400	0,18
140,0	**ZTR412S KS703_1400 ME**	4000	6000	**>14≤19**	0,11	0,019	0,030	73	4	12	50,9	9,8	16	24	400	0,18
140,0	**ZTR412S KS703_1400 ME**	4000	6000	**>19≤24**	0,11	0,019	0,030	73	4	12	50,9	9,8	16	24	400	0,18
140,0	**ZTR412S KS703_1400 MEL**	4000	6000	**>24≤32**	0,11	0,019	0,030	73	4	12	50,9	9,8	16	24	400	0,18
200,0	**ZTR412S KS703_2000 ME**	4000	6000	**≤14**	0,08	0,013	0,030	73	4	12	50,9	9,8	16	24	400	0,13
200,0	**ZTR412S KS703_2000 ME**	4000	6000	**>14≤19**	0,08	0,013	0,030	73	4	12	50,9	9,8	16	24	400	0,13
200,0	**ZTR412S KS703_2000 ME**	4000	6000	**>19≤24**	0,08	0,013	0,030	73	4	12	50,9	9,8	16	24	400	0,13
200,0	**ZTR412S KS703_2000 MEL**	4000	6000	**>24≤32**	0,08	0,013	0,030	73	4	12	50,9	9,8	16	24	400	0,13

Selection table
Rack and pinion drive
ZTR-PH straight-cut

Tabla de selección
Accionamiento de cremallera ***ZTR-PH***
dentado recto

Tabella di selezione
Azionamento a cremagliera **ZTR-PH**
dentatura diritta

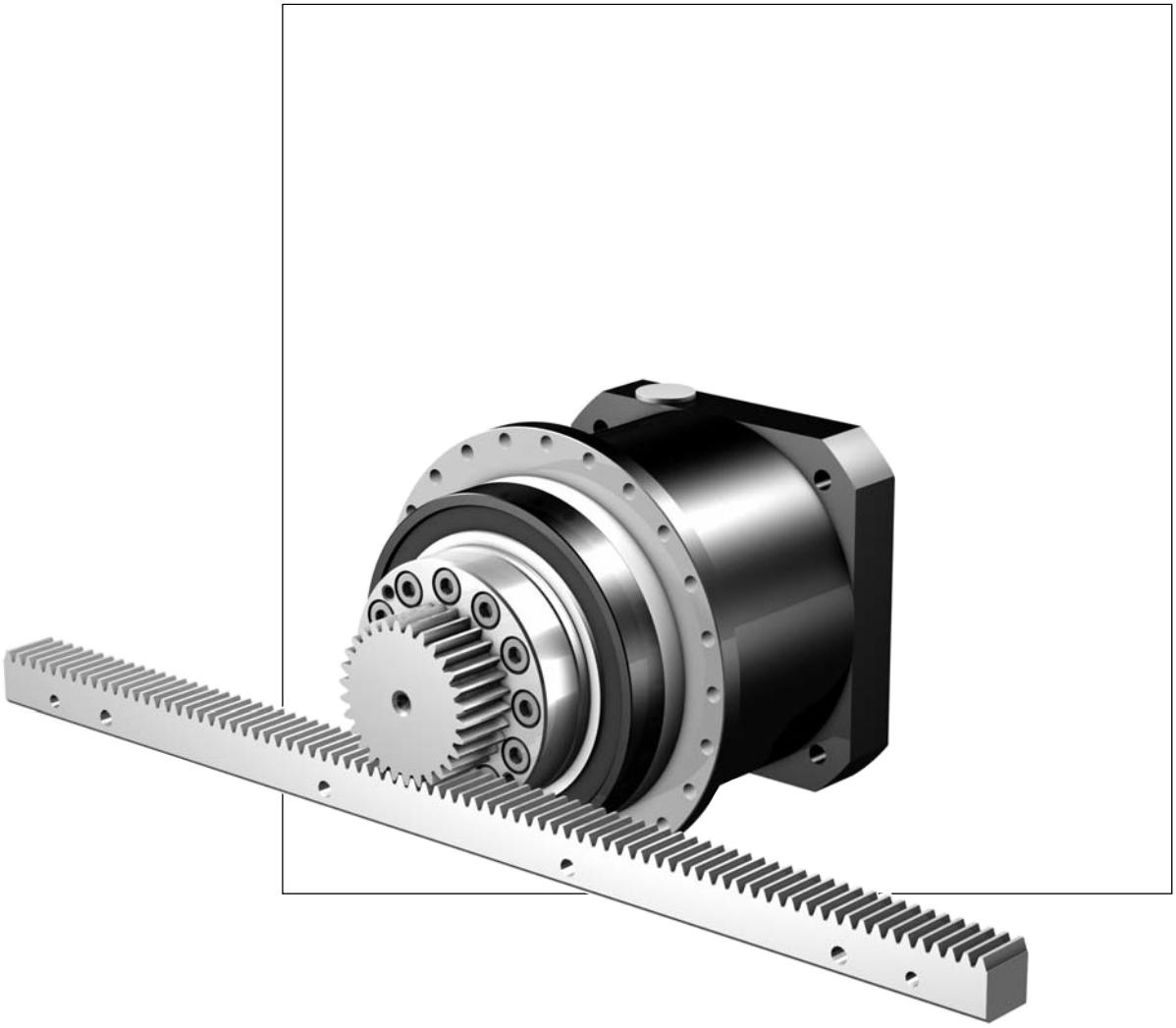

ZTR

Rack and pinion drive **ZTR-PH** straight-cut
*Accionamiento de cremallera **ZTR-PH** dentado recto*
Azionamento a cremagliera **ZTR-PH** dentatura diritta

STÖBER ATLANTA

Please take notice of the indications on page A6! ***¡Por favor observe las indicaciones en la página A6!*** **Si raccomanda di rispettare le avvertenze a pagina A6!**

i	Typ	n_{1MAX} DB [min⁻¹]	n_{1MAX} ZB [min⁻¹]	MWø [mm]	v_{MAX} ZB [m/s]	K_v [(m/s)/(1000/min)]	Δs [mm]	C_{Lges} [N/µm]	m	z	d_0 [mm]	F_{v2N} [kN]	F_{v2B} [kN]	F_{v2NOT} [kN]	M_{2B} [Nm]	K_{M1} [Nm/1000N]
ZTR2PH4 (F_{v2BMAX}=6.4 kN)																
4,000	**ZTR213G PH421F0040 ME**	2300	5000	**≤14**	1,70	0,340	0,011	107	2	13	26,0	1,8	3,8	7,5	49	3,25
4,000	**ZTR213G PH421F0040 ME**	2300	5000	**>14≤19**	1,70	0,340	0,011	108	2	13	26,0	1,8	3,8	7,5	49	3,25
4,000	**ZTR213G PH421F0040 ME**	2300	5000	**>19≤24**	1,70	0,340	0,011	108	2	13	26,0	1,8	3,8	7,5	49	3,25
4,000	**ZTR213G PH421F0040 MEL**	2300	5000	**>24≤32**	1,70	0,340	0,011	109	2	13	26,0	1,8	3,8	7,5	49	3,25
4,000	**ZTR217G PH421F0040 ME**	2300	5000	**≤14**	2,23	0,445	0,015	99	2	17	34,0	1,8	6,4	8,0	110	4,25
4,000	**ZTR217G PH421F0040 ME**	2300	5000	**>14≤19**	2,23	0,445	0,015	100	2	17	34,0	1,8	6,4	8,0	110	4,25
4,000	**ZTR217G PH421F0040 ME**	2300	5000	**>19≤24**	2,23	0,445	0,015	100	2	17	34,0	1,8	6,4	8,0	110	4,25
4,000	**ZTR217G PH421F0040 MEL**	2300	5000	**>24≤32**	2,23	0,445	0,015	102	2	17	34,0	1,8	6,4	8,0	110	4,25
5,000	**ZTR213G PH421F0050 ME**	2700	6000	**≤14**	1,63	0,272	0,011	107	2	13	26,0	2,0	3,8	7,5	49	2,60
5,000	**ZTR213G PH421F0050 ME**	2700	6000	**>14≤19**	1,63	0,272	0,011	108	2	13	26,0	2,0	3,8	7,5	49	2,60
5,000	**ZTR213G PH421F0050 ME**	2700	6000	**>19≤24**	1,63	0,272	0,011	108	2	13	26,0	2,0	3,8	7,5	49	2,60
5,000	**ZTR213G PH421F0050 MEL**	2700	6000	**>24≤32**	1,63	0,272	0,011	108	2	13	26,0	2,0	3,8	7,5	49	2,60
5,000	**ZTR217G PH421F0050 ME**	2700	6000	**≤14**	2,14	0,356	0,015	100	2	17	34,0	2,0	6,4	8,0	110	3,40
5,000	**ZTR217G PH421F0050 ME**	2700	6000	**>14≤19**	2,14	0,356	0,015	101	2	17	34,0	2,0	6,4	8,0	110	3,40
5,000	**ZTR217G PH421F0050 ME**	2700	6000	**>19≤24**	2,14	0,356	0,015	101	2	17	34,0	2,0	6,4	8,0	110	3,40
5,000	**ZTR217G PH421F0050 MEL**	2700	6000	**>24≤32**	2,14	0,356	0,015	102	2	17	34,0	2,0	6,4	8,0	110	3,40
7,000	**ZTR213G PH421F0070 ME**	3200	6000	**≤14**	1,17	0,195	0,011	105	2	13	26,0	2,2	3,8	7,5	49	1,86
7,000	**ZTR213G PH421F0070 ME**	3200	6000	**>14≤19**	1,17	0,195	0,011	105	2	13	26,0	2,2	3,8	7,5	49	1,86
7,000	**ZTR213G PH421F0070 ME**	3200	6000	**>19≤24**	1,17	0,195	0,011	105	2	13	26,0	2,2	3,8	7,5	49	1,86
7,000	**ZTR213G PH421F0070 MEL**	3200	6000	**>24≤32**	1,17	0,195	0,011	106	2	13	26,0	2,2	3,8	7,5	49	1,86
7,000	**ZTR217G PH421F0070 ME**	3200	6000	**≤14**	1,53	0,254	0,015	97	2	17	34,0	2,2	6,4	8,0	110	2,43
7,000	**ZTR217G PH421F0070 ME**	3200	6000	**>14≤19**	1,53	0,254	0,015	97	2	17	34,0	2,2	6,4	8,0	110	2,43
7,000	**ZTR217G PH421F0070 ME**	3200	6000	**>19≤24**	1,53	0,254	0,015	97	2	17	34,0	2,2	6,4	8,0	110	2,43
7,000	**ZTR217G PH421F0070 MEL**	3200	6000	**>24≤32**	1,53	0,254	0,015	98	2	17	34,0	2,2	6,4	8,0	110	2,43
10,00	**ZTR213G PH421F0100 ME**	3500	6000	**≤14**	0,82	0,136	0,011	98	2	13	26,0	2,5	3,8	7,5	49	1,30
10,00	**ZTR213G PH421F0100 ME**	3500	6000	**>14≤19**	0,82	0,136	0,011	98	2	13	26,0	2,5	3,8	7,5	49	1,30
10,00	**ZTR213G PH421F0100 ME**	3500	6000	**>19≤24**	0,82	0,136	0,011	98	2	13	26,0	2,5	3,8	7,5	49	1,30
10,00	**ZTR213G PH421F0100 MEL**	3500	6000	**>24≤32**	0,82	0,136	0,011	98	2	13	26,0	2,5	3,8	7,5	49	1,30
10,00	**ZTR217G PH421F0100 ME**	3500	6000	**≤14**	1,07	0,178	0,015	87	2	17	34,0	2,5	5,9	8,0	100	1,70
10,00	**ZTR217G PH421F0100 ME**	3500	6000	**>14≤19**	1,07	0,178	0,015	87	2	17	34,0	2,5	5,9	8,0	100	1,70
10,00	**ZTR217G PH421F0100 ME**	3500	6000	**>19≤24**	1,07	0,178	0,015	87	2	17	34,0	2,5	5,9	8,0	100	1,70
10,00	**ZTR217G PH421F0100 MEL**	3500	6000	**>24≤32**	1,07	0,178	0,015	87	2	17	34,0	2,5	5,9	8,0	100	1,70
16,00	**ZTR213G PH422F0160 ME**	3700	6500	**≤11**	0,55	0,085	0,011	103	2	13	26,0	2,9	3,8	7,5	49	0,81
16,00	**ZTR213G PH422F0160 ME**	3700	6500	**>11≤14**	0,55	0,085	0,011	103	2	13	26,0	2,9	3,8	7,5	49	0,81
16,00	**ZTR213G PH422F0160 ME**	3700	6500	**>14≤19**	0,55	0,085	0,011	103	2	13	26,0	2,9	3,8	7,5	49	0,81
16,00	**ZTR213G PH422F0160 MEL**	3700	6500	**>19≤24**	0,55	0,085	0,011	103	2	13	26,0	2,9	3,8	7,5	49	0,81
16,00	**ZTR217G PH422F0160 ME**	3700	6500	**≤11**	0,72	0,111	0,015	94	2	17	34,0	2,9	6,4	8,0	110	1,06
16,00	**ZTR217G PH422F0160 ME**	3700	6500	**>11≤14**	0,72	0,111	0,015	94	2	17	34,0	2,9	6,4	8,0	110	1,06
16,00	**ZTR217G PH422F0160 ME**	3700	6500	**>14≤19**	0,72	0,111	0,015	94	2	17	34,0	2,9	6,4	8,0	110	1,06
16,00	**ZTR217G PH422F0160 MEL**	3700	6500	**>19≤24**	0,72	0,111	0,015	94	2	17	34,0	2,9	6,4	8,0	110	1,06
20,00	**ZTR213G PH422F0200 ME**	3700	6500	**≤11**	0,44	0,068	0,011	105	2	13	26,0	3,1	3,8	7,5	49	0,65
20,00	**ZTR213G PH422F0200 ME**	3700	6500	**>11≤14**	0,44	0,068	0,011	105	2	13	26,0	3,1	3,8	7,5	49	0,65
20,00	**ZTR213G PH422F0200 ME**	3700	6500	**>14≤19**	0,44	0,068	0,011	105	2	13	26,0	3,1	3,8	7,5	49	0,65
20,00	**ZTR213G PH422F0200 MEL**	3700	6500	**>19≤24**	0,44	0,068	0,011	105	2	13	26,0	3,1	3,8	7,5	49	0,65
20,00	**ZTR217G PH422F0200 ME**	3700	6500	**≤11**	0,58	0,089	0,015	96	2	17	34,0	3,1	6,4	8,0	110	0,85
20,00	**ZTR217G PH422F0200 ME**	3700	6500	**>11≤14**	0,58	0,089	0,015	96	2	17	34,0	3,1	6,4	8,0	110	0,85
20,00	**ZTR217G PH422F0200 ME**	3700	6500	**>14≤19**	0,58	0,089	0,015	96	2	17	34,0	3,1	6,4	8,0	110	0,85
20,00	**ZTR217G PH422F0200 MEL**	3700	6500	**>19≤24**	0,58	0,089	0,015	97	2	17	34,0	3,1	6,4	8,0	110	0,85
25,00	**ZTR213G PH422F0250 ME**	4000	7000	**≤11**	0,38	0,054	0,011	105	2	13	26,0	3,4	3,8	7,5	49	0,52
25,00	**ZTR213G PH422F0250 ME**	4000	7000	**>11≤14**	0,38	0,054	0,011	105	2	13	26,0	3,4	3,8	7,5	49	0,52
25,00	**ZTR213G PH422F0250 ME**	4000	7000	**>14≤19**	0,38	0,054	0,011	105	2	13	26,0	3,4	3,8	7,5	49	0,52
25,00	**ZTR213G PH422F0250 MEL**	4000	7000	**>19≤24**	0,38	0,054	0,011	105	2	13	26,0	3,4	3,8	7,5	49	0,52
25,00	**ZTR217G PH422F0250 ME**	4000	7000	**≤11**	0,50	0,071	0,015	96	2	17	34,0	3,4	6,4	8,0	110	0,68
25,00	**ZTR217G PH422F0250 ME**	4000	7000	**>11≤14**	0,50	0,071	0,015	96	2	17	34,0	3,4	6,4	8,0	110	0,68
25,00	**ZTR217G PH422F0250 ME**	4000	7000	**>14≤19**	0,50	0,071	0,015	96	2	17	34,0	3,4	6,4	8,0	110	0,68
25,00	**ZTR217G PH422F0250 MEL**	4000	7000	**>19≤24**	0,50	0,071	0,015	96	2	17	34,0	3,4	6,4	8,0	110	0,68
28,00	**ZTR213G PH422F0280 ME**	4500	8000	**≤11**	0,39	0,049	0,011	102	2	13	26,0	3,4	3,8	7,5	49	0,46
28,00	**ZTR213G PH422F0280 ME**	4500	8000	**>11≤14**	0,39	0,049	0,011	102	2	13	26,0	3,4	3,8	7,5	49	0,46
28,00	**ZTR213G PH422F0280 ME**	4500	8000	**>14≤19**	0,39	0,049	0,011	102	2	13	26,0	3,4	3,8	7,5	49	0,46
28,00	**ZTR213G PH422F0280 MEL**	4500	8000	**>19≤24**	0,39	0,049	0,011	102	2	13	26,0	3,4	3,8	7,5	49	0,46
28,00	**ZTR217G PH422F0280 ME**	4500	8000	**≤11**	0,51	0,064	0,015	93	2	17	34,0	3,4	6,4	8,0	110	0,61
28,00	**ZTR217G PH422F0280 ME**	4500	8000	**>11≤14**	0,51	0,064	0,015	93	2	17	34,0	3,4	6,4	8,0	110	0,61

ID 442259.05 - 01.17

Rack and pinion drive **ZTR-PH** straight-cut
*Accionamiento de cremallera **ZTR-PH** dentado recto*
Azionamento a cremagliera **ZTR-PH** dentatura diritta

STÖBER ATLANTA

Please take notice of the indications on page A6! ***¡Por favor observe las indicaciones en la página A6!*** **Si raccomanda di rispettare le avvertenze a pagina A6!**

i	Typ	n_{1MAX} DB [min-1]	n_{1MAX} ZB [min-1]	MWø [mm]	v_{MAX} ZB [m/s]	K_v [(m/s)/(1000/min)]	Δs [mm]	C_{Lges} [N/µm]	m	z	d_0 [mm]	F_{v2N} [kN]	F_{v2B} [kN]	F_{v2NOT} [kN]	M_{2B} [Nm]	K_{M1} [Nm/1000N]
ZTR2PH4 (F_{v2BMAX}=6.4 kN)																
28,00	**ZTR217G PH422F0280 ME**	4500	8000	**>14≤19**	0,51	0,064	0,015	93	2	17	34,0	3,4	6,4	8,0	110	0,61
28,00	**ZTR217G PH422F0280 MEL**	4500	8000	**>19≤24**	0,51	0,064	0,015	93	2	17	34,0	3,4	6,4	8,0	110	0,61
35,00	**ZTR213G PH422F0350 ME**	4500	8000	**≤11**	0,31	0,039	0,011	104	2	13	26,0	3,4	3,8	7,5	49	0,37
35,00	**ZTR213G PH422F0350 ME**	4500	8000	**>11≤14**	0,31	0,039	0,011	104	2	13	26,0	3,4	3,8	7,5	49	0,37
35,00	**ZTR213G PH422F0350 ME**	4500	8000	**>14≤19**	0,31	0,039	0,011	104	2	13	26,0	3,4	3,8	7,5	49	0,37
35,00	**ZTR213G PH422F0350 MEL**	4500	8000	**>19≤24**	0,31	0,039	0,011	104	2	13	26,0	3,4	3,8	7,5	49	0,37
35,00	**ZTR217G PH422F0350 ME**	4500	8000	**≤11**	0,41	0,051	0,015	95	2	17	34,0	3,4	6,4	8,0	110	0,49
35,00	**ZTR217G PH422F0350 ME**	4500	8000	**>11≤14**	0,41	0,051	0,015	95	2	17	34,0	3,4	6,4	8,0	110	0,49
35,00	**ZTR217G PH422F0350 ME**	4500	8000	**>14≤19**	0,41	0,051	0,015	95	2	17	34,0	3,4	6,4	8,0	110	0,49
35,00	**ZTR217G PH422F0350 MEL**	4500	8000	**>19≤24**	0,41	0,051	0,015	96	2	17	34,0	3,4	6,4	8,0	110	0,49
40,00	**ZTR213G PH422F0400 ME**	4500	8000	**≤11**	0,27	0,034	0,011	102	2	13	26,0	3,4	3,8	7,5	49	0,33
40,00	**ZTR213G PH422F0400 ME**	4500	8000	**>11≤14**	0,27	0,034	0,011	102	2	13	26,0	3,4	3,8	7,5	49	0,33
40,00	**ZTR213G PH422F0400 ME**	4500	8000	**>14≤19**	0,27	0,034	0,011	102	2	13	26,0	3,4	3,8	7,5	49	0,33
40,00	**ZTR213G PH422F0400 MEL**	4500	8000	**>19≤24**	0,27	0,034	0,011	102	2	13	26,0	3,4	3,8	7,5	49	0,33
40,00	**ZTR217G PH422F0400 ME**	4500	8000	**≤11**	0,36	0,045	0,015	92	2	17	34,0	3,4	6,4	8,0	110	0,43
40,00	**ZTR217G PH422F0400 ME**	4500	8000	**>11≤14**	0,36	0,045	0,015	92	2	17	34,0	3,4	6,4	8,0	110	0,43
40,00	**ZTR217G PH422F0400 ME**	4500	8000	**>14≤19**	0,36	0,045	0,015	92	2	17	34,0	3,4	6,4	8,0	110	0,43
40,00	**ZTR217G PH422F0400 MEL**	4500	8000	**>19≤24**	0,36	0,045	0,015	92	2	17	34,0	3,4	6,4	8,0	110	0,43
50,00	**ZTR213G PH422F0500 ME**	4500	8000	**≤11**	0,22	0,027	0,011	104	2	13	26,0	3,4	3,8	7,5	49	0,26
50,00	**ZTR213G PH422F0500 ME**	4500	8000	**>11≤14**	0,22	0,027	0,011	104	2	13	26,0	3,4	3,8	7,5	49	0,26
50,00	**ZTR213G PH422F0500 ME**	4500	8000	**>14≤19**	0,22	0,027	0,011	104	2	13	26,0	3,4	3,8	7,5	49	0,26
50,00	**ZTR213G PH422F0500 MEL**	4500	8000	**>19≤24**	0,22	0,027	0,011	104	2	13	26,0	3,4	3,8	7,5	49	0,26
50,00	**ZTR217G PH422F0500 ME**	4500	8000	**≤11**	0,29	0,036	0,015	95	2	17	34,0	3,4	6,4	8,0	110	0,34
50,00	**ZTR217G PH422F0500 ME**	4500	8000	**>11≤14**	0,29	0,036	0,015	95	2	17	34,0	3,4	6,4	8,0	110	0,34
50,00	**ZTR217G PH422F0500 ME**	4500	8000	**>14≤19**	0,29	0,036	0,015	95	2	17	34,0	3,4	6,4	8,0	110	0,34
50,00	**ZTR217G PH422F0500 MEL**	4500	8000	**>19≤24**	0,29	0,036	0,015	95	2	17	34,0	3,4	6,4	8,0	110	0,34
70,00	**ZTR213G PH422F0700 ME**	4500	8000	**≤11**	0,16	0,020	0,011	104	2	13	26,0	3,4	3,8	7,5	49	0,19
70,00	**ZTR213G PH422F0700 ME**	4500	8000	**>11≤14**	0,16	0,020	0,011	104	2	13	26,0	3,4	3,8	7,5	49	0,19
70,00	**ZTR213G PH422F0700 ME**	4500	8000	**>14≤19**	0,16	0,020	0,011	104	2	13	26,0	3,4	3,8	7,5	49	0,19
70,00	**ZTR213G PH422F0700 MEL**	4500	8000	**>19≤24**	0,16	0,020	0,011	104	2	13	26,0	3,4	3,8	7,5	49	0,19
70,00	**ZTR217G PH422F0700 ME**	4500	8000	**≤11**	0,20	0,025	0,015	95	2	17	34,0	3,4	6,4	8,0	110	0,24
70,00	**ZTR217G PH422F0700 ME**	4500	8000	**>11≤14**	0,20	0,025	0,015	95	2	17	34,0	3,4	6,4	8,0	110	0,24
70,00	**ZTR217G PH422F0700 ME**	4500	8000	**>14≤19**	0,20	0,025	0,015	95	2	17	34,0	3,4	6,4	8,0	110	0,24
70,00	**ZTR217G PH422F0700 MEL**	4500	8000	**>19≤24**	0,20	0,025	0,015	95	2	17	34,0	3,4	6,4	8,0	110	0,24
100,0	**ZTR213G PH422F1000 ME**	4500	8000	**≤11**	0,11	0,014	0,011	97	2	13	26,0	3,4	3,8	7,5	49	0,13
100,0	**ZTR213G PH422F1000 ME**	4500	8000	**>11≤14**	0,11	0,014	0,011	97	2	13	26,0	3,4	3,8	7,5	49	0,13
100,0	**ZTR213G PH422F1000 ME**	4500	8000	**>14≤19**	0,11	0,014	0,011	97	2	13	26,0	3,4	3,8	7,5	49	0,13
100,0	**ZTR213G PH422F1000 MEL**	4500	8000	**>19≤24**	0,11	0,014	0,011	97	2	13	26,0	3,4	3,8	7,5	49	0,13
100,0	**ZTR217G PH422F1000 ME**	4500	8000	**≤11**	0,14	0,018	0,015	86	2	17	34,0	3,4	5,9	8,0	100	0,17
100,0	**ZTR217G PH422F1000 ME**	4500	8000	**>11≤14**	0,14	0,018	0,015	86	2	17	34,0	3,4	5,9	8,0	100	0,17
100,0	**ZTR217G PH422F1000 ME**	4500	8000	**>14≤19**	0,14	0,018	0,015	86	2	17	34,0	3,4	5,9	8,0	100	0,17
100,0	**ZTR217G PH422F1000 MEL**	4500	8000	**>19≤24**	0,14	0,018	0,015	86	2	17	34,0	3,4	5,9	8,0	100	0,17

Rack and pinion drive **ZTR-PH** straight-cut
*Accionamiento de cremallera **ZTR-PH** dentado recto*
Azionamento a cremagliera **ZTR-PH** dentatura diritta

STÖBER ATLANTA

Please take notice of the indications on page A6! ***¡Por favor observe las indicaciones en la página A6!*** **Si raccomanda di rispettare le avvertenze a pagina A6!**

i	Typ	n_{1MAX} DB [min⁻¹]	n_{1MAX} ZB [min⁻¹]	MWø [mm]	v_{MAX} ZB [m/s]	K_v [(m/s)/(1000/min)]	Δs [mm]	C_{Lges} [N/µm]	m	z	d_0 [mm]	F_{v2N} [kN]	F_{v2B} [kN]	F_{v2NOT} [kN]	M_{2B} [Nm]	K_{M1} [Nm/1000N]
ZTR2PH5 (F_{v2BMAX}=10 kN)																
4,000	**ZTR217G PH521F0040 ME**	2200	5000	**≤19**	2,23	0,445	0,015	102	2	17	34,0	2,6	6,7	13	110	4,25
4,000	**ZTR217G PH521F0040 ME**	2200	5000	**>19≤24**	2,23	0,445	0,015	102	2	17	34,0	2,6	6,7	13	110	4,25
4,000	**ZTR217G PH521F0040 ME**	2200	5000	**>24≤32**	2,23	0,445	0,015	102	2	17	34,0	2,6	6,7	13	110	4,25
4,000	**ZTR217G PH521F0040 MEL**	2200	5000	**>32≤38**	2,23	0,445	0,015	103	2	17	34,0	2,6	6,7	13	110	4,25
4,000	**ZTR224G PH521F0040 ME**	2200	5000	**≤19**	3,14	0,628	0,021	94	2	24	48,0	2,6	10	13	250	6,00
4,000	**ZTR224G PH521F0040 ME**	2200	5000	**>19≤24**	3,14	0,628	0,021	95	2	24	48,0	2,6	10	13	250	6,00
4,000	**ZTR224G PH521F0040 ME**	2200	5000	**>24≤32**	3,14	0,628	0,021	95	2	24	48,0	2,6	10	13	250	6,00
4,000	**ZTR224G PH521F0040 MEL**	2200	5000	**>32≤38**	3,14	0,628	0,021	97	2	24	48,0	2,6	10	13	250	6,00
5,000	**ZTR217G PH521F0050 ME**	2500	5500	**≤19**	1,96	0,356	0,015	102	2	17	34,0	2,8	6,7	13	110	3,40
5,000	**ZTR217G PH521F0050 ME**	2500	5500	**>19≤24**	1,96	0,356	0,015	103	2	17	34,0	2,8	6,7	13	110	3,40
5,000	**ZTR217G PH521F0050 ME**	2500	5500	**>24≤32**	1,96	0,356	0,015	103	2	17	34,0	2,8	6,7	13	110	3,40
5,000	**ZTR217G PH521F0050 MEL**	2500	5500	**>32≤38**	1,96	0,356	0,015	103	2	17	34,0	2,8	6,7	13	110	3,40
5,000	**ZTR224G PH521F0050 ME**	2500	5500	**≤19**	2,77	0,503	0,021	95	2	24	48,0	2,8	10	13	250	4,80
5,000	**ZTR224G PH521F0050 ME**	2500	5500	**>19≤24**	2,77	0,503	0,021	96	2	24	48,0	2,8	10	13	250	4,80
5,000	**ZTR224G PH521F0050 ME**	2500	5500	**>24≤32**	2,77	0,503	0,021	96	2	24	48,0	2,8	10	13	250	4,80
5,000	**ZTR224G PH521F0050 MEL**	2500	5500	**>32≤38**	2,77	0,503	0,021	97	2	24	48,0	2,8	10	13	250	4,80
7,000	**ZTR217G PH521F0070 ME**	3000	6000	**≤19**	1,53	0,254	0,015	101	2	17	34,0	3,1	6,7	13	110	2,43
7,000	**ZTR217G PH521F0070 ME**	3000	6000	**>19≤24**	1,53	0,254	0,015	101	2	17	34,0	3,1	6,7	13	110	2,43
7,000	**ZTR217G PH521F0070 ME**	3000	6000	**>24≤32**	1,53	0,254	0,015	101	2	17	34,0	3,1	6,7	13	110	2,43
7,000	**ZTR217G PH521F0070 MEL**	3000	6000	**>32≤38**	1,53	0,254	0,015	102	2	17	34,0	3,1	6,7	13	110	2,43
7,000	**ZTR224G PH521F0070 ME**	3000	6000	**≤19**	2,15	0,359	0,021	94	2	24	48,0	3,1	10	13	250	3,43
7,000	**ZTR224G PH521F0070 ME**	3000	6000	**>19≤24**	2,15	0,359	0,021	94	2	24	48,0	3,1	10	13	250	3,43
7,000	**ZTR224G PH521F0070 ME**	3000	6000	**>24≤32**	2,15	0,359	0,021	94	2	24	48,0	3,1	10	13	250	3,43
7,000	**ZTR224G PH521F0070 MEL**	3000	6000	**>32≤38**	2,15	0,359	0,021	94	2	24	48,0	3,1	10	13	250	3,43
10,00	**ZTR217G PH521F0100 ME**	3300	6000	**≤19**	1,07	0,178	0,015	98	2	17	34,0	3,5	6,7	13	110	1,70
10,00	**ZTR217G PH521F0100 ME**	3300	6000	**>19≤24**	1,07	0,178	0,015	98	2	17	34,0	3,5	6,7	13	110	1,70
10,00	**ZTR217G PH521F0100 ME**	3300	6000	**>24≤32**	1,07	0,178	0,015	98	2	17	34,0	3,5	6,7	13	110	1,70
10,00	**ZTR217G PH521F0100 MEL**	3300	6000	**>32≤38**	1,07	0,178	0,015	98	2	17	34,0	3,5	6,7	13	110	1,70
10,00	**ZTR224G PH521F0100 ME**	3300	6000	**≤19**	1,51	0,251	0,021	87	2	24	48,0	3,5	10	13	250	2,40
10,00	**ZTR224G PH521F0100 ME**	3300	6000	**>19≤24**	1,51	0,251	0,021	87	2	24	48,0	3,5	10	13	250	2,40
10,00	**ZTR224G PH521F0100 ME**	3300	6000	**>24≤32**	1,51	0,251	0,021	87	2	24	48,0	3,5	10	13	250	2,40
10,00	**ZTR224G PH521F0100 MEL**	3300	6000	**>32≤38**	1,51	0,251	0,021	88	2	24	48,0	3,5	10	13	250	2,40
16,00	**ZTR217G PH522F0160 ME**	3300	6000	**≤14**	0,67	0,111	0,015	100	2	17	34,0	4,1	6,7	13	110	1,06
16,00	**ZTR217G PH522F0160 ME**	3300	6000	**>14≤19**	0,67	0,111	0,015	100	2	17	34,0	4,1	6,7	13	110	1,06
16,00	**ZTR217G PH522F0160 ME**	3300	6000	**>19≤24**	0,67	0,111	0,015	100	2	17	34,0	4,1	6,7	13	110	1,06
16,00	**ZTR217G PH522F0160 MEL**	3300	6000	**>24≤32**	0,67	0,111	0,015	100	2	17	34,0	4,1	6,7	13	110	1,06
16,00	**ZTR224G PH522F0160 ME**	3300	6000	**≤14**	0,94	0,157	0,021	91	2	24	48,0	4,1	10	13	250	1,50
16,00	**ZTR224G PH522F0160 ME**	3300	6000	**>14≤19**	0,94	0,157	0,021	91	2	24	48,0	4,1	10	13	250	1,50
16,00	**ZTR224G PH522F0160 ME**	3300	6000	**>19≤24**	0,94	0,157	0,021	91	2	24	48,0	4,1	10	13	250	1,50
16,00	**ZTR224G PH522F0160 MEL**	3300	6000	**>24≤32**	0,94	0,157	0,021	92	2	24	48,0	4,1	10	13	250	1,50
20,00	**ZTR217G PH522F0200 ME**	3300	6000	**≤14**	0,53	0,089	0,015	101	2	17	34,0	4,4	6,7	13	110	0,85
20,00	**ZTR217G PH522F0200 ME**	3300	6000	**>14≤19**	0,53	0,089	0,015	101	2	17	34,0	4,4	6,7	13	110	0,85
20,00	**ZTR217G PH522F0200 ME**	3300	6000	**>19≤24**	0,53	0,089	0,015	101	2	17	34,0	4,4	6,7	13	110	0,85
20,00	**ZTR217G PH522F0200 MEL**	3300	6000	**>24≤32**	0,53	0,089	0,015	101	2	17	34,0	4,4	6,7	13	110	0,85
20,00	**ZTR224G PH522F0200 ME**	3300	6000	**≤14**	0,75	0,126	0,021	93	2	24	48,0	4,4	10	13	250	1,20
20,00	**ZTR224G PH522F0200 ME**	3300	6000	**>14≤19**	0,75	0,126	0,021	94	2	24	48,0	4,4	10	13	250	1,20
20,00	**ZTR224G PH522F0200 ME**	3300	6000	**>19≤24**	0,75	0,126	0,021	94	2	24	48,0	4,4	10	13	250	1,20
20,00	**ZTR224G PH522F0200 MEL**	3300	6000	**>24≤32**	0,75	0,126	0,021	94	2	24	48,0	4,4	10	13	250	1,20
25,00	**ZTR217G PH522F0250 ME**	3700	6500	**≤14**	0,46	0,071	0,015	101	2	17	34,0	4,8	6,7	13	110	0,68
25,00	**ZTR217G PH522F0250 ME**	3700	6500	**>14≤19**	0,46	0,071	0,015	101	2	17	34,0	4,8	6,7	13	110	0,68
25,00	**ZTR217G PH522F0250 ME**	3700	6500	**>19≤24**	0,46	0,071	0,015	101	2	17	34,0	4,8	6,7	13	110	0,68
25,00	**ZTR217G PH522F0250 MEL**	3700	6500	**>24≤32**	0,46	0,071	0,015	101	2	17	34,0	4,8	6,7	13	110	0,68
25,00	**ZTR224G PH522F0250 ME**	3700	6500	**≤14**	0,65	0,100	0,021	93	2	24	48,0	4,8	10	13	250	0,96
25,00	**ZTR224G PH522F0250 ME**	3700	6500	**>14≤19**	0,65	0,100	0,021	94	2	24	48,0	4,8	10	13	250	0,96
25,00	**ZTR224G PH522F0250 ME**	3700	6500	**>19≤24**	0,65	0,100	0,021	94	2	24	48,0	4,8	10	13	250	0,96
25,00	**ZTR224G PH522F0250 MEL**	3700	6500	**>24≤32**	0,65	0,100	0,021	94	2	24	48,0	4,8	10	13	250	0,96
28,00	**ZTR217G PH522F0280 ME**	4000	7000	**≤14**	0,45	0,064	0,015	99	2	17	34,0	4,8	6,7	13	110	0,61
28,00	**ZTR217G PH522F0280 ME**	4000	7000	**>14≤19**	0,45	0,064	0,015	99	2	17	34,0	4,8	6,7	13	110	0,61
28,00	**ZTR217G PH522F0280 ME**	4000	7000	**>19≤24**	0,45	0,064	0,015	99	2	17	34,0	4,8	6,7	13	110	0,61
28,00	**ZTR217G PH522F0280 MEL**	4000	7000	**>24≤32**	0,45	0,064	0,015	99	2	17	34,0	4,8	6,7	13	110	0,61
28,00	**ZTR224G PH522F0280 ME**	4000	7000	**≤14**	0,63	0,090	0,021	90	2	24	48,0	4,8	10	13	250	0,86
28,00	**ZTR224G PH522F0280 ME**	4000	7000	**>14≤19**	0,63	0,090	0,021	90	2	24	48,0	4,8	10	13	250	0,86

ID 442259.05 - 01.17

Rack and pinion drive **ZTR-PH** straight-cut

*Accionamiento de cremallera **ZTR-PH** dentado recto*

Azionamento a cremagliera **ZTR-PH** dentatura diritta

STÖBER ATLANTA

Please take notice of the indications on page A6! ***¡Por favor observe las indicaciones en la página A6!*** **Si raccomanda di rispettare le avvertenze a pagina A6!**

i	Typ	n_{1MAX} DB [min-1]	n_{1MAX} ZB [min-1]	MWø [mm]	v_{MAX} ZB [m/s]	K_v [(m/s)/(1000/min)]	Δs [mm]	C_{Lges} [N/µm]	m	z	d_0 [mm]	F_{v2N} [kN]	F_{v2B} [kN]	F_{v2NOT} [kN]	M_{2B} [Nm]	K_{M1} [Nm/1000N]
ZTR2PH5 (F_{v2BMAX}=10 kN)																
28,00	**ZTR224G PH522F0280 ME**	4000	7000	**>19≤24**	0,63	0,090	0,021	90	2	24	48,0	4,8	10	13	250	0,86
28,00	**ZTR224G PH522F0280 MEL**	4000	7000	**>24≤32**	0,63	0,090	0,021	90	2	24	48,0	4,8	10	13	250	0,86
35,00	**ZTR217G PH522F0350 ME**	4000	7000	**≤14**	0,36	0,051	0,015	101	2	17	34,0	4,8	6,7	13	110	0,49
35,00	**ZTR217G PH522F0350 ME**	4000	7000	**>14≤19**	0,36	0,051	0,015	101	2	17	34,0	4,8	6,7	13	110	0,49
35,00	**ZTR217G PH522F0350 ME**	4000	7000	**>19≤24**	0,36	0,051	0,015	101	2	17	34,0	4,8	6,7	13	110	0,49
35,00	**ZTR217G PH522F0350 MEL**	4000	7000	**>24≤32**	0,36	0,051	0,015	101	2	17	34,0	4,8	6,7	13	110	0,49
35,00	**ZTR224G PH522F0350 ME**	4000	7000	**≤14**	0,50	0,072	0,021	93	2	24	48,0	4,8	10	13	250	0,69
35,00	**ZTR224G PH522F0350 ME**	4000	7000	**>14≤19**	0,50	0,072	0,021	93	2	24	48,0	4,8	10	13	250	0,69
35,00	**ZTR224G PH522F0350 ME**	4000	7000	**>19≤24**	0,50	0,072	0,021	93	2	24	48,0	4,8	10	13	250	0,69
35,00	**ZTR224G PH522F0350 MEL**	4000	7000	**>24≤32**	0,50	0,072	0,021	93	2	24	48,0	4,8	10	13	250	0,69
40,00	**ZTR217G PH522F0400 ME**	4000	7000	**≤14**	0,31	0,045	0,015	99	2	17	34,0	4,8	6,7	13	110	0,43
40,00	**ZTR217G PH522F0400 ME**	4000	7000	**>14≤19**	0,31	0,045	0,015	99	2	17	34,0	4,8	6,7	13	110	0,43
40,00	**ZTR217G PH522F0400 ME**	4000	7000	**>19≤24**	0,31	0,045	0,015	99	2	17	34,0	4,8	6,7	13	110	0,43
40,00	**ZTR217G PH522F0400 MEL**	4000	7000	**>24≤32**	0,31	0,045	0,015	99	2	17	34,0	4,8	6,7	13	110	0,43
40,00	**ZTR224G PH522F0400 ME**	4000	7000	**≤14**	0,44	0,063	0,021	89	2	24	48,0	4,8	10	13	250	0,60
40,00	**ZTR224G PH522F0400 ME**	4000	7000	**>14≤19**	0,44	0,063	0,021	89	2	24	48,0	4,8	10	13	250	0,60
40,00	**ZTR224G PH522F0400 ME**	4000	7000	**>19≤24**	0,44	0,063	0,021	89	2	24	48,0	4,8	10	13	250	0,60
40,00	**ZTR224G PH522F0400 MEL**	4000	7000	**>24≤32**	0,44	0,063	0,021	89	2	24	48,0	4,8	10	13	250	0,60
50,00	**ZTR217G PH522F0500 ME**	4000	7000	**≤14**	0,25	0,036	0,015	100	2	17	34,0	4,8	6,7	13	110	0,34
50,00	**ZTR217G PH522F0500 ME**	4000	7000	**>14≤19**	0,25	0,036	0,015	100	2	17	34,0	4,8	6,7	13	110	0,34
50,00	**ZTR217G PH522F0500 ME**	4000	7000	**>19≤24**	0,25	0,036	0,015	100	2	17	34,0	4,8	6,7	13	110	0,34
50,00	**ZTR217G PH522F0500 MEL**	4000	7000	**>24≤32**	0,25	0,036	0,015	100	2	17	34,0	4,8	6,7	13	110	0,34
50,00	**ZTR224G PH522F0500 ME**	4000	7000	**≤14**	0,35	0,050	0,021	92	2	24	48,0	4,8	10	13	250	0,48
50,00	**ZTR224G PH522F0500 ME**	4000	7000	**>14≤19**	0,35	0,050	0,021	92	2	24	48,0	4,8	10	13	250	0,48
50,00	**ZTR224G PH522F0500 ME**	4000	7000	**>19≤24**	0,35	0,050	0,021	92	2	24	48,0	4,8	10	13	250	0,48
50,00	**ZTR224G PH522F0500 MEL**	4000	7000	**>24≤32**	0,35	0,050	0,021	92	2	24	48,0	4,8	10	13	250	0,48
70,00	**ZTR217G PH522F0700 ME**	4000	7000	**≤14**	0,18	0,025	0,015	100	2	17	34,0	4,8	6,7	13	110	0,24
70,00	**ZTR217G PH522F0700 ME**	4000	7000	**>14≤19**	0,18	0,025	0,015	100	2	17	34,0	4,8	6,7	13	110	0,24
70,00	**ZTR217G PH522F0700 ME**	4000	7000	**>19≤24**	0,18	0,025	0,015	100	2	17	34,0	4,8	6,7	13	110	0,24
70,00	**ZTR217G PH522F0700 MEL**	4000	7000	**>24≤32**	0,18	0,025	0,015	100	2	17	34,0	4,8	6,7	13	110	0,24
70,00	**ZTR224G PH522F0700 ME**	4000	7000	**≤14**	0,25	0,036	0,021	92	2	24	48,0	4,8	10	13	250	0,34
70,00	**ZTR224G PH522F0700 ME**	4000	7000	**>14≤19**	0,25	0,036	0,021	92	2	24	48,0	4,8	10	13	250	0,34
70,00	**ZTR224G PH522F0700 ME**	4000	7000	**>19≤24**	0,25	0,036	0,021	92	2	24	48,0	4,8	10	13	250	0,34
70,00	**ZTR224G PH522F0700 MEL**	4000	7000	**>24≤32**	0,25	0,036	0,021	92	2	24	48,0	4,8	10	13	250	0,34
100,0	**ZTR217G PH522F1000 ME**	4000	7000	**≤14**	0,13	0,018	0,015	97	2	17	34,0	4,8	6,7	13	110	0,17
100,0	**ZTR217G PH522F1000 ME**	4000	7000	**>14≤19**	0,13	0,018	0,015	97	2	17	34,0	4,8	6,7	13	110	0,17
100,0	**ZTR217G PH522F1000 ME**	4000	7000	**>19≤24**	0,13	0,018	0,015	97	2	17	34,0	4,8	6,7	13	110	0,17
100,0	**ZTR217G PH522F1000 MEL**	4000	7000	**>24≤32**	0,13	0,018	0,015	97	2	17	34,0	4,8	6,7	13	110	0,17
100,0	**ZTR224G PH522F1000 ME**	4000	7000	**≤14**	0,18	0,025	0,021	87	2	24	48,0	4,8	10	13	250	0,24
100,0	**ZTR224G PH522F1000 ME**	4000	7000	**>14≤19**	0,18	0,025	0,021	87	2	24	48,0	4,8	10	13	250	0,24
100,0	**ZTR224G PH522F1000 ME**	4000	7000	**>19≤24**	0,18	0,025	0,021	87	2	24	48,0	4,8	10	13	250	0,24
100,0	**ZTR224G PH522F1000 MEL**	4000	7000	**>24≤32**	0,18	0,025	0,021	87	2	24	48,0	4,8	10	13	250	0,24

Rack and pinion drive **ZTR-PH** straight-cut

*Accionamiento de cremallera **ZTR-PH** dentado recto*

Azionamento a cremagliera **ZTR-PH** dentatura diritta

STÖBER ATLANTA

Please take notice of the indications on page A6!

¡Por favor observe las indicaciones en la página A6!

Si raccomanda di rispettare le avvertenze a pagina A6!

i	Typ	n_{1MAX} DB [min-1]	n_{1MAX} ZB [min-1]	MWø [mm]	v_{MAX} ZB [m/s]	K_v [(m/s)/(1000/min)]	Δs [mm]	C_{Lges} [N/µm]	m	z	d_0 [mm]	F_{v2N} [kN]	F_{v2B} [kN]	F_{v2NOT} [kN]	M_{2B} [Nm]	K_{M1} [Nm/1000N]
ZTR3PH5 (F_{v2BMAX}=6.3 kN)																
4,000	**ZTR313G PH521F0040 ME**	2200	5000	**≤19**	2,55	0,510	0,017	95	3	13	39,0	2,5	6,3	13	120	4,88
4,000	**ZTR313G PH521F0040 ME**	2200	5000	**>19≤24**	2,55	0,510	0,017	95	3	13	39,0	2,5	6,3	13	120	4,88
4,000	**ZTR313G PH521F0040 ME**	2200	5000	**>24≤32**	2,55	0,510	0,017	95	3	13	39,0	2,5	6,3	13	120	4,88
4,000	**ZTR313G PH521F0040 MEL**	2200	5000	**>32≤38**	2,55	0,510	0,017	96	3	13	39,0	2,5	6,3	13	120	4,88
5,000	**ZTR313G PH521F0050 ME**	2500	5500	**≤19**	2,25	0,408	0,017	95	3	13	39,0	2,7	6,3	13	120	3,90
5,000	**ZTR313G PH521F0050 ME**	2500	5500	**>19≤24**	2,25	0,408	0,017	96	3	13	39,0	2,7	6,3	13	120	3,90
5,000	**ZTR313G PH521F0050 ME**	2500	5500	**>24≤32**	2,25	0,408	0,017	96	3	13	39,0	2,7	6,3	13	120	3,90
5,000	**ZTR313G PH521F0050 MEL**	2500	5500	**>32≤38**	2,25	0,408	0,017	96	3	13	39,0	2,7	6,3	13	120	3,90
7,000	**ZTR313G PH521F0070 ME**	3000	6000	**≤19**	1,75	0,292	0,017	94	3	13	39,0	3,0	6,3	13	120	2,79
7,000	**ZTR313G PH521F0070 ME**	3000	6000	**>19≤24**	1,75	0,292	0,017	94	3	13	39,0	3,0	6,3	13	120	2,79
7,000	**ZTR313G PH521F0070 ME**	3000	6000	**>24≤32**	1,75	0,292	0,017	94	3	13	39,0	3,0	6,3	13	120	2,79
7,000	**ZTR313G PH521F0070 MEL**	3000	6000	**>32≤38**	1,75	0,292	0,017	95	3	13	39,0	3,0	6,3	13	120	2,79
10,00	**ZTR313G PH521F0100 ME**	3300	6000	**≤19**	1,23	0,204	0,017	90	3	13	39,0	3,4	6,3	13	120	1,95
10,00	**ZTR313G PH521F0100 ME**	3300	6000	**>19≤24**	1,23	0,204	0,017	90	3	13	39,0	3,4	6,3	13	120	1,95
10,00	**ZTR313G PH521F0100 ME**	3300	6000	**>24≤32**	1,23	0,204	0,017	90	3	13	39,0	3,4	6,3	13	120	1,95
10,00	**ZTR313G PH521F0100 MEL**	3300	6000	**>32≤38**	1,23	0,204	0,017	90	3	13	39,0	3,4	6,3	13	120	1,95
16,00	**ZTR313G PH522F0160 ME**	3300	6000	**≤14**	0,77	0,128	0,017	93	3	13	39,0	4,0	6,3	13	120	1,22
16,00	**ZTR313G PH522F0160 ME**	3300	6000	**>14≤19**	0,77	0,128	0,017	93	3	13	39,0	4,0	6,3	13	120	1,22
16,00	**ZTR313G PH522F0160 ME**	3300	6000	**>19≤24**	0,77	0,128	0,017	93	3	13	39,0	4,0	6,3	13	120	1,22
16,00	**ZTR313G PH522F0160 MEL**	3300	6000	**>24≤32**	0,77	0,128	0,017	93	3	13	39,0	4,0	6,3	13	120	1,22
20,00	**ZTR313G PH522F0200 ME**	3300	6000	**≤14**	0,61	0,102	0,017	94	3	13	39,0	4,3	6,3	13	120	0,98
20,00	**ZTR313G PH522F0200 ME**	3300	6000	**>14≤19**	0,61	0,102	0,017	94	3	13	39,0	4,3	6,3	13	120	0,98
20,00	**ZTR313G PH522F0200 ME**	3300	6000	**>19≤24**	0,61	0,102	0,017	94	3	13	39,0	4,3	6,3	13	120	0,98
20,00	**ZTR313G PH522F0200 MEL**	3300	6000	**>24≤32**	0,61	0,102	0,017	94	3	13	39,0	4,3	6,3	13	120	0,98
25,00	**ZTR313G PH522F0250 ME**	3700	6500	**≤14**	0,53	0,082	0,017	94	3	13	39,0	4,6	6,3	13	120	0,78
25,00	**ZTR313G PH522F0250 ME**	3700	6500	**>14≤19**	0,53	0,082	0,017	94	3	13	39,0	4,6	6,3	13	120	0,78
25,00	**ZTR313G PH522F0250 ME**	3700	6500	**>19≤24**	0,53	0,082	0,017	94	3	13	39,0	4,6	6,3	13	120	0,78
25,00	**ZTR313G PH522F0250 MEL**	3700	6500	**>24≤32**	0,53	0,082	0,017	94	3	13	39,0	4,6	6,3	13	120	0,78
28,00	**ZTR313G PH522F0280 ME**	4000	7000	**≤14**	0,51	0,073	0,017	92	3	13	39,0	4,6	6,3	13	120	0,70
28,00	**ZTR313G PH522F0280 ME**	4000	7000	**>14≤19**	0,51	0,073	0,017	92	3	13	39,0	4,6	6,3	13	120	0,70
28,00	**ZTR313G PH522F0280 ME**	4000	7000	**>19≤24**	0,51	0,073	0,017	92	3	13	39,0	4,6	6,3	13	120	0,70
28,00	**ZTR313G PH522F0280 MEL**	4000	7000	**>24≤32**	0,51	0,073	0,017	92	3	13	39,0	4,6	6,3	13	120	0,70
35,00	**ZTR313G PH522F0350 ME**	4000	7000	**≤14**	0,41	0,058	0,017	93	3	13	39,0	4,6	6,3	13	120	0,56
35,00	**ZTR313G PH522F0350 ME**	4000	7000	**>14≤19**	0,41	0,058	0,017	93	3	13	39,0	4,6	6,3	13	120	0,56
35,00	**ZTR313G PH522F0350 ME**	4000	7000	**>19≤24**	0,41	0,058	0,017	93	3	13	39,0	4,6	6,3	13	120	0,56
35,00	**ZTR313G PH522F0350 MEL**	4000	7000	**>24≤32**	0,41	0,058	0,017	93	3	13	39,0	4,6	6,3	13	120	0,56
40,00	**ZTR313G PH522F0400 ME**	4000	7000	**≤14**	0,36	0,051	0,017	91	3	13	39,0	4,6	6,3	13	120	0,49
40,00	**ZTR313G PH522F0400 ME**	4000	7000	**>14≤19**	0,36	0,051	0,017	91	3	13	39,0	4,6	6,3	13	120	0,49
40,00	**ZTR313G PH522F0400 ME**	4000	7000	**>19≤24**	0,36	0,051	0,017	91	3	13	39,0	4,6	6,3	13	120	0,49
40,00	**ZTR313G PH522F0400 MEL**	4000	7000	**>24≤32**	0,36	0,051	0,017	91	3	13	39,0	4,6	6,3	13	120	0,49
50,00	**ZTR313G PH522F0500 ME**	4000	7000	**≤14**	0,29	0,041	0,017	93	3	13	39,0	4,6	6,3	13	120	0,39
50,00	**ZTR313G PH522F0500 ME**	4000	7000	**>14≤19**	0,29	0,041	0,017	93	3	13	39,0	4,6	6,3	13	120	0,39
50,00	**ZTR313G PH522F0500 ME**	4000	7000	**>19≤24**	0,29	0,041	0,017	93	3	13	39,0	4,6	6,3	13	120	0,39
50,00	**ZTR313G PH522F0500 MEL**	4000	7000	**>24≤32**	0,29	0,041	0,017	93	3	13	39,0	4,6	6,3	13	120	0,39
70,00	**ZTR313G PH522F0700 ME**	4000	7000	**≤14**	0,20	0,029	0,017	93	3	13	39,0	4,6	6,3	13	120	0,28
70,00	**ZTR313G PH522F0700 ME**	4000	7000	**>14≤19**	0,20	0,029	0,017	93	3	13	39,0	4,6	6,3	13	120	0,28
70,00	**ZTR313G PH522F0700 ME**	4000	7000	**>19≤24**	0,20	0,029	0,017	93	3	13	39,0	4,6	6,3	13	120	0,28
70,00	**ZTR313G PH522F0700 MEL**	4000	7000	**>24≤32**	0,20	0,029	0,017	93	3	13	39,0	4,6	6,3	13	120	0,28
100,0	**ZTR313G PH522F1000 ME**	4000	7000	**≤14**	0,14	0,020	0,017	89	3	13	39,0	4,6	6,3	13	120	0,20
100,0	**ZTR313G PH522F1000 ME**	4000	7000	**>14≤19**	0,14	0,020	0,017	89	3	13	39,0	4,6	6,3	13	120	0,20
100,0	**ZTR313G PH522F1000 ME**	4000	7000	**>19≤24**	0,14	0,020	0,017	89	3	13	39,0	4,6	6,3	13	120	0,20
100,0	**ZTR313G PH522F1000 MEL**	4000	7000	**>24≤32**	0,14	0,020	0,017	89	3	13	39,0	4,6	6,3	13	120	0,20

Rack and pinion drive **ZTR-PH** straight-cut
*Accionamiento de cremallera **ZTR-PH** dentado recto*
Azionamento a cremagliera **ZTR-PH** dentatura diritta

STÖBER ATLANTA

Please take notice of the indications on page A6! ***¡Por favor observe las indicaciones en la página A6!*** **Si raccomanda di rispettare le avvertenze a pagina A6!**

i	Typ	n_{1MAX} DB [min-1]	n_{1MAX} ZB [min-1]	MWø [mm]	v_{MAX} ZB [m/s]	K_v [(m/s)/(1000/min)]	Δs [mm]	CL_{ges} [N/µm]	m	z	d_0 [mm]	F_{v2N} [kN]	F_{v2B} [kN]	F_{v2NOT} [kN]	M_{2B} [Nm]	K_{M1} [Nm/1000N]
ZTR2PH7 (F_{v2BMAX}=11 kN)																
4,000	**ZTR224G PH721F0040 ME**	1900	4000	**≤24**	2,51	0,628	0,021	134	2	24	48,0	7,4	11	23	270	6,00
4,000	**ZTR224G PH721F0040 ME**	1900	4000	**>24≤32**	2,51	0,628	0,021	135	2	24	48,0	7,4	11	23	270	6,00
4,000	**ZTR224G PH721F0040 ME**	1900	4000	**>32≤38**	2,51	0,628	0,021	135	2	24	48,0	7,4	11	23	270	6,00
4,000	**ZTR224G PH721F0040 MEL**	1900	4000	**>38≤48**	2,51	0,628	0,021	138	2	24	48,0	7,4	11	23	270	6,00
5,000	**ZTR224G PH721F0050 ME**	2200	5000	**≤24**	2,51	0,503	0,021	136	2	24	48,0	8,0	11	23	270	4,80
5,000	**ZTR224G PH721F0050 ME**	2200	5000	**>24≤32**	2,51	0,503	0,021	137	2	24	48,0	8,0	11	23	270	4,80
5,000	**ZTR224G PH721F0050 ME**	2200	5000	**>32≤38**	2,51	0,503	0,021	137	2	24	48,0	8,0	11	23	270	4,80
5,000	**ZTR224G PH721F0050 MEL**	2200	5000	**>38≤48**	2,51	0,503	0,021	138	2	24	48,0	8,0	11	23	270	4,80
7,000	**ZTR224G PH721F0070 ME**	2500	5000	**≤24**	1,80	0,359	0,021	136	2	24	48,0	8,9	11	23	270	3,43
7,000	**ZTR224G PH721F0070 ME**	2500	5000	**>24≤32**	1,80	0,359	0,021	136	2	24	48,0	8,9	11	23	270	3,43
7,000	**ZTR224G PH721F0070 ME**	2500	5000	**>32≤38**	1,80	0,359	0,021	136	2	24	48,0	8,9	11	23	270	3,43
7,000	**ZTR224G PH721F0070 MEL**	2500	5000	**>38≤48**	1,80	0,359	0,021	136	2	24	48,0	8,9	11	23	270	3,43
10,00	**ZTR224G PH721F0100 ME**	3000	5000	**≤24**	1,26	0,251	0,021	130	2	24	48,0	10	11	23	270	2,40
10,00	**ZTR224G PH721F0100 ME**	3000	5000	**>24≤32**	1,26	0,251	0,021	130	2	24	48,0	10	11	23	270	2,40
10,00	**ZTR224G PH721F0100 ME**	3000	5000	**>32≤38**	1,26	0,251	0,021	130	2	24	48,0	10	11	23	270	2,40
10,00	**ZTR224G PH721F0100 MEL**	3000	5000	**>38≤48**	1,26	0,251	0,021	130	2	24	48,0	10	11	23	270	2,40
16,00	**ZTR224G PH722F0160 ME**	3000	5000	**≤19**	0,79	0,157	0,021	133	2	24	48,0	11	11	23	270	1,50
16,00	**ZTR224G PH722F0160 ME**	3000	5000	**>19≤24**	0,79	0,157	0,021	134	2	24	48,0	11	11	23	270	1,50
16,00	**ZTR224G PH722F0160 ME**	3000	5000	**>24≤32**	0,79	0,157	0,021	134	2	24	48,0	11	11	23	270	1,50
16,00	**ZTR224G PH722F0160 MEL**	3000	5000	**>32≤38**	0,79	0,157	0,021	134	2	24	48,0	11	11	23	270	1,50
20,00	**ZTR224G PH722F0200 ME**	3000	5000	**≤19**	0,63	0,126	0,021	136	2	24	48,0	11	11	23	270	1,20
20,00	**ZTR224G PH722F0200 ME**	3000	5000	**>19≤24**	0,63	0,126	0,021	136	2	24	48,0	11	11	23	270	1,20
20,00	**ZTR224G PH722F0200 ME**	3000	5000	**>24≤32**	0,63	0,126	0,021	136	2	24	48,0	11	11	23	270	1,20
20,00	**ZTR224G PH722F0200 MEL**	3000	5000	**>32≤38**	0,63	0,126	0,021	136	2	24	48,0	11	11	23	270	1,20
25,00	**ZTR224G PH722F0250 ME**	3500	6000	**≤19**	0,60	0,101	0,021	136	2	24	48,0	11	11	23	270	0,96
25,00	**ZTR224G PH722F0250 ME**	3500	6000	**>19≤24**	0,60	0,101	0,021	136	2	24	48,0	11	11	23	270	0,96
25,00	**ZTR224G PH722F0250 ME**	3500	6000	**>24≤32**	0,60	0,101	0,021	136	2	24	48,0	11	11	23	270	0,96
25,00	**ZTR224G PH722F0250 MEL**	3500	6000	**>32≤38**	0,60	0,101	0,021	136	2	24	48,0	11	11	23	270	0,96
28,00	**ZTR224G PH722F0280 ME**	3700	6500	**≤19**	0,58	0,090	0,021	133	2	24	48,0	11	11	23	270	0,86
28,00	**ZTR224G PH722F0280 ME**	3700	6500	**>19≤24**	0,58	0,090	0,021	133	2	24	48,0	11	11	23	270	0,86
28,00	**ZTR224G PH722F0280 ME**	3700	6500	**>24≤32**	0,58	0,090	0,021	133	2	24	48,0	11	11	23	270	0,86
28,00	**ZTR224G PH722F0280 MEL**	3700	6500	**>32≤38**	0,58	0,090	0,021	133	2	24	48,0	11	11	23	270	0,86
35,00	**ZTR224G PH722F0350 ME**	3700	6500	**≤19**	0,47	0,072	0,021	135	2	24	48,0	11	11	23	270	0,69
35,00	**ZTR224G PH722F0350 ME**	3700	6500	**>19≤24**	0,47	0,072	0,021	135	2	24	48,0	11	11	23	270	0,69
35,00	**ZTR224G PH722F0350 ME**	3700	6500	**>24≤32**	0,47	0,072	0,021	135	2	24	48,0	11	11	23	270	0,69
35,00	**ZTR224G PH722F0350 MEL**	3700	6500	**>32≤38**	0,47	0,072	0,021	136	2	24	48,0	11	11	23	270	0,69
40,00	**ZTR224G PH722F0400 ME**	3700	6500	**≤19**	0,41	0,063	0,021	132	2	24	48,0	11	11	23	270	0,60
40,00	**ZTR224G PH722F0400 ME**	3700	6500	**>19≤24**	0,41	0,063	0,021	132	2	24	48,0	11	11	23	270	0,60
40,00	**ZTR224G PH722F0400 ME**	3700	6500	**>24≤32**	0,41	0,063	0,021	132	2	24	48,0	11	11	23	270	0,60
40,00	**ZTR224G PH722F0400 MEL**	3700	6500	**>32≤38**	0,41	0,063	0,021	132	2	24	48,0	11	11	23	270	0,60
50,00	**ZTR224G PH722F0500 ME**	3700	6500	**≤19**	0,33	0,050	0,021	135	2	24	48,0	11	11	23	270	0,48
50,00	**ZTR224G PH722F0500 ME**	3700	6500	**>19≤24**	0,33	0,050	0,021	135	2	24	48,0	11	11	23	270	0,48
50,00	**ZTR224G PH722F0500 ME**	3700	6500	**>24≤32**	0,33	0,050	0,021	135	2	24	48,0	11	11	23	270	0,48
50,00	**ZTR224G PH722F0500 MEL**	3700	6500	**>32≤38**	0,33	0,050	0,021	135	2	24	48,0	11	11	23	270	0,48
70,00	**ZTR224G PH722F0700 ME**	3700	6500	**≤19**	0,23	0,036	0,021	135	2	24	48,0	11	11	23	270	0,34
70,00	**ZTR224G PH722F0700 ME**	3700	6500	**>19≤24**	0,23	0,036	0,021	135	2	24	48,0	11	11	23	270	0,34
70,00	**ZTR224G PH722F0700 ME**	3700	6500	**>24≤32**	0,23	0,036	0,021	135	2	24	48,0	11	11	23	270	0,34
70,00	**ZTR224G PH722F0700 MEL**	3700	6500	**>32≤38**	0,23	0,036	0,021	135	2	24	48,0	11	11	23	270	0,34
100,0	**ZTR224G PH722F1000 ME**	3700	6500	**≤19**	0,16	0,025	0,021	129	2	24	48,0	11	11	23	270	0,24
100,0	**ZTR224G PH722F1000 ME**	3700	6500	**>19≤24**	0,16	0,025	0,021	129	2	24	48,0	11	11	23	270	0,24
100,0	**ZTR224G PH722F1000 ME**	3700	6500	**>24≤32**	0,16	0,025	0,021	129	2	24	48,0	11	11	23	270	0,24
100,0	**ZTR224G PH722F1000 MEL**	3700	6500	**>32≤38**	0,16	0,025	0,021	129	2	24	48,0	11	11	23	270	0,24

Rack and pinion drive **ZTR-PH** straight-cut
*Accionamiento de cremallera **ZTR-PH** dentado recto*
Azionamento a cremagliera **ZTR-PH** dentatura diritta

STÖBER ATLANTA

Please take notice of the indications on page A6!

¡Por favor observe las indicaciones en la página A6!

Si raccomanda di rispettare le avvertenze a pagina A6!

i	Typ	n_{1MAX} DB [min-1]	n_{1MAX} ZB [min-1]	MWø [mm]	v_{MAX} ZB [m/s]	K_v [(m/s)/(1000/min)]	Δs [mm]	C_{Lges} [N/µm]	m	z	d_0 [mm]	F_{v2N} [kN]	F_{v2B} [kN]	F_{v2NOT} [kN]	M_{2B} [Nm]	K_{M1} [Nm/1000N]
ZTR3PH7 (F_{v2BMAX}=15 kN)																
4,000	**ZTR320G PH721F0040 ME**	1900	4000	**≤24**	3,14	0,786	0,026	125	3	20	60,0	7,2	15	24	460	7,50
4,000	**ZTR320G PH721F0040 ME**	1900	4000	**>24≤32**	3,14	0,786	0,026	127	3	20	60,0	7,2	15	26	460	7,50
4,000	**ZTR320G PH721F0040 ME**	1900	4000	**>32≤38**	3,14	0,786	0,026	127	3	20	60,0	7,2	15	26	460	7,50
4,000	**ZTR320G PH721F0040 MEL**	1900	4000	**>38≤48**	3,14	0,786	0,026	130	3	20	60,0	7,2	15	26	460	7,50
5,000	**ZTR320G PH721F0050 ME**	2200	5000	**≤24**	3,14	0,628	0,026	128	3	20	60,0	7,7	15	26	460	6,00
5,000	**ZTR320G PH721F0050 ME**	2200	5000	**>24≤32**	3,14	0,628	0,026	129	3	20	60,0	7,7	15	26	460	6,00
5,000	**ZTR320G PH721F0050 ME**	2200	5000	**>32≤38**	3,14	0,628	0,026	129	3	20	60,0	7,7	15	26	460	6,00
5,000	**ZTR320G PH721F0050 MEL**	2200	5000	**>38≤48**	3,14	0,628	0,026	131	3	20	60,0	7,7	15	26	460	6,00
7,000	**ZTR320G PH721F0070 ME**	2500	5000	**≤24**	2,24	0,449	0,026	127	3	20	60,0	8,6	15	26	460	4,29
7,000	**ZTR320G PH721F0070 ME**	2500	5000	**>24≤32**	2,24	0,449	0,026	127	3	20	60,0	8,6	15	26	460	4,29
7,000	**ZTR320G PH721F0070 ME**	2500	5000	**>32≤38**	2,24	0,449	0,026	127	3	20	60,0	8,6	15	26	460	4,29
7,000	**ZTR320G PH721F0070 MEL**	2500	5000	**>38≤48**	2,24	0,449	0,026	128	3	20	60,0	8,6	15	26	460	4,29
10,00	**ZTR320G PH721F0100 ME**	3000	5000	**≤24**	1,57	0,314	0,026	119	3	20	60,0	9,7	15	26	460	3,00
10,00	**ZTR320G PH721F0100 ME**	3000	5000	**>24≤32**	1,57	0,314	0,026	119	3	20	60,0	9,7	15	26	460	3,00
10,00	**ZTR320G PH721F0100 ME**	3000	5000	**>32≤38**	1,57	0,314	0,026	119	3	20	60,0	9,7	15	26	460	3,00
10,00	**ZTR320G PH721F0100 MEL**	3000	5000	**>38≤48**	1,57	0,314	0,026	120	3	20	60,0	9,7	15	26	460	3,00
16,00	**ZTR320G PH722F0160 ME**	3000	5000	**≤19**	0,98	0,196	0,026	124	3	20	60,0	11	15	26	460	1,88
16,00	**ZTR320G PH722F0160 ME**	3000	5000	**>19≤24**	0,98	0,196	0,026	124	3	20	60,0	11	15	26	460	1,88
16,00	**ZTR320G PH722F0160 ME**	3000	5000	**>24≤32**	0,98	0,196	0,026	124	3	20	60,0	11	15	26	460	1,88
16,00	**ZTR320G PH722F0160 MEL**	3000	5000	**>32≤38**	0,98	0,196	0,026	125	3	20	60,0	11	15	26	460	1,88
20,00	**ZTR320G PH722F0200 ME**	3000	5000	**≤19**	0,79	0,157	0,026	127	3	20	60,0	12	15	26	460	1,50
20,00	**ZTR320G PH722F0200 ME**	3000	5000	**>19≤24**	0,79	0,157	0,026	127	3	20	60,0	12	15	26	460	1,50
20,00	**ZTR320G PH722F0200 ME**	3000	5000	**>24≤32**	0,79	0,157	0,026	127	3	20	60,0	12	15	26	460	1,50
20,00	**ZTR320G PH722F0200 MEL**	3000	5000	**>32≤38**	0,79	0,157	0,026	128	3	20	60,0	12	15	26	460	1,50
25,00	**ZTR320G PH722F0250 ME**	3500	6000	**≤19**	0,75	0,126	0,026	127	3	20	60,0	13	15	26	460	1,20
25,00	**ZTR320G PH722F0250 ME**	3500	6000	**>19≤24**	0,75	0,126	0,026	127	3	20	60,0	13	15	26	460	1,20
25,00	**ZTR320G PH722F0250 ME**	3500	6000	**>24≤32**	0,75	0,126	0,026	127	3	20	60,0	13	15	26	460	1,20
25,00	**ZTR320G PH722F0250 MEL**	3500	6000	**>32≤38**	0,75	0,126	0,026	127	3	20	60,0	13	15	26	460	1,20
28,00	**ZTR320G PH722F0280 ME**	3700	6500	**≤19**	0,73	0,112	0,026	124	3	20	60,0	13	15	26	460	1,07
28,00	**ZTR320G PH722F0280 ME**	3700	6500	**>19≤24**	0,73	0,112	0,026	124	3	20	60,0	13	15	26	460	1,07
28,00	**ZTR320G PH722F0280 ME**	3700	6500	**>24≤32**	0,73	0,112	0,026	124	3	20	60,0	13	15	26	460	1,07
28,00	**ZTR320G PH722F0280 MEL**	3700	6500	**>32≤38**	0,73	0,112	0,026	124	3	20	60,0	13	15	26	460	1,07
35,00	**ZTR320G PH722F0350 ME**	3700	6500	**≤19**	0,58	0,090	0,026	127	3	20	60,0	13	15	26	460	0,86
35,00	**ZTR320G PH722F0350 ME**	3700	6500	**>19≤24**	0,58	0,090	0,026	127	3	20	60,0	13	15	26	460	0,86
35,00	**ZTR320G PH722F0350 ME**	3700	6500	**>24≤32**	0,58	0,090	0,026	127	3	20	60,0	13	15	26	460	0,86
35,00	**ZTR320G PH722F0350 MEL**	3700	6500	**>32≤38**	0,58	0,090	0,026	127	3	20	60,0	13	15	26	460	0,86
40,00	**ZTR320G PH722F0400 ME**	3700	6500	**≤19**	0,51	0,078	0,026	123	3	20	60,0	13	15	26	460	0,75
40,00	**ZTR320G PH722F0400 ME**	3700	6500	**>19≤24**	0,51	0,078	0,026	123	3	20	60,0	13	15	26	460	0,75
40,00	**ZTR320G PH722F0400 ME**	3700	6500	**>24≤32**	0,51	0,078	0,026	123	3	20	60,0	13	15	26	460	0,75
40,00	**ZTR320G PH722F0400 MEL**	3700	6500	**>32≤38**	0,51	0,078	0,026	123	3	20	60,0	13	15	26	460	0,75
50,00	**ZTR320G PH722F0500 ME**	3700	6500	**≤19**	0,41	0,063	0,026	126	3	20	60,0	13	15	26	460	0,60
50,00	**ZTR320G PH722F0500 ME**	3700	6500	**>19≤24**	0,41	0,063	0,026	126	3	20	60,0	13	15	26	460	0,60
50,00	**ZTR320G PH722F0500 ME**	3700	6500	**>24≤32**	0,41	0,063	0,026	126	3	20	60,0	13	15	26	460	0,60
50,00	**ZTR320G PH722F0500 MEL**	3700	6500	**>32≤38**	0,41	0,063	0,026	126	3	20	60,0	13	15	26	460	0,60
70,00	**ZTR320G PH722F0700 ME**	3700	6500	**≤19**	0,29	0,045	0,026	126	3	20	60,0	13	15	26	460	0,43
70,00	**ZTR320G PH722F0700 ME**	3700	6500	**>19≤24**	0,29	0,045	0,026	126	3	20	60,0	13	15	26	460	0,43
70,00	**ZTR320G PH722F0700 ME**	3700	6500	**>24≤32**	0,29	0,045	0,026	126	3	20	60,0	13	15	26	460	0,43
70,00	**ZTR320G PH722F0700 MEL**	3700	6500	**>32≤38**	0,29	0,045	0,026	126	3	20	60,0	13	15	26	460	0,43
100,0	**ZTR320G PH722F1000 ME**	3700	6500	**≤19**	0,20	0,031	0,026	119	3	20	60,0	10	15	26	460	0,30
100,0	**ZTR320G PH722F1000 ME**	3700	6500	**>19≤24**	0,20	0,031	0,026	119	3	20	60,0	10	15	26	460	0,30
100,0	**ZTR320G PH722F1000 ME**	3700	6500	**>24≤32**	0,20	0,031	0,026	119	3	20	60,0	10	15	26	460	0,30
100,0	**ZTR320G PH722F1000 MEL**	3700	6500	**>32≤38**	0,20	0,031	0,026	119	3	20	60,0	10	15	26	460	0,30

Rack and pinion drive **ZTR-PH** straight-cut
*Accionamiento de cremallera **ZTR-PH** dentado recto*
Azionamento a cremagliera **ZTR-PH** dentatura diritta

STÖBER ATLANTA

Please take notice of the indications on page A6! ***¡Por favor observe las indicaciones en la página A6!*** **Si raccomanda di rispettare le avvertenze a pagina A6!**

i	Typ	n_{1MAX} DB [min-1]	n_{1MAX} ZB [min-1]	MWø [mm]	v_{MAX} ZB [m/s]	K_v [(m/s)/(1000/min)]	Δs [mm]	CL_{ges} [N/µm]	m	z	d_0 [mm]	F_{v2N} [kN]	F_{v2B} [kN]	F_{v2NOT} [kN]	M_{2B} [Nm]	K_{M1} [Nm/1000N]
ZTR4PH7 (F_{v2BMAX}=12 kN)																
4,000	**ZTR413G PH721F0040 ME**	1900	4000	**≤24**	2,72	0,681	0,023	127	4	13	52,0	6,8	12	24	310	6,50
4,000	**ZTR413G PH721F0040 ME**	1900	4000	**>24≤32**	2,72	0,681	0,023	128	4	13	52,0	6,8	12	24	310	6,50
4,000	**ZTR413G PH721F0040 ME**	1900	4000	**>32≤38**	2,72	0,681	0,023	128	4	13	52,0	6,8	12	24	310	6,50
4,000	**ZTR413G PH721F0040 MEL**	1900	4000	**>38≤48**	2,72	0,681	0,023	131	4	13	52,0	6,8	12	24	310	6,50
5,000	**ZTR413G PH721F0050 ME**	2200	5000	**≤24**	2,72	0,545	0,023	129	4	13	52,0	7,3	12	24	310	5,20
5,000	**ZTR413G PH721F0050 ME**	2200	5000	**>24≤32**	2,72	0,545	0,023	130	4	13	52,0	7,3	12	24	310	5,20
5,000	**ZTR413G PH721F0050 ME**	2200	5000	**>32≤38**	2,72	0,545	0,023	130	4	13	52,0	7,3	12	24	310	5,20
5,000	**ZTR413G PH721F0050 MEL**	2200	5000	**>38≤48**	2,72	0,545	0,023	132	4	13	52,0	7,3	12	24	310	5,20
7,000	**ZTR413G PH721F0070 ME**	2500	5000	**≤24**	1,95	0,389	0,023	129	4	13	52,0	8,1	12	24	310	3,71
7,000	**ZTR413G PH721F0070 ME**	2500	5000	**>24≤32**	1,95	0,389	0,023	129	4	13	52,0	8,1	12	24	310	3,71
7,000	**ZTR413G PH721F0070 ME**	2500	5000	**>32≤38**	1,95	0,389	0,023	129	4	13	52,0	8,1	12	24	310	3,71
7,000	**ZTR413G PH721F0070 MEL**	2500	5000	**>38≤48**	1,95	0,389	0,023	130	4	13	52,0	8,1	12	24	310	3,71
10,00	**ZTR413G PH721F0100 ME**	3000	5000	**≤24**	1,36	0,272	0,023	122	4	13	52,0	9,2	12	24	310	2,60
10,00	**ZTR413G PH721F0100 ME**	3000	5000	**>24≤32**	1,36	0,272	0,023	122	4	13	52,0	9,2	12	24	310	2,60
10,00	**ZTR413G PH721F0100 ME**	3000	5000	**>32≤38**	1,36	0,272	0,023	122	4	13	52,0	9,2	12	24	310	2,60
10,00	**ZTR413G PH721F0100 MEL**	3000	5000	**>38≤48**	1,36	0,272	0,023	123	4	13	52,0	9,2	12	24	310	2,60
16,00	**ZTR413G PH722F0160 ME**	3000	5000	**≤19**	0,85	0,170	0,023	126	4	13	52,0	11	12	24	310	1,63
16,00	**ZTR413G PH722F0160 ME**	3000	5000	**>19≤24**	0,85	0,170	0,023	127	4	13	52,0	11	12	24	310	1,63
16,00	**ZTR413G PH722F0160 ME**	3000	5000	**>24≤32**	0,85	0,170	0,023	127	4	13	52,0	11	12	24	310	1,63
16,00	**ZTR413G PH722F0160 MEL**	3000	5000	**>32≤38**	0,85	0,170	0,023	127	4	13	52,0	11	12	24	310	1,63
20,00	**ZTR413G PH722F0200 ME**	3000	5000	**≤19**	0,68	0,136	0,023	129	4	13	52,0	12	12	24	310	1,30
20,00	**ZTR413G PH722F0200 ME**	3000	5000	**>19≤24**	0,68	0,136	0,023	129	4	13	52,0	12	12	24	310	1,30
20,00	**ZTR413G PH722F0200 ME**	3000	5000	**>24≤32**	0,68	0,136	0,023	129	4	13	52,0	12	12	24	310	1,30
20,00	**ZTR413G PH722F0200 MEL**	3000	5000	**>32≤38**	0,68	0,136	0,023	129	4	13	52,0	12	12	24	310	1,30
25,00	**ZTR413G PH722F0250 ME**	3500	6000	**≤19**	0,65	0,109	0,023	129	4	13	52,0	12	12	24	310	1,04
25,00	**ZTR413G PH722F0250 ME**	3500	6000	**>19≤24**	0,65	0,109	0,023	129	4	13	52,0	12	12	24	310	1,04
25,00	**ZTR413G PH722F0250 ME**	3500	6000	**>24≤32**	0,65	0,109	0,023	129	4	13	52,0	12	12	24	310	1,04
25,00	**ZTR413G PH722F0250 MEL**	3500	6000	**>32≤38**	0,65	0,109	0,023	129	4	13	52,0	12	12	24	310	1,04
28,00	**ZTR413G PH722F0280 ME**	3700	6500	**≤19**	0,63	0,097	0,023	126	4	13	52,0	12	12	24	310	0,93
28,00	**ZTR413G PH722F0280 ME**	3700	6500	**>19≤24**	0,63	0,097	0,023	126	4	13	52,0	12	12	24	310	0,93
28,00	**ZTR413G PH722F0280 ME**	3700	6500	**>24≤32**	0,63	0,097	0,023	126	4	13	52,0	12	12	24	310	0,93
28,00	**ZTR413G PH722F0280 MEL**	3700	6500	**>32≤38**	0,63	0,097	0,023	126	4	13	52,0	12	12	24	310	0,93
35,00	**ZTR413G PH722F0350 ME**	3700	6500	**≤19**	0,51	0,078	0,023	129	4	13	52,0	12	12	24	310	0,74
35,00	**ZTR413G PH722F0350 ME**	3700	6500	**>19≤24**	0,51	0,078	0,023	129	4	13	52,0	12	12	24	310	0,74
35,00	**ZTR413G PH722F0350 ME**	3700	6500	**>24≤32**	0,51	0,078	0,023	129	4	13	52,0	12	12	24	310	0,74
35,00	**ZTR413G PH722F0350 MEL**	3700	6500	**>32≤38**	0,51	0,078	0,023	129	4	13	52,0	12	12	24	310	0,74
40,00	**ZTR413G PH722F0400 ME**	3700	6500	**≤19**	0,44	0,068	0,023	125	4	13	52,0	12	12	24	310	0,65
40,00	**ZTR413G PH722F0400 ME**	3700	6500	**>19≤24**	0,44	0,068	0,023	125	4	13	52,0	12	12	24	310	0,65
40,00	**ZTR413G PH722F0400 ME**	3700	6500	**>24≤32**	0,44	0,068	0,023	125	4	13	52,0	12	12	24	310	0,65
40,00	**ZTR413G PH722F0400 MEL**	3700	6500	**>32≤38**	0,44	0,068	0,023	125	4	13	52,0	12	12	24	310	0,65
50,00	**ZTR413G PH722F0500 ME**	3700	6500	**≤19**	0,35	0,054	0,023	128	4	13	52,0	12	12	24	310	0,52
50,00	**ZTR413G PH722F0500 ME**	3700	6500	**>19≤24**	0,35	0,054	0,023	128	4	13	52,0	12	12	24	310	0,52
50,00	**ZTR413G PH722F0500 ME**	3700	6500	**>24≤32**	0,35	0,054	0,023	128	4	13	52,0	12	12	24	310	0,52
50,00	**ZTR413G PH722F0500 MEL**	3700	6500	**>32≤38**	0,35	0,054	0,023	128	4	13	52,0	12	12	24	310	0,52
70,00	**ZTR413G PH722F0700 ME**	3700	6500	**≤19**	0,25	0,039	0,023	128	4	13	52,0	12	12	24	310	0,37
70,00	**ZTR413G PH722F0700 ME**	3700	6500	**>19≤24**	0,25	0,039	0,023	128	4	13	52,0	12	12	24	310	0,37
70,00	**ZTR413G PH722F0700 ME**	3700	6500	**>24≤32**	0,25	0,039	0,023	128	4	13	52,0	12	12	24	310	0,37
70,00	**ZTR413G PH722F0700 MEL**	3700	6500	**>32≤38**	0,25	0,039	0,023	128	4	13	52,0	12	12	24	310	0,37
100,0	**ZTR413G PH722F1000 ME**	3700	6500	**≤19**	0,18	0,027	0,023	122	4	13	52,0	12	12	24	310	0,26
100,0	**ZTR413G PH722F1000 ME**	3700	6500	**>19≤24**	0,18	0,027	0,023	122	4	13	52,0	12	12	24	310	0,26
100,0	**ZTR413G PH722F1000 ME**	3700	6500	**>24≤32**	0,18	0,027	0,023	122	4	13	52,0	12	12	24	310	0,26
100,0	**ZTR413G PH722F1000 MEL**	3700	6500	**>32≤38**	0,18	0,027	0,023	122	4	13	52,0	12	12	24	310	0,26

Rack and pinion drive **ZTR-PH** straight-cut
*Accionamiento de cremallera **ZTR-PH** dentado recto*
Azionamento a cremagliera **ZTR-PH** dentatura diritta

STÖBER ATLANTA

Please take notice of the indications on page A6!

¡Por favor observe las indicaciones en la página A6!

Si raccomanda di rispettare le avvertenze a pagina A6!

i	Typ	n_{1MAX} DB [min-1]	n_{1MAX} ZB [min-1]	MWø [mm]	v_{MAX} ZB [m/s]	K_v [(m/s)/(1000/min)]	Δs [mm]	CL_{ges} [N/µm]	m	z	d_0 [mm]	F_{v2N} [kN]	F_{v2B} [kN]	F_{v2NOT} [kN]	M_{2B} [Nm]	K_{M1} [Nm/1000N]
ZTR4PH8 (F_{v2BMAX}=31 kN)																
4,000	**ZTR421G PH821F0040 ME**	1500	3500	**≤32**	3,85	1,099	0,037	220	4	21	84,0	17	30	38	1270	10,50
4,000	**ZTR421G PH821F0040 ME**	1500	3500	**>32≤38**	3,85	1,099	0,037	224	4	21	84,0	17	31	47	1310	10,50
4,000	**ZTR421G PH821F0040 ME**	1500	3500	**>38≤48**	3,85	1,099	0,037	224	4	21	84,0	17	31	47	1310	10,50
4,000	**ZTR421G PH821F0040 MEL**	1500	3500	**>48≤55**	3,85	1,099	0,037	241	4	21	84,0	17	31	55	1310	10,50
4,000	**ZTR421G PH821F0040 MEL**	1500	3500	**>55≤60**	3,85	1,099	0,037	241	4	21	84,0	17	31	55	1310	10,50
5,000	**ZTR421G PH821F0050 ME**	1700	4000	**≤32**	3,52	0,880	0,037	224	4	21	84,0	18	31	47	1310	8,40
5,000	**ZTR421G PH821F0050 ME**	1700	4000	**>32≤38**	3,52	0,880	0,037	227	4	21	84,0	18	31	47	1310	8,40
5,000	**ZTR421G PH821F0050 ME**	1700	4000	**>38≤48**	3,52	0,880	0,037	227	4	21	84,0	18	31	63	1310	8,40
5,000	**ZTR421G PH821F0050 MEL**	1700	4000	**>48≤55**	3,52	0,880	0,037	238	4	21	84,0	18	31	63	1310	8,40
5,000	**ZTR421G PH821F0050 MEL**	1700	4000	**>55≤60**	3,52	0,880	0,037	238	4	21	84,0	18	31	47	1310	8,40
7,000	**ZTR421G PH821F0070 ME**	2000	4000	**≤32**	2,51	0,628	0,037	223	4	21	84,0	20	31	47	1310	6,00
7,000	**ZTR421G PH821F0070 ME**	2000	4000	**>32≤38**	2,51	0,628	0,037	223	4	21	84,0	20	31	47	1310	6,00
7,000	**ZTR421G PH821F0070 ME**	2000	4000	**>38≤48**	2,51	0,628	0,037	223	4	21	84,0	20	31	47	1310	6,00
7,000	**ZTR421G PH821F0070 MEL**	2000	4000	**>48≤55**	2,51	0,628	0,037	230	4	21	84,0	20	31	47	1310	6,00
10,00	**ZTR421G PH821F0100 ME**	2500	4000	**≤32**	1,76	0,440	0,037	203	4	21	84,0	19	29	47	1200	4,20
10,00	**ZTR421G PH821F0100 ME**	2500	4000	**>32≤38**	1,76	0,440	0,037	203	4	21	84,0	19	29	47	1200	4,20
10,00	**ZTR421G PH821F0100 ME**	2500	4000	**>38≤48**	1,76	0,440	0,037	203	4	21	84,0	19	29	47	1200	4,20
10,00	**ZTR421G PH821F0100 MEL**	2500	4000	**>48≤55**	1,76	0,440	0,037	206	4	21	84,0	19	29	47	1200	4,20
16,00	**ZTR421G PH822F0160 ME**	2500	4500	**≤24**	1,24	0,275	0,037	226	4	21	84,0	26	31	47	1310	2,63
16,00	**ZTR421G PH822F0160 ME**	2500	4500	**>24≤32**	1,24	0,275	0,037	227	4	21	84,0	26	31	63	1310	2,63
16,00	**ZTR421G PH822F0160 ME**	2500	4500	**>32≤38**	1,24	0,275	0,037	227	4	21	84,0	26	31	47	1310	2,63
16,00	**ZTR421G PH822F0160 MEL**	2500	4500	**>38≤48**	1,24	0,275	0,037	228	4	21	84,0	26	31	63	1310	2,63
20,00	**ZTR421G PH822F0200 ME**	2500	4500	**≤24**	0,99	0,220	0,037	228	4	21	84,0	29	31	63	1310	2,10
20,00	**ZTR421G PH822F0200 ME**	2500	4500	**>24≤32**	0,99	0,220	0,037	228	4	21	84,0	29	31	63	1310	2,10
20,00	**ZTR421G PH822F0200 ME**	2500	4500	**>32≤38**	0,99	0,220	0,037	228	4	21	84,0	29	31	63	1310	2,10
20,00	**ZTR421G PH822F0200 MEL**	2500	4500	**>38≤48**	0,99	0,220	0,037	229	4	21	84,0	29	31	47	1310	2,10
25,00	**ZTR421G PH822F0250 ME**	3000	5500	**≤24**	0,97	0,176	0,037	232	4	21	84,0	30	31	47	1310	1,68
25,00	**ZTR421G PH822F0250 ME**	3000	5500	**>24≤32**	0,97	0,176	0,037	232	4	21	84,0	30	31	63	1310	1,68
25,00	**ZTR421G PH822F0250 ME**	3000	5500	**>32≤38**	0,97	0,176	0,037	232	4	21	84,0	30	31	47	1310	1,68
25,00	**ZTR421G PH822F0250 MEL**	3000	5500	**>38≤48**	0,97	0,176	0,037	233	4	21	84,0	30	31	47	1310	1,68
28,00	**ZTR421G PH822F0280 ME**	3300	6000	**≤24**	0,94	0,157	0,037	226	4	21	84,0	26	31	47	1310	1,50
28,00	**ZTR421G PH822F0280 ME**	3300	6000	**>24≤32**	0,94	0,157	0,037	226	4	21	84,0	26	31	47	1310	1,50
28,00	**ZTR421G PH822F0280 ME**	3300	6000	**>32≤38**	0,94	0,157	0,037	226	4	21	84,0	26	31	47	1310	1,50
28,00	**ZTR421G PH822F0280 MEL**	3300	6000	**>38≤48**	0,94	0,157	0,037	226	4	21	84,0	26	31	47	1310	1,50
35,00	**ZTR421G PH822F0350 ME**	3300	6000	**≤24**	0,75	0,126	0,037	228	4	21	84,0	30	31	47	1310	1,20
35,00	**ZTR421G PH822F0350 ME**	3300	6000	**>24≤32**	0,75	0,126	0,037	228	4	21	84,0	30	31	63	1310	1,20
35,00	**ZTR421G PH822F0350 ME**	3300	6000	**>32≤38**	0,75	0,126	0,037	228	4	21	84,0	30	31	63	1310	1,20
35,00	**ZTR421G PH822F0350 MEL**	3300	6000	**>38≤48**	0,75	0,126	0,037	228	4	21	84,0	30	31	47	1310	1,20
40,00	**ZTR421G PH822F0400 ME**	3300	6000	**≤24**	0,66	0,110	0,037	224	4	21	84,0	26	31	47	1310	1,05
40,00	**ZTR421G PH822F0400 ME**	3300	6000	**>24≤32**	0,66	0,110	0,037	224	4	21	84,0	26	31	47	1310	1,05
40,00	**ZTR421G PH822F0400 ME**	3300	6000	**>32≤38**	0,66	0,110	0,037	224	4	21	84,0	26	31	63	1310	1,05
40,00	**ZTR421G PH822F0400 MEL**	3300	6000	**>38≤48**	0,66	0,110	0,037	224	4	21	84,0	26	31	47	1310	1,05
50,00	**ZTR421G PH822F0500 ME**	3300	6000	**≤24**	0,53	0,088	0,037	227	4	21	84,0	30	31	47	1310	0,84
50,00	**ZTR421G PH822F0500 ME**	3300	6000	**>24≤32**	0,53	0,088	0,037	227	4	21	84,0	30	31	47	1310	0,84
50,00	**ZTR421G PH822F0500 ME**	3300	6000	**>32≤38**	0,53	0,088	0,037	227	4	21	84,0	30	31	63	1310	0,84
50,00	**ZTR421G PH822F0500 MEL**	3300	6000	**>38≤48**	0,53	0,088	0,037	227	4	21	84,0	30	31	63	1310	0,84
70,00	**ZTR421G PH822F0700 ME**	3300	6000	**≤24**	0,38	0,063	0,037	225	4	21	84,0	24	31	47	1310	0,60
70,00	**ZTR421G PH822F0700 ME**	3300	6000	**>24≤32**	0,38	0,063	0,037	225	4	21	84,0	24	31	47	1310	0,60
70,00	**ZTR421G PH822F0700 ME**	3300	6000	**>32≤38**	0,38	0,063	0,037	225	4	21	84,0	24	31	47	1310	0,60
70,00	**ZTR421G PH822F0700 MEL**	3300	6000	**>38≤48**	0,38	0,063	0,037	225	4	21	84,0	24	31	47	1310	0,60
100,0	**ZTR421G PH822F1000 ME**	3300	6000	**≤24**	0,26	0,044	0,037	203	4	21	84,0	19	29	57	1200	0,42
100,0	**ZTR421G PH822F1000 ME**	3300	6000	**>24≤32**	0,26	0,044	0,037	203	4	21	84,0	19	29	47	1200	0,42
100,0	**ZTR421G PH822F1000 ME**	3300	6000	**>32≤38**	0,26	0,044	0,037	203	4	21	84,0	19	29	47	1200	0,42
100,0	**ZTR421G PH822F1000 MEL**	3300	6000	**>38≤48**	0,26	0,044	0,037	204	4	21	84,0	19	29	47	1200	0,42

Rack and pinion drive **ZTR-PH** straight-cut
*Accionamiento de cremallera **ZTR-PH** dentado recto*
Azionamento a cremagliera **ZTR-PH** dentatura diritta

STÖBER ATLANTA

Please take notice of the indications on page A6! ***¡Por favor observe las indicaciones en la página A6!*** **Si raccomanda di rispettare le avvertenze a pagina A6!**

i	Typ	n_{1MAX} DB [min-1]	n_{1MAX} ZB [min-1]	MWø [mm]	v_{MAX} ZB [m/s]	K_v [(m/s)/(1000/min)]	Δs [mm]	C_{Lges} [N/µm]	m	z	d_0 [mm]	F_{v2N} [kN]	F_{v2B} [kN]	F_{v2NOT} [kN]	M_{2B} [Nm]	K_{M1} [Nm/1000N]
ZTR5PH8 (F_{v2BMAX}=42 kN)																
4,000	**ZTR519G PH821F0040 ME**	1500	3500	**≤32**	4,35	1,243	0,041	210	5	19	95,0	16	27	33	1270	11,88
4,000	**ZTR519G PH821F0040 ME**	1500	3500	**>32≤38**	4,35	1,243	0,041	215	5	19	95,0	16	34	42	1600	11,88
4,000	**ZTR519G PH821F0040 ME**	1500	3500	**>38≤48**	4,35	1,243	0,041	215	5	19	95,0	16	34	42	1600	11,88
4,000	**ZTR519G PH821F0040 MEL**	1500	3500	**>48≤55**	4,35	1,243	0,041	235	5	19	95,0	16	34	42	1600	11,88
4,000	**ZTR519G PH821F0040 MEL**	1500	3500	**>55≤60**	4,35	1,243	0,041	235	5	19	95,0	16	34	42	1600	11,88
5,000	**ZTR519G PH821F0050 ME**	1700	4000	**≤32**	3,98	0,995	0,041	215	5	19	95,0	18	33	42	1590	9,50
5,000	**ZTR519G PH821F0050 ME**	1700	4000	**>32≤38**	3,98	0,995	0,041	218	5	19	95,0	18	36	53	1700	9,50
5,000	**ZTR519G PH821F0050 ME**	1700	4000	**>38≤48**	3,98	0,995	0,041	218	5	19	95,0	18	36	60	1700	9,50
5,000	**ZTR519G PH821F0050 MEL**	1700	4000	**>48≤55**	3,98	0,995	0,041	231	5	19	95,0	18	34	42	1600	9,50
5,000	**ZTR519G PH821F0050 MEL**	1700	4000	**>55≤60**	3,98	0,995	0,041	231	5	19	95,0	18	36	60	1700	9,50
7,000	**ZTR519G PH821F0070 ME**	2000	4000	**≤32**	2,84	0,711	0,041	214	5	19	95,0	20	34	58	1600	6,79
7,000	**ZTR519G PH821F0070 ME**	2000	4000	**>32≤38**	2,84	0,711	0,041	214	5	19	95,0	20	34	42	1600	6,79
7,000	**ZTR519G PH821F0070 ME**	2000	4000	**>38≤48**	2,84	0,711	0,041	214	5	19	95,0	20	34	42	1600	6,79
7,000	**ZTR519G PH821F0070 MEL**	2000	4000	**>48≤55**	2,84	0,711	0,041	222	5	19	95,0	20	34	42	1600	6,79
10,00	**ZTR519G PH821F0100 ME**	2500	4000	**≤32**	1,99	0,498	0,041	191	5	19	95,0	17	25	51	1200	4,75
10,00	**ZTR519G PH821F0100 ME**	2500	4000	**>32≤38**	1,99	0,498	0,041	191	5	19	95,0	17	25	42	1200	4,75
10,00	**ZTR519G PH821F0100 ME**	2500	4000	**>38≤48**	1,99	0,498	0,041	191	5	19	95,0	17	25	42	1200	4,75
10,00	**ZTR519G PH821F0100 MEL**	2500	4000	**>48≤55**	1,99	0,498	0,041	194	5	19	95,0	17	25	42	1200	4,75
16,00	**ZTR519G PH822F0160 ME**	2500	4500	**≤24**	1,40	0,311	0,041	217	5	19	95,0	23	42	58	2000	2,97
16,00	**ZTR519G PH822F0160 ME**	2500	4500	**>24≤32**	1,40	0,311	0,041	218	5	19	95,0	23	34	42	1600	2,97
16,00	**ZTR519G PH822F0160 ME**	2500	4500	**>32≤38**	1,40	0,311	0,041	218	5	19	95,0	23	42	60	2000	2,97
16,00	**ZTR519G PH822F0160 MEL**	2500	4500	**>38≤48**	1,40	0,311	0,041	219	5	19	95,0	23	42	60	2000	2,97
20,00	**ZTR519G PH822F0200 ME**	2500	4500	**≤24**	1,12	0,249	0,041	220	5	19	95,0	26	34	42	1600	2,38
20,00	**ZTR519G PH822F0200 ME**	2500	4500	**>24≤32**	1,12	0,249	0,041	220	5	19	95,0	26	42	60	2000	2,38
20,00	**ZTR519G PH822F0200 ME**	2500	4500	**>32≤38**	1,12	0,249	0,041	220	5	19	95,0	26	42	60	2000	2,38
20,00	**ZTR519G PH822F0200 MEL**	2500	4500	**>38≤48**	1,12	0,249	0,041	221	5	19	95,0	26	34	42	1600	2,38
25,00	**ZTR519G PH822F0250 ME**	3000	5500	**≤24**	1,09	0,199	0,041	224	5	19	95,0	26	42	60	2000	1,90
25,00	**ZTR519G PH822F0250 ME**	3000	5500	**>24≤32**	1,09	0,199	0,041	225	5	19	95,0	26	42	60	2000	1,90
25,00	**ZTR519G PH822F0250 ME**	3000	5500	**>32≤38**	1,09	0,199	0,041	225	5	19	95,0	26	42	60	2000	1,90
25,00	**ZTR519G PH822F0250 MEL**	3000	5500	**>38≤48**	1,09	0,199	0,041	225	5	19	95,0	26	34	42	1600	1,90
28,00	**ZTR519G PH822F0280 ME**	3300	6000	**≤24**	1,07	0,178	0,041	217	5	19	95,0	23	42	60	2000	1,70
28,00	**ZTR519G PH822F0280 ME**	3300	6000	**>24≤32**	1,07	0,178	0,041	217	5	19	95,0	23	34	42	1600	1,70
28,00	**ZTR519G PH822F0280 ME**	3300	6000	**>32≤38**	1,07	0,178	0,041	217	5	19	95,0	23	42	60	2000	1,70
28,00	**ZTR519G PH822F0280 MEL**	3300	6000	**>38≤48**	1,07	0,178	0,041	218	5	19	95,0	23	42	60	2000	1,70
35,00	**ZTR519G PH822F0350 ME**	3300	6000	**≤24**	0,85	0,142	0,041	220	5	19	95,0	26	42	60	2000	1,36
35,00	**ZTR519G PH822F0350 ME**	3300	6000	**>24≤32**	0,85	0,142	0,041	220	5	19	95,0	26	42	60	2000	1,36
35,00	**ZTR519G PH822F0350 ME**	3300	6000	**>32≤38**	0,85	0,142	0,041	220	5	19	95,0	26	42	60	2000	1,36
35,00	**ZTR519G PH822F0350 MEL**	3300	6000	**>38≤48**	0,85	0,142	0,041	220	5	19	95,0	26	42	60	2000	1,36
40,00	**ZTR519G PH822F0400 ME**	3300	6000	**≤24**	0,75	0,124	0,041	215	5	19	95,0	23	40	60	1920	1,19
40,00	**ZTR519G PH822F0400 ME**	3300	6000	**>24≤32**	0,75	0,124	0,041	215	5	19	95,0	23	40	60	1920	1,19
40,00	**ZTR519G PH822F0400 ME**	3300	6000	**>32≤38**	0,75	0,124	0,041	215	5	19	95,0	23	40	60	1920	1,19
40,00	**ZTR519G PH822F0400 MEL**	3300	6000	**>38≤48**	0,75	0,124	0,041	215	5	19	95,0	23	34	42	1600	1,19
50,00	**ZTR519G PH822F0500 ME**	3300	6000	**≤24**	0,60	0,100	0,041	218	5	19	95,0	26	42	60	2000	0,95
50,00	**ZTR519G PH822F0500 ME**	3300	6000	**>24≤32**	0,60	0,100	0,041	218	5	19	95,0	26	42	60	2000	0,95
50,00	**ZTR519G PH822F0500 ME**	3300	6000	**>32≤38**	0,60	0,100	0,041	218	5	19	95,0	26	42	60	2000	0,95
50,00	**ZTR519G PH822F0500 MEL**	3300	6000	**>38≤48**	0,60	0,100	0,041	218	5	19	95,0	26	42	60	2000	0,95
70,00	**ZTR519G PH822F0700 ME**	3300	6000	**≤24**	0,43	0,071	0,041	216	5	19	95,0	21	34	42	1600	0,68
70,00	**ZTR519G PH822F0700 ME**	3300	6000	**>24≤32**	0,43	0,071	0,041	216	5	19	95,0	21	34	42	1600	0,68
70,00	**ZTR519G PH822F0700 ME**	3300	6000	**>32≤38**	0,43	0,071	0,041	216	5	19	95,0	21	34	42	1600	0,68
70,00	**ZTR519G PH822F0700 MEL**	3300	6000	**>38≤48**	0,43	0,071	0,041	216	5	19	95,0	21	34	42	1600	0,68
100,0	**ZTR519G PH822F1000 ME**	3300	6000	**≤24**	0,30	0,050	0,041	191	5	19	95,0	17	25	51	1200	0,48
100,0	**ZTR519G PH822F1000 ME**	3300	6000	**>24≤32**	0,30	0,050	0,041	191	5	19	95,0	17	25	51	1200	0,48
100,0	**ZTR519G PH822F1000 ME**	3300	6000	**>32≤38**	0,30	0,050	0,041	191	5	19	95,0	17	25	42	1200	0,48
100,0	**ZTR519G PH822F1000 MEL**	3300	6000	**>38≤48**	0,30	0,050	0,041	191	5	19	95,0	17	25	51	1200	0,48

Rack and pinion drive **ZTR-PH** straight-cut
*Accionamiento de cremallera **ZTR-PH** dentado recto*
Azionamento a cremagliera **ZTR-PH** dentatura diritta

STÖBER ATLANTA

Please take notice of the indications on page A6!

¡Por favor observe las indicaciones en la página A6!

Si raccomanda di rispettare le avvertenze a pagina A6!

i	Typ	n_{1MAX} DB [min-1]	n_{1MAX} ZB [min-1]	MWø [mm]	v_{MAX} ZB [m/s]	K_v [(m/s)/(1000/min)]	Δs [mm]	C_{Lges} [N/µm]	m	z	d_0 [mm]	F_{v2N} [kN]	F_{v2B} [kN]	F_{v2NOT} [kN]	M_{2B} [Nm]	K_{M1} [Nm/1000N]
ZTR6PH8 (F_{v2BMAX}=42 kN)																
4,000	**ZTR616G PH821F0040 ME**	1500	3500	**≤32**	4,40	1,257	0,042	210	6	16	96,0	16	26	33	1270	12,00
4,000	**ZTR616G PH821F0040 ME**	1500	3500	**>32≤38**	4,40	1,257	0,042	215	6	16	96,0	16	33	42	1600	12,00
4,000	**ZTR616G PH821F0040 ME**	1500	3500	**>38≤48**	4,40	1,257	0,042	215	6	16	96,0	16	33	41	1560	12,00
4,000	**ZTR616G PH821F0040 MEL**	1500	3500	**>48≤55**	4,40	1,257	0,042	235	6	16	96,0	16	33	41	1560	12,00
4,000	**ZTR616G PH821F0040 MEL**	1500	3500	**>55≤60**	4,40	1,257	0,042	235	6	16	96,0	16	33	41	1560	12,00
5,000	**ZTR616G PH821F0050 ME**	1700	4000	**≤32**	4,02	1,005	0,042	215	6	16	96,0	17	33	41	1590	9,60
5,000	**ZTR616G PH821F0050 ME**	1700	4000	**>32≤38**	4,02	1,005	0,042	218	6	16	96,0	17	33	41	1560	9,60
5,000	**ZTR616G PH821F0050 ME**	1700	4000	**>38≤48**	4,02	1,005	0,042	218	6	16	96,0	17	33	41	1560	9,60
5,000	**ZTR616G PH821F0050 MEL**	1700	4000	**>48≤55**	4,02	1,005	0,042	231	6	16	96,0	17	35	58	1700	9,60
5,000	**ZTR616G PH821F0050 MEL**	1700	4000	**>55≤60**	4,02	1,005	0,042	231	6	16	96,0	17	33	41	1560	9,60
7,000	**ZTR616G PH821F0070 ME**	2000	4000	**≤32**	2,87	0,718	0,042	214	6	16	96,0	19	33	58	1600	6,86
7,000	**ZTR616G PH821F0070 ME**	2000	4000	**>32≤38**	2,87	0,718	0,042	214	6	16	96,0	19	33	58	1600	6,86
7,000	**ZTR616G PH821F0070 ME**	2000	4000	**>38≤48**	2,87	0,718	0,042	214	6	16	96,0	19	33	58	1600	6,86
7,000	**ZTR616G PH821F0070 MEL**	2000	4000	**>48≤55**	2,87	0,718	0,042	222	6	16	96,0	19	33	41	1560	6,86
10,00	**ZTR616G PH821F0100 ME**	2500	4000	**≤32**	2,01	0,503	0,042	190	6	16	96,0	17	25	41	1200	4,80
10,00	**ZTR616G PH821F0100 ME**	2500	4000	**>32≤38**	2,01	0,503	0,042	190	6	16	96,0	17	25	50	1200	4,80
10,00	**ZTR616G PH821F0100 ME**	2500	4000	**>38≤48**	2,01	0,503	0,042	190	6	16	96,0	17	25	50	1200	4,80
10,00	**ZTR616G PH821F0100 MEL**	2500	4000	**>48≤55**	2,01	0,503	0,042	193	6	16	96,0	17	25	50	1200	4,80
16,00	**ZTR616G PH822F0160 ME**	2500	4500	**≤24**	1,41	0,314	0,042	217	6	16	96,0	23	33	41	1560	3,00
16,00	**ZTR616G PH822F0160 ME**	2500	4500	**>24≤32**	1,41	0,314	0,042	218	6	16	96,0	23	42	58	2000	3,00
16,00	**ZTR616G PH822F0160 ME**	2500	4500	**>32≤38**	1,41	0,314	0,042	218	6	16	96,0	23	42	58	2000	3,00
16,00	**ZTR616G PH822F0160 MEL**	2500	4500	**>38≤48**	1,41	0,314	0,042	219	6	16	96,0	23	33	41	1560	3,00
20,00	**ZTR616G PH822F0200 ME**	2500	4500	**≤24**	1,13	0,251	0,042	220	6	16	96,0	26	42	58	2000	2,40
20,00	**ZTR616G PH822F0200 ME**	2500	4500	**>24≤32**	1,13	0,251	0,042	220	6	16	96,0	26	42	58	2000	2,40
20,00	**ZTR616G PH822F0200 ME**	2500	4500	**>32≤38**	1,13	0,251	0,042	220	6	16	96,0	26	33	41	1560	2,40
20,00	**ZTR616G PH822F0200 MEL**	2500	4500	**>38≤48**	1,13	0,251	0,042	221	6	16	96,0	26	42	58	2000	2,40
25,00	**ZTR616G PH822F0250 ME**	3000	5500	**≤24**	1,11	0,201	0,042	224	6	16	96,0	26	33	41	1560	1,92
25,00	**ZTR616G PH822F0250 ME**	3000	5500	**>24≤32**	1,11	0,201	0,042	225	6	16	96,0	26	42	58	2000	1,92
25,00	**ZTR616G PH822F0250 ME**	3000	5500	**>32≤38**	1,11	0,201	0,042	225	6	16	96,0	26	42	58	2000	1,92
25,00	**ZTR616G PH822F0250 MEL**	3000	5500	**>38≤48**	1,11	0,201	0,042	225	6	16	96,0	26	33	41	1560	1,92
28,00	**ZTR616G PH822F0280 ME**	3300	6000	**≤24**	1,08	0,180	0,042	217	6	16	96,0	23	42	58	2000	1,71
28,00	**ZTR616G PH822F0280 ME**	3300	6000	**>24≤32**	1,08	0,180	0,042	217	6	16	96,0	23	42	58	2000	1,71
28,00	**ZTR616G PH822F0280 ME**	3300	6000	**>32≤38**	1,08	0,180	0,042	217	6	16	96,0	23	42	58	2000	1,71
28,00	**ZTR616G PH822F0280 MEL**	3300	6000	**>38≤48**	1,08	0,180	0,042	218	6	16	96,0	23	33	41	1560	1,71
35,00	**ZTR616G PH822F0350 ME**	3300	6000	**≤24**	0,86	0,144	0,042	220	6	16	96,0	26	33	41	1560	1,37
35,00	**ZTR616G PH822F0350 ME**	3300	6000	**>24≤32**	0,86	0,144	0,042	220	6	16	96,0	26	42	58	2000	1,37
35,00	**ZTR616G PH822F0350 ME**	3300	6000	**>32≤38**	0,86	0,144	0,042	220	6	16	96,0	26	42	58	2000	1,37
35,00	**ZTR616G PH822F0350 MEL**	3300	6000	**>38≤48**	0,86	0,144	0,042	220	6	16	96,0	26	42	58	2000	1,37
40,00	**ZTR616G PH822F0400 ME**	3300	6000	**≤24**	0,75	0,126	0,042	215	6	16	96,0	23	40	58	1920	1,20
40,00	**ZTR616G PH822F0400 ME**	3300	6000	**>24≤32**	0,75	0,126	0,042	215	6	16	96,0	23	33	41	1560	1,20
40,00	**ZTR616G PH822F0400 ME**	3300	6000	**>32≤38**	0,75	0,126	0,042	215	6	16	96,0	23	33	41	1560	1,20
40,00	**ZTR616G PH822F0400 MEL**	3300	6000	**>38≤48**	0,75	0,126	0,042	215	6	16	96,0	23	33	41	1560	1,20
50,00	**ZTR616G PH822F0500 ME**	3300	6000	**≤24**	0,60	0,101	0,042	218	6	16	96,0	26	33	41	1560	0,96
50,00	**ZTR616G PH822F0500 ME**	3300	6000	**>24≤32**	0,60	0,101	0,042	218	6	16	96,0	26	33	41	1560	0,96
50,00	**ZTR616G PH822F0500 ME**	3300	6000	**>32≤38**	0,60	0,101	0,042	218	6	16	96,0	26	42	58	2000	0,96
50,00	**ZTR616G PH822F0500 MEL**	3300	6000	**>38≤48**	0,60	0,101	0,042	218	6	16	96,0	26	33	41	1560	0,96
70,00	**ZTR616G PH822F0700 ME**	3300	6000	**≤24**	0,43	0,072	0,042	216	6	16	96,0	21	33	58	1600	0,69
70,00	**ZTR616G PH822F0700 ME**	3300	6000	**>24≤32**	0,43	0,072	0,042	216	6	16	96,0	21	33	58	1600	0,69
70,00	**ZTR616G PH822F0700 ME**	3300	6000	**>32≤38**	0,43	0,072	0,042	216	6	16	96,0	21	33	58	1600	0,69
70,00	**ZTR616G PH822F0700 MEL**	3300	6000	**>38≤48**	0,43	0,072	0,042	216	6	16	96,0	21	33	41	1560	0,69
100,0	**ZTR616G PH822F1000 ME**	3300	6000	**≤24**	0,30	0,050	0,042	191	6	16	96,0	17	25	41	1200	0,48
100,0	**ZTR616G PH822F1000 ME**	3300	6000	**>24≤32**	0,30	0,050	0,042	191	6	16	96,0	17	25	41	1200	0,48
100,0	**ZTR616G PH822F1000 ME**	3300	6000	**>32≤38**	0,30	0,050	0,042	191	6	16	96,0	17	25	41	1200	0,48
100,0	**ZTR616G PH822F1000 MEL**	3300	6000	**>38≤48**	0,30	0,050	0,042	191	6	16	96,0	17	25	41	1200	0,48

Rack and pinion drive **ZTR-PH** straight-cut
*Accionamiento de cremallera **ZTR-PH** dentado recto*
Azionamento a cremagliera **ZTR-PH** dentatura diritta

STÖBER ATLANTA

Please take notice of the indications on page A6! ***¡Por favor observe las indicaciones en la página A6!*** **Si raccomanda di rispettare le avvertenze a pagina A6!**

i	Typ	n_{1MAX} DB [min-1]	n_{1MAX} ZB [min-1]	MWø [mm]	v_{MAX} ZB [m/s]	K_v [(m/s)/(1000/min)]	Δs [mm]	C_{Lges} [N/µm]	m	z	d_0 [mm]	F_{v2N} [kN]	F_{v2B} [kN]	F_{v2NOT} [kN]	M_{2B} [Nm]	K_{M1} [Nm/1000N]
ZTR5PH9 (F_{v2BMAX}=46 kN)																
12,00	**ZTR520G PH932F0120 ME**	1800	3000	**≤32**	1,31	0,436	0,044	332	5	20	100,0	37	46	92	2290	4,17
12,00	**ZTR520G PH932F0120 ME**	1800	3000	**>32≤38**	1,31	0,436	0,044	333	5	20	100,0	37	46	92	2290	4,17
12,00	**ZTR520G PH932F0120 ME**	1800	3000	**>38≤48**	1,31	0,436	0,044	333	5	20	100,0	37	46	92	2290	4,17
12,00	**ZTR520G PH932F0120 MEL**	1800	3000	**>48≤55**	1,31	0,436	0,044	339	5	20	100,0	37	46	92	2290	4,17
12,00	**ZTR520G PH932F0120 MEL**	1800	3000	**>55≤60**	1,31	0,436	0,044	339	5	20	100,0	37	46	92	2290	4,17
16,00	**ZTR520G PH932F0160 ME**	2200	3500	**≤32**	1,15	0,327	0,044	335	5	20	100,0	40	46	92	2290	3,13
16,00	**ZTR520G PH932F0160 ME**	2200	3500	**>32≤38**	1,15	0,327	0,044	335	5	20	100,0	40	46	92	2290	3,13
16,00	**ZTR520G PH932F0160 ME**	2200	3500	**>38≤48**	1,15	0,327	0,044	335	5	20	100,0	40	46	92	2290	3,13
16,00	**ZTR520G PH932F0160 MEL**	2200	3500	**>48≤55**	1,15	0,327	0,044	338	5	20	100,0	40	46	92	2290	3,13
16,00	**ZTR520G PH932F0160 MEL**	2200	3500	**>55≤60**	1,15	0,327	0,044	338	5	20	100,0	40	46	92	2290	3,13
18,00	**ZTR520G PH932F0180 ME**	1800	3000	**≤32**	0,87	0,291	0,044	331	5	20	100,0	42	46	92	2290	2,78
18,00	**ZTR520G PH932F0180 ME**	1800	3000	**>32≤38**	0,87	0,291	0,044	332	5	20	100,0	42	46	92	2290	2,78
18,00	**ZTR520G PH932F0180 ME**	1800	3000	**>38≤48**	0,87	0,291	0,044	332	5	20	100,0	42	46	92	2290	2,78
18,00	**ZTR520G PH932F0180 MEL**	1800	3000	**>48≤55**	0,87	0,291	0,044	334	5	20	100,0	42	46	92	2290	2,78
18,00	**ZTR520G PH932F0180 MEL**	1800	3000	**>55≤60**	0,87	0,291	0,044	334	5	20	100,0	42	46	92	2290	2,78
20,00	**ZTR520G PH932F0200 ME**	2500	4000	**≤32**	1,05	0,262	0,044	335	5	20	100,0	43	46	92	2290	2,50
20,00	**ZTR520G PH932F0200 ME**	2500	4000	**>32≤38**	1,05	0,262	0,044	335	5	20	100,0	43	46	92	2290	2,50
20,00	**ZTR520G PH932F0200 ME**	2500	4000	**>38≤48**	1,05	0,262	0,044	335	5	20	100,0	43	46	92	2290	2,50
20,00	**ZTR520G PH932F0200 MEL**	2500	4000	**>48≤55**	1,05	0,262	0,044	338	5	20	100,0	43	46	92	2290	2,50
20,00	**ZTR520G PH932F0200 MEL**	2500	4000	**>55≤60**	1,05	0,262	0,044	338	5	20	100,0	43	46	92	2290	2,50
24,00	**ZTR520G PH932F0240 ME**	2200	3500	**≤32**	0,76	0,218	0,044	332	5	20	100,0	46	46	92	2290	2,08
24,00	**ZTR520G PH932F0240 ME**	2200	3500	**>32≤38**	0,76	0,218	0,044	332	5	20	100,0	46	46	92	2290	2,08
24,00	**ZTR520G PH932F0240 ME**	2200	3500	**>38≤48**	0,76	0,218	0,044	332	5	20	100,0	46	46	92	2290	2,08
24,00	**ZTR520G PH932F0240 MEL**	2200	3500	**>48≤55**	0,76	0,218	0,044	334	5	20	100,0	46	46	92	2290	2,08
24,00	**ZTR520G PH932F0240 MEL**	2200	3500	**>55≤60**	0,76	0,218	0,044	334	5	20	100,0	46	46	92	2290	2,08
28,00	**ZTR520G PH932F0280 ME**	2800	4500	**≤32**	0,84	0,187	0,044	334	5	20	100,0	46	46	92	2290	1,79
28,00	**ZTR520G PH932F0280 ME**	2800	4500	**>32≤38**	0,84	0,187	0,044	334	5	20	100,0	46	46	92	2290	1,79
28,00	**ZTR520G PH932F0280 ME**	2800	4500	**>38≤48**	0,84	0,187	0,044	334	5	20	100,0	46	46	92	2290	1,79
28,00	**ZTR520G PH932F0280 MEL**	2800	4500	**>48≤55**	0,84	0,187	0,044	335	5	20	100,0	46	46	92	2290	1,79
30,00	**ZTR520G PH932F0300 ME**	2500	4000	**≤32**	0,70	0,175	0,044	332	5	20	100,0	46	46	92	2290	1,67
30,00	**ZTR520G PH932F0300 ME**	2500	4000	**>32≤38**	0,70	0,175	0,044	333	5	20	100,0	46	46	92	2290	1,67
30,00	**ZTR520G PH932F0300 ME**	2500	4000	**>38≤48**	0,70	0,175	0,044	333	5	20	100,0	46	46	92	2290	1,67
30,00	**ZTR520G PH932F0300 MEL**	2500	4000	**>48≤55**	0,70	0,175	0,044	333	5	20	100,0	46	46	92	2290	1,67
30,00	**ZTR520G PH932F0300 MEL**	2500	4000	**>55≤60**	0,70	0,175	0,044	333	5	20	100,0	46	46	92	2290	1,67
32,00	**ZTR520G PH932F0320 ME**	2800	4500	**≤32**	0,74	0,164	0,044	332	5	20	100,0	46	46	92	2290	1,56
32,00	**ZTR520G PH932F0320 ME**	2800	4500	**>32≤38**	0,74	0,164	0,044	332	5	20	100,0	46	46	92	2290	1,56
32,00	**ZTR520G PH932F0320 ME**	2800	4500	**>38≤48**	0,74	0,164	0,044	332	5	20	100,0	46	46	92	2290	1,56
32,00	**ZTR520G PH932F0320 MEL**	2800	4500	**>48≤55**	0,74	0,164	0,044	333	5	20	100,0	46	46	92	2290	1,56
40,00	**ZTR520G PH932F0400 ME**	2800	4500	**≤32**	0,59	0,131	0,044	329	5	20	100,0	46	46	92	2290	1,25
40,00	**ZTR520G PH932F0400 ME**	2800	4500	**>32≤38**	0,59	0,131	0,044	329	5	20	100,0	46	46	92	2290	1,25
40,00	**ZTR520G PH932F0400 ME**	2800	4500	**>38≤48**	0,59	0,131	0,044	329	5	20	100,0	46	46	92	2290	1,25
40,00	**ZTR520G PH932F0400 MEL**	2800	4500	**>48≤55**	0,59	0,131	0,044	330	5	20	100,0	46	46	92	2290	1,25
42,00	**ZTR520G PH932F0420 ME**	2800	4500	**≤32**	0,56	0,125	0,044	332	5	20	100,0	46	46	92	2290	1,19
42,00	**ZTR520G PH932F0420 ME**	2800	4500	**>32≤38**	0,56	0,125	0,044	332	5	20	100,0	46	46	92	2290	1,19
42,00	**ZTR520G PH932F0420 ME**	2800	4500	**>38≤48**	0,56	0,125	0,044	332	5	20	100,0	46	46	92	2290	1,19
42,00	**ZTR520G PH932F0420 MEL**	2800	4500	**>48≤55**	0,56	0,125	0,044	333	5	20	100,0	46	46	92	2290	1,19
48,00	**ZTR520G PH932F0480 ME**	2800	4500	**≤32**	0,49	0,109	0,044	331	5	20	100,0	46	46	92	2290	1,04
48,00	**ZTR520G PH932F0480 ME**	2800	4500	**>32≤38**	0,49	0,109	0,044	331	5	20	100,0	46	46	92	2290	1,04
48,00	**ZTR520G PH932F0480 ME**	2800	4500	**>38≤48**	0,49	0,109	0,044	331	5	20	100,0	46	46	92	2290	1,04
48,00	**ZTR520G PH932F0480 MEL**	2800	4500	**>48≤55**	0,49	0,109	0,044	332	5	20	100,0	46	46	92	2290	1,04
60,00	**ZTR520G PH932F0600 ME**	2800	4500	**≤32**	0,39	0,087	0,044	330	5	20	100,0	46	46	92	2290	0,83
60,00	**ZTR520G PH932F0600 ME**	2800	4500	**>32≤38**	0,39	0,087	0,044	330	5	20	100,0	46	46	92	2290	0,83
60,00	**ZTR520G PH932F0600 ME**	2800	4500	**>38≤48**	0,39	0,087	0,044	330	5	20	100,0	46	46	92	2290	0,83
60,00	**ZTR520G PH932F0600 MEL**	2800	4500	**>48≤55**	0,39	0,087	0,044	330	5	20	100,0	46	46	92	2290	0,83

Rack and pinion drive **ZTR** straight-cut
*Accionamiento de cremallera **ZTR** dentado recto*
Azionamento a cremagliera **ZTR** dentatura diritta

STÖBER ATLANTA

Please take notice of the indications on page A6!

¡Por favor observe las indicaciones en la página A6!

Si raccomanda di rispettare le avvertenze a pagina A6!

i	Typ	n_{1MAX} DB [min-1]	n_{1MAX} ZB [min-1]	MWø [mm]	v_{MAX} ZB [m/s]	K_v [(m/s)/(1000/min)]	Δs [mm]	C_{Lges} [N/µm]	m	z	d_0 [mm]	F_{v2N} [kN]	F_{v2B} [kN]	F_{v2NOT} [kN]	M_{2B} [Nm]	K_{M1} [Nm/1000N]
ZTR5PHV9 (F_{v2BMAX}=46 kN)																
61,00	**ZTR520G PHV933F0610 ME**	2500	4500	**>24≤32**	0,39	0,086	0,044	312	5	20	100,0	46	46	92	2290	0,82
61,00	**ZTR520G PHV933F0610 ME**	2500	4500	**>32≤38**	0,39	0,086	0,044	312	5	20	100,0	46	46	92	2290	0,82
61,00	**ZTR520G PHV933F0610 MEL**	2500	4500	**>38≤48**	0,39	0,086	0,044	312	5	20	100,0	46	46	92	2290	0,82
91,00	**ZTR520G PHV933F0910 ME**	2500	4500	**≤24**	0,26	0,058	0,044	311	5	20	100,0	46	46	92	2290	0,55
91,00	**ZTR520G PHV933F0910 ME**	2500	4500	**>24≤32**	0,26	0,058	0,044	311	5	20	100,0	46	46	92	2290	0,55
91,00	**ZTR520G PHV933F0910 ME**	2500	4500	**>32≤38**	0,26	0,058	0,044	311	5	20	100,0	46	46	92	2290	0,55
91,00	**ZTR520G PHV933F0910 MEL**	2500	4500	**>38≤48**	0,26	0,058	0,044	311	5	20	100,0	46	46	92	2290	0,55
121,0	**ZTR520G PHV933F1210 ME**	2500	4500	**≤24**	0,20	0,043	0,044	308	5	20	100,0	46	46	92	2290	0,41
121,0	**ZTR520G PHV933F1210 ME**	2500	4500	**>24≤32**	0,20	0,043	0,044	308	5	20	100,0	46	46	92	2290	0,41
121,0	**ZTR520G PHV933F1210 ME**	2500	4500	**>32≤38**	0,20	0,043	0,044	308	5	20	100,0	46	46	92	2290	0,41
121,0	**ZTR520G PHV933F1210 MEL**	2500	4500	**>38≤48**	0,20	0,043	0,044	308	5	20	100,0	46	46	92	2290	0,41
ZTR6PH9 (F_{v2BMAX}=47 kN)																
12,00	**ZTR617G PH932F0120 ME**	1800	3000	**≤32**	1,34	0,445	0,045	339	6	17	102,0	36	47	91	2400	4,25
12,00	**ZTR617G PH932F0120 ME**	1800	3000	**>32≤38**	1,34	0,445	0,045	340	6	17	102,0	36	47	94	2400	4,25
12,00	**ZTR617G PH932F0120 ME**	1800	3000	**>38≤48**	1,34	0,445	0,045	340	6	17	102,0	36	47	94	2400	4,25
12,00	**ZTR617G PH932F0120 MEL**	1800	3000	**>48≤55**	1,34	0,445	0,045	346	6	17	102,0	36	47	94	2400	4,25
12,00	**ZTR617G PH932F0120 MEL**	1800	3000	**>55≤60**	1,34	0,445	0,045	346	6	17	102,0	36	47	94	2400	4,25
16,00	**ZTR617G PH932F0160 ME**	2200	3500	**≤32**	1,17	0,334	0,045	341	6	17	102,0	39	47	94	2400	3,19
16,00	**ZTR617G PH932F0160 ME**	2200	3500	**>32≤38**	1,17	0,334	0,045	342	6	17	102,0	39	47	94	2400	3,19
16,00	**ZTR617G PH932F0160 ME**	2200	3500	**>38≤48**	1,17	0,334	0,045	342	6	17	102,0	39	47	94	2400	3,19
16,00	**ZTR617G PH932F0160 MEL**	2200	3500	**>48≤55**	1,17	0,334	0,045	345	6	17	102,0	39	47	94	2400	3,19
16,00	**ZTR617G PH932F0160 MEL**	2200	3500	**>55≤60**	1,17	0,334	0,045	345	6	17	102,0	39	47	94	2400	3,19
18,00	**ZTR617G PH932F0180 ME**	1800	3000	**≤32**	0,89	0,297	0,045	338	6	17	102,0	41	47	94	2400	2,83
18,00	**ZTR617G PH932F0180 ME**	1800	3000	**>32≤38**	0,89	0,297	0,045	338	6	17	102,0	41	47	94	2400	2,83
18,00	**ZTR617G PH932F0180 ME**	1800	3000	**>38≤48**	0,89	0,297	0,045	338	6	17	102,0	41	47	94	2400	2,83
18,00	**ZTR617G PH932F0180 MEL**	1800	3000	**>48≤55**	0,89	0,297	0,045	341	6	17	102,0	41	47	94	2400	2,83
18,00	**ZTR617G PH932F0180 MEL**	1800	3000	**>55≤60**	0,89	0,297	0,045	341	6	17	102,0	41	47	94	2400	2,83
20,00	**ZTR617G PH932F0200 ME**	2500	4000	**≤32**	1,07	0,267	0,045	342	6	17	102,0	42	47	94	2400	2,55
20,00	**ZTR617G PH932F0200 ME**	2500	4000	**>32≤38**	1,07	0,267	0,045	342	6	17	102,0	42	47	94	2400	2,55
20,00	**ZTR617G PH932F0200 ME**	2500	4000	**>38≤48**	1,07	0,267	0,045	342	6	17	102,0	42	47	94	2400	2,55
20,00	**ZTR617G PH932F0200 MEL**	2500	4000	**>48≤55**	1,07	0,267	0,045	344	6	17	102,0	42	47	94	2400	2,55
20,00	**ZTR617G PH932F0200 MEL**	2500	4000	**>55≤60**	1,07	0,267	0,045	344	6	17	102,0	42	47	94	2400	2,55
24,00	**ZTR617G PH932F0240 ME**	2200	3500	**≤32**	0,78	0,223	0,045	339	6	17	102,0	45	47	94	2400	2,13
24,00	**ZTR617G PH932F0240 ME**	2200	3500	**>32≤38**	0,78	0,223	0,045	339	6	17	102,0	45	47	94	2400	2,13
24,00	**ZTR617G PH932F0240 ME**	2200	3500	**>38≤48**	0,78	0,223	0,045	339	6	17	102,0	45	47	94	2400	2,13
24,00	**ZTR617G PH932F0240 MEL**	2200	3500	**>48≤55**	0,78	0,223	0,045	341	6	17	102,0	45	47	94	2400	2,13
24,00	**ZTR617G PH932F0240 MEL**	2200	3500	**>55≤60**	0,78	0,223	0,045	341	6	17	102,0	45	47	94	2400	2,13
28,00	**ZTR617G PH932F0280 ME**	2800	4500	**≤32**	0,86	0,191	0,045	341	6	17	102,0	46	47	94	2400	1,82
28,00	**ZTR617G PH932F0280 ME**	2800	4500	**>32≤38**	0,86	0,191	0,045	341	6	17	102,0	46	47	94	2400	1,82
28,00	**ZTR617G PH932F0280 ME**	2800	4500	**>38≤48**	0,86	0,191	0,045	341	6	17	102,0	46	47	94	2400	1,82
28,00	**ZTR617G PH932F0280 MEL**	2800	4500	**>48≤55**	0,86	0,191	0,045	342	6	17	102,0	46	47	94	2400	1,82
30,00	**ZTR617G PH932F0300 ME**	2500	4000	**≤32**	0,71	0,178	0,045	339	6	17	102,0	46	47	94	2400	1,70
30,00	**ZTR617G PH932F0300 ME**	2500	4000	**>32≤38**	0,71	0,178	0,045	339	6	17	102,0	46	47	94	2400	1,70
30,00	**ZTR617G PH932F0300 ME**	2500	4000	**>38≤48**	0,71	0,178	0,045	339	6	17	102,0	46	47	94	2400	1,70
30,00	**ZTR617G PH932F0300 MEL**	2500	4000	**>48≤55**	0,71	0,178	0,045	340	6	17	102,0	46	47	94	2400	1,70
30,00	**ZTR617G PH932F0300 MEL**	2500	4000	**>55≤60**	0,71	0,178	0,045	340	6	17	102,0	46	47	94	2400	1,70
32,00	**ZTR617G PH932F0320 ME**	2800	4500	**≤32**	0,75	0,167	0,045	339	6	17	102,0	46	47	94	2400	1,59
32,00	**ZTR617G PH932F0320 ME**	2800	4500	**>32≤38**	0,75	0,167	0,045	339	6	17	102,0	46	47	94	2400	1,59
32,00	**ZTR617G PH932F0320 ME**	2800	4500	**>38≤48**	0,75	0,167	0,045	339	6	17	102,0	46	47	94	2400	1,59
32,00	**ZTR617G PH932F0320 MEL**	2800	4500	**>48≤55**	0,75	0,167	0,045	340	6	17	102,0	46	47	94	2400	1,59
40,00	**ZTR617G PH932F0400 ME**	2800	4500	**≤32**	0,60	0,134	0,045	335	6	17	102,0	46	47	94	2400	1,28
40,00	**ZTR617G PH932F0400 ME**	2800	4500	**>32≤38**	0,60	0,134	0,045	335	6	17	102,0	46	47	94	2400	1,28
40,00	**ZTR617G PH932F0400 ME**	2800	4500	**>38≤48**	0,60	0,134	0,045	335	6	17	102,0	46	47	94	2400	1,28
40,00	**ZTR617G PH932F0400 MEL**	2800	4500	**>48≤55**	0,60	0,134	0,045	336	6	17	102,0	46	47	94	2400	1,28
42,00	**ZTR617G PH932F0420 ME**	2800	4500	**≤32**	0,57	0,127	0,045	338	6	17	102,0	46	47	94	2400	1,21
42,00	**ZTR617G PH932F0420 ME**	2800	4500	**>32≤38**	0,57	0,127	0,045	338	6	17	102,0	46	47	94	2400	1,21
42,00	**ZTR617G PH932F0420 ME**	2800	4500	**>38≤48**	0,57	0,127	0,045	338	6	17	102,0	46	47	94	2400	1,21
42,00	**ZTR617G PH932F0420 MEL**	2800	4500	**>48≤55**	0,57	0,127	0,045	339	6	17	102,0	46	47	94	2400	1,21
48,00	**ZTR617G PH932F0480 ME**	2800	4500	**≤32**	0,50	0,111	0,045	338	6	17	102,0	46	47	94	2400	1,06

Rack and pinion drive **ZTR** straight-cut
*Accionamiento de cremallera **ZTR** dentado recto*
Azionamento a cremagliera **ZTR** dentatura diritta

STÖBER ATLANTA

Please take notice of the indications on page A6! ***¡Por favor observe las indicaciones en la página A6!*** **Si raccomanda di rispettare le avvertenze a pagina A6!**

i	Typ	n_{1MAX} DB [min-1]	n_{1MAX} ZB [min-1]	MWø [mm]	v_{MAX} ZB [m/s]	K_v [(m/s)/(1000/min)]	Δs [mm]	C_{Lges} [N/µm]	m	z	d_0 [mm]	F_{v2N} [kN]	F_{v2B} [kN]	F_{v2NOT} [kN]	M_{2B} [Nm]	K_{M1} [Nm/1000N]
ZTR6PH9 (F_{v2BMAX}=47 kN)																
48,00	**ZTR617G PH932F0480 ME**	2800	4500	**>32≤38**	0,50	0,111	0,045	338	6	17	102,0	46	47	94	2400	1,06
48,00	**ZTR617G PH932F0480 ME**	2800	4500	**>38≤48**	0,50	0,111	0,045	338	6	17	102,0	46	47	94	2400	1,06
48,00	**ZTR617G PH932F0480 MEL**	2800	4500	**>48≤55**	0,50	0,111	0,045	338	6	17	102,0	46	47	94	2400	1,06
60,00	**ZTR617G PH932F0600 ME**	2800	4500	**≤32**	0,40	0,089	0,045	336	6	17	102,0	46	47	94	2400	0,85
60,00	**ZTR617G PH932F0600 ME**	2800	4500	**>32≤38**	0,40	0,089	0,045	336	6	17	102,0	46	47	94	2400	0,85
60,00	**ZTR617G PH932F0600 ME**	2800	4500	**>38≤48**	0,40	0,089	0,045	336	6	17	102,0	46	47	94	2400	0,85
60,00	**ZTR617G PH932F0600 MEL**	2800	4500	**>48≤55**	0,40	0,089	0,045	336	6	17	102,0	46	47	94	2400	0,85
ZTR6PHV9 (F_{v2BMAX}=47 kN)																
61,00	**ZTR617G PHV933F0610 ME**	2500	4500	**>24≤32**	0,39	0,088	0,045	317	6	17	102,0	46	47	94	2400	0,84
61,00	**ZTR617G PHV933F0610 ME**	2500	4500	**>32≤38**	0,39	0,088	0,045	317	6	17	102,0	46	47	94	2400	0,84
61,00	**ZTR617G PHV933F0610 MEL**	2500	4500	**>38≤48**	0,39	0,088	0,045	317	6	17	102,0	46	47	94	2400	0,84
91,00	**ZTR617G PHV933F0910 ME**	2500	4500	**≤24**	0,26	0,059	0,045	316	6	17	102,0	46	47	94	2400	0,56
91,00	**ZTR617G PHV933F0910 ME**	2500	4500	**>24≤32**	0,26	0,059	0,045	316	6	17	102,0	46	47	94	2400	0,56
91,00	**ZTR617G PHV933F0910 ME**	2500	4500	**>32≤38**	0,26	0,059	0,045	316	6	17	102,0	46	47	94	2400	0,56
91,00	**ZTR617G PHV933F0910 MEL**	2500	4500	**>38≤48**	0,26	0,059	0,045	316	6	17	102,0	46	47	94	2400	0,56
121,0	**ZTR617G PHV933F1210 ME**	2500	4500	**≤24**	0,20	0,044	0,045	312	6	17	102,0	46	47	94	2400	0,42
121,0	**ZTR617G PHV933F1210 ME**	2500	4500	**>24≤32**	0,20	0,044	0,045	312	6	17	102,0	46	47	94	2400	0,42
121,0	**ZTR617G PHV933F1210 ME**	2500	4500	**>32≤38**	0,20	0,044	0,045	312	6	17	102,0	46	47	94	2400	0,42
121,0	**ZTR617G PHV933F1210 MEL**	2500	4500	**>38≤48**	0,20	0,044	0,045	313	6	17	102,0	46	47	94	2400	0,42
ZTR8PH10 (F_{v2BMAX}=50 kN)																
18,00	**ZTR813G PH1032F0180 ME**	1800	3000	**≤32**	0,91	0,303	0,045	307	8	13	104,0	37	50	100	2600	2,89
18,00	**ZTR813G PH1032F0180 ME**	1800	3000	**>32≤38**	0,91	0,303	0,045	308	8	13	104,0	37	50	100	2600	2,89
18,00	**ZTR813G PH1032F0180 ME**	1800	3000	**>38≤48**	0,91	0,303	0,045	308	8	13	104,0	37	50	100	2600	2,89
18,00	**ZTR813G PH1032F0180 MEL**	1800	3000	**>48≤55**	0,91	0,303	0,045	310	8	13	104,0	37	50	100	2600	2,89
18,00	**ZTR813G PH1032F0180 MEL**	1800	3000	**>55≤60**	0,91	0,303	0,045	310	8	13	104,0	37	50	100	2600	2,89
24,00	**ZTR813G PH1032F0240 ME**	2200	3500	**≤32**	0,79	0,227	0,045	308	8	13	104,0	40	50	100	2600	2,17
24,00	**ZTR813G PH1032F0240 ME**	2200	3500	**>32≤38**	0,79	0,227	0,045	308	8	13	104,0	40	50	100	2600	2,17
24,00	**ZTR813G PH1032F0240 ME**	2200	3500	**>38≤48**	0,79	0,227	0,045	308	8	13	104,0	40	50	100	2600	2,17
24,00	**ZTR813G PH1032F0240 MEL**	2200	3500	**>48≤55**	0,79	0,227	0,045	310	8	13	104,0	40	50	100	2600	2,17
24,00	**ZTR813G PH1032F0240 MEL**	2200	3500	**>55≤60**	0,79	0,227	0,045	310	8	13	104,0	40	50	100	2600	2,17
30,00	**ZTR813G PH1032F0300 ME**	2500	4000	**≤32**	0,73	0,182	0,045	308	8	13	104,0	41	50	100	2600	1,73
30,00	**ZTR813G PH1032F0300 ME**	2500	4000	**>32≤38**	0,73	0,182	0,045	308	8	13	104,0	41	50	100	2600	1,73
30,00	**ZTR813G PH1032F0300 ME**	2500	4000	**>38≤48**	0,73	0,182	0,045	308	8	13	104,0	41	50	100	2600	1,73
30,00	**ZTR813G PH1032F0300 MEL**	2500	4000	**>48≤55**	0,73	0,182	0,045	309	8	13	104,0	41	50	100	2600	1,73
30,00	**ZTR813G PH1032F0300 MEL**	2500	4000	**>55≤60**	0,73	0,182	0,045	309	8	13	104,0	41	50	100	2600	1,73
42,00	**ZTR813G PH1032F0420 ME**	2800	4500	**≤32**	0,58	0,130	0,045	308	8	13	104,0	41	50	100	2600	1,24
42,00	**ZTR813G PH1032F0420 ME**	2800	4500	**>32≤38**	0,58	0,130	0,045	308	8	13	104,0	41	50	100	2600	1,24
42,00	**ZTR813G PH1032F0420 ME**	2800	4500	**>38≤48**	0,58	0,130	0,045	308	8	13	104,0	41	50	100	2600	1,24
42,00	**ZTR813G PH1032F0420 MEL**	2800	4500	**>48≤55**	0,58	0,130	0,045	308	8	13	104,0	41	50	100	2600	1,24
48,00	**ZTR813G PH1032F0480 ME**	2800	4500	**≤32**	0,51	0,113	0,045	307	8	13	104,0	41	50	100	2600	1,08
48,00	**ZTR813G PH1032F0480 ME**	2800	4500	**>32≤38**	0,51	0,113	0,045	307	8	13	104,0	41	50	100	2600	1,08
48,00	**ZTR813G PH1032F0480 ME**	2800	4500	**>38≤48**	0,51	0,113	0,045	307	8	13	104,0	41	50	100	2600	1,08
48,00	**ZTR813G PH1032F0480 MEL**	2800	4500	**>48≤55**	0,51	0,113	0,045	307	8	13	104,0	41	50	100	2600	1,08
60,00	**ZTR813G PH1032F0600 ME**	2800	4500	**≤32**	0,41	0,091	0,045	306	8	13	104,0	41	50	100	2600	0,87
60,00	**ZTR813G PH1032F0600 ME**	2800	4500	**>32≤38**	0,41	0,091	0,045	306	8	13	104,0	41	50	100	2600	0,87
60,00	**ZTR813G PH1032F0600 ME**	2800	4500	**>38≤48**	0,41	0,091	0,045	306	8	13	104,0	41	50	100	2600	0,87
60,00	**ZTR813G PH1032F0600 MEL**	2800	4500	**>48≤55**	0,41	0,091	0,045	306	8	13	104,0	41	50	100	2600	0,87

Rack and pinion drive **ZTR-PH** straight-cut

*Accionamiento de cremallera **ZTR-PH** dentado recto*

Azionamento a cremagliera **ZTR-PH** dentatura diritta

STÖBER ATLANTA

Please take notice of the indications on page A6!

¡Por favor observe las indicaciones en la página A6!

Si raccomanda di rispettare le avvertenze a pagina A6!

i	Typ	n_{1MAX} DB [min-1]	n_{1MAX} ZB [min-1]	MWø [mm]	v_{MAX} ZB [m/s]	K_v [(m/s)/(1000/min)]	Δs [mm]	C_{Lges} [N/µm]	m	z	d_0 [mm]	F_{v2N} [kN]	F_{v2B} [kN]	F_{v2NOT} [kN]	M_{2B} [Nm]	K_{M1} [Nm/1000N]
ZTR8PHV10 (F_{v2BMAX}=50 kN)																
61,00	**ZTR813G PHV1033F0610 ME**	2500	4500	**>32≤38**	0,40	0,089	0,045	298	8	13	104,0	41	50	100	2600	0,85
61,00	**ZTR813G PHV1033F0610 ME**	2500	4500	**>38≤48**	0,40	0,089	0,045	298	8	13	104,0	41	50	100	2600	0,85
61,00	**ZTR813G PHV1033F0610 MEL**	2500	4500	**>48≤55**	0,40	0,089	0,045	298	8	13	104,0	41	50	100	2600	0,85
61,00	**ZTR813G PHV1033F0610 MEL**	2500	4500	**>55≤60**	0,40	0,089	0,045	298	8	13	104,0	41	50	100	2600	0,85
91,00	**ZTR813G PHV1033F0910 ME**	2500	4500	**≤32**	0,27	0,060	0,045	297	8	13	104,0	41	50	100	2600	0,57
91,00	**ZTR813G PHV1033F0910 ME**	2500	4500	**>32≤38**	0,27	0,060	0,045	297	8	13	104,0	41	50	100	2600	0,57
91,00	**ZTR813G PHV1033F0910 ME**	2500	4500	**>38≤48**	0,27	0,060	0,045	297	8	13	104,0	41	50	100	2600	0,57
91,00	**ZTR813G PHV1033F0910 MEL**	2500	4500	**>48≤55**	0,27	0,060	0,045	297	8	13	104,0	41	50	100	2600	0,57

Selection table
Rack and pinion drive
ZTR-KS straight-cut

Tabla de selección
Accionamiento de cremallera ***ZTR-KS***
dentado recto

Tabella di selezione
Azionamento a cremagliera **ZTR-KS**
dentatura diritta

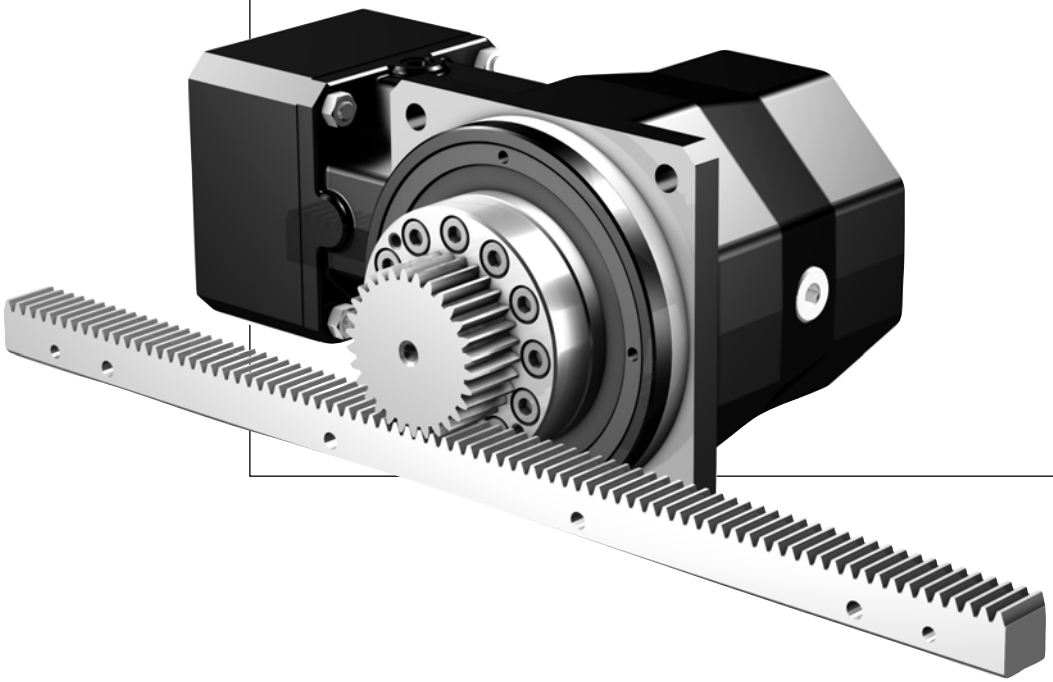

ZTR

Rack and pinion drive **ZTR-KS** straight-cut
*Accionamiento de cremallera **ZTR-KS** dentado recto*
Azionamento a cremagliera **ZTR-KS** dentatura diritta

STÖBER ATLANTA

Please take notice of the indications on page A6! ***¡Por favor observe las indicaciones en la página A6!*** **Si raccomanda di rispettare le avvertenze a pagina A6!**

i	Typ	n_{1MAX} DB [min-1]	n_{1MAX} ZB [min-1]	MWø [mm]	v_{MAX} ZB [m/s]	K_v [(m/s)/(1000/min)]	Δs [mm]	C_{Lges} [N/µm]	m	z	d_0 [mm]	F_{v2N} [kN]	F_{v2B} [kN]	F_{v2NOT} [kN]	M_{2B} [Nm]	K_{M1} [Nm/1000N]
ZTR2KS4 (F_{v2BMAX}=5.3 kN)																
6,000	**ZTR213G KS402_0060 ME**	3000	6000	**≤11**	1,36	0,227	0,023	50	2	13	26,0	3,8	3,8	7,5	49	2,17
6,000	**ZTR213G KS402_0060 ME**	3000	6000	**>11≤14**	1,36	0,227	0,023	50	2	13	26,0	3,8	3,8	7,5	49	2,17
6,000	**ZTR213G KS402_0060 ME**	3000	6000	**>14≤19**	1,36	0,227	0,023	50	2	13	26,0	3,8	3,8	7,5	49	2,17
6,000	**ZTR217G KS402_0060 ME**	3000	6000	**≤11**	1,78	0,297	0,030	42	2	17	34,0	3,5	5,3	8,2	90	2,83
6,000	**ZTR217G KS402_0060 ME**	3000	6000	**>11≤14**	1,78	0,297	0,030	42	2	17	34,0	3,5	5,3	8,2	90	2,83
6,000	**ZTR217G KS402_0060 ME**	3000	6000	**>14≤19**	1,78	0,297	0,030	42	2	17	34,0	3,5	5,3	8,2	90	2,83
6,000	**ZTR213G KS402_0060 MEL**	3000	6000	**>19≤24**	1,36	0,227	0,023	51	2	13	26,0	3,8	3,8	7,5	49	2,17
6,000	**ZTR217G KS402_0060 MEL**	3000	6000	**>19≤24**	1,78	0,297	0,030	43	2	17	34,0	3,5	5,3	8,2	90	2,83
8,000	**ZTR213G KS402_0080 ME**	3500	6000	**≤11**	1,02	0,170	0,023	50	2	13	26,0	3,8	3,8	7,5	49	1,63
8,000	**ZTR213G KS402_0080 ME**	3500	6000	**>11≤14**	1,02	0,170	0,023	51	2	13	26,0	3,8	3,8	7,5	49	1,63
8,000	**ZTR213G KS402_0080 ME**	3500	6000	**>14≤19**	1,02	0,170	0,023	51	2	13	26,0	3,8	3,8	7,5	49	1,63
8,000	**ZTR217G KS402_0080 ME**	3500	6000	**≤11**	1,34	0,223	0,030	42	2	17	34,0	3,8	5,3	8,2	90	2,13
8,000	**ZTR217G KS402_0080 ME**	3500	6000	**>11≤14**	1,34	0,223	0,030	43	2	17	34,0	3,8	5,3	8,2	90	2,13
8,000	**ZTR217G KS402_0080 ME**	3500	6000	**>14≤19**	1,34	0,223	0,030	43	2	17	34,0	3,8	5,3	8,2	90	2,13
8,000	**ZTR213G KS402_0080 MEL**	3500	6000	**>19≤24**	1,02	0,170	0,023	51	2	13	26,0	3,8	3,8	7,5	49	1,63
8,000	**ZTR217G KS402_0080 MEL**	3500	6000	**>19≤24**	1,34	0,223	0,030	43	2	17	34,0	3,8	5,3	8,2	90	2,13
10,00	**ZTR213G KS402_0100 ME**	3800	6000	**≤11**	0,82	0,136	0,023	51	2	13	26,0	3,8	3,8	7,5	49	1,30
10,00	**ZTR213G KS402_0100 ME**	3800	6000	**>11≤14**	0,82	0,136	0,023	51	2	13	26,0	3,8	3,8	7,5	49	1,30
10,00	**ZTR213G KS402_0100 ME**	3800	6000	**>14≤19**	0,82	0,136	0,023	51	2	13	26,0	3,8	3,8	7,5	49	1,30
10,00	**ZTR217G KS402_0100 ME**	3800	6000	**≤11**	1,07	0,178	0,030	43	2	17	34,0	3,8	5,3	8,2	90	1,70
10,00	**ZTR217G KS402_0100 ME**	3800	6000	**>11≤14**	1,07	0,178	0,030	43	2	17	34,0	3,8	5,3	8,2	90	1,70
10,00	**ZTR217G KS402_0100 ME**	3800	6000	**>14≤19**	1,07	0,178	0,030	43	2	17	34,0	3,8	5,3	8,2	90	1,70
10,00	**ZTR213G KS402_0100 MEL**	3800	6000	**>19≤24**	0,82	0,136	0,023	51	2	13	26,0	3,8	3,8	7,5	49	1,30
10,00	**ZTR217G KS402_0100 MEL**	3800	6000	**>19≤24**	1,07	0,178	0,030	43	2	17	34,0	3,8	5,3	8,2	90	1,70
14,00	**ZTR213G KS402_0140 ME**	4000	6000	**≤11**	0,58	0,097	0,023	51	2	13	26,0	3,8	3,8	7,5	49	0,93
14,00	**ZTR213G KS402_0140 ME**	4000	6000	**>11≤14**	0,58	0,097	0,023	51	2	13	26,0	3,8	3,8	7,5	49	0,93
14,00	**ZTR213G KS402_0140 ME**	4000	6000	**>14≤19**	0,58	0,097	0,023	51	2	13	26,0	3,8	3,8	7,5	49	0,93
14,00	**ZTR217G KS402_0140 ME**	4000	6000	**≤11**	0,76	0,127	0,030	43	2	17	34,0	3,8	5,3	8,2	90	1,21
14,00	**ZTR217G KS402_0140 ME**	4000	6000	**>11≤14**	0,76	0,127	0,030	43	2	17	34,0	3,8	5,3	8,2	90	1,21
14,00	**ZTR217G KS402_0140 ME**	4000	6000	**>14≤19**	0,76	0,127	0,030	43	2	17	34,0	3,8	5,3	8,2	90	1,21
14,00	**ZTR213G KS402_0140 MEL**	4000	6000	**>19≤24**	0,58	0,097	0,023	51	2	13	26,0	3,8	3,8	7,5	49	0,93
14,00	**ZTR217G KS402_0140 MEL**	4000	6000	**>19≤24**	0,76	0,127	0,030	43	2	17	34,0	3,8	5,3	8,2	90	1,21
20,00	**ZTR213G KS402_0200 ME**	4000	6000	**≤11**	0,41	0,068	0,023	51	2	13	26,0	3,8	3,8	7,5	49	0,65
20,00	**ZTR213G KS402_0200 ME**	4000	6000	**>11≤14**	0,41	0,068	0,023	51	2	13	26,0	3,8	3,8	7,5	49	0,65
20,00	**ZTR213G KS402_0200 ME**	4000	6000	**>14≤19**	0,41	0,068	0,023	51	2	13	26,0	3,8	3,8	7,5	49	0,65
20,00	**ZTR217G KS402_0200 ME**	4000	6000	**≤11**	0,53	0,089	0,030	43	2	17	34,0	3,5	5,3	8,2	90	0,85
20,00	**ZTR217G KS402_0200 ME**	4000	6000	**>11≤14**	0,53	0,089	0,030	43	2	17	34,0	3,5	5,3	8,2	90	0,85
20,00	**ZTR217G KS402_0200 ME**	4000	6000	**>14≤19**	0,53	0,089	0,030	43	2	17	34,0	3,5	5,3	8,2	90	0,85
20,00	**ZTR213G KS402_0200 MEL**	4000	6000	**>19≤24**	0,41	0,068	0,023	51	2	13	26,0	3,8	3,8	7,5	49	0,65
20,00	**ZTR217G KS402_0200 MEL**	4000	6000	**>19≤24**	0,53	0,089	0,030	43	2	17	34,0	3,5	5,3	8,2	90	0,85
24,00	**ZTR213G KS403_0240 ME**	3500	6000	**≤9**	0,34	0,057	0,023	51	2	13	26,0	3,8	3,8	7,5	49	0,54
24,00	**ZTR213G KS403_0240 ME**	3500	6000	**>9≤11**	0,34	0,057	0,023	51	2	13	26,0	3,8	3,8	7,5	49	0,54
24,00	**ZTR213G KS403_0240 ME**	3500	6000	**>11≤14**	0,34	0,057	0,023	51	2	13	26,0	3,8	3,8	7,5	49	0,54
24,00	**ZTR217G KS403_0240 ME**	3500	6000	**≤9**	0,45	0,074	0,030	43	2	17	34,0	3,5	5,3	8,2	90	0,71
24,00	**ZTR217G KS403_0240 ME**	3500	6000	**>9≤11**	0,45	0,074	0,030	43	2	17	34,0	3,5	5,3	8,2	90	0,71
24,00	**ZTR217G KS403_0240 ME**	3500	6000	**>11≤14**	0,45	0,074	0,030	43	2	17	34,0	3,5	5,3	8,2	90	0,71
24,00	**ZTR213G KS403_0240 MEL**	3500	6000	**>14≤19**	0,34	0,057	0,023	51	2	13	26,0	3,8	3,8	7,5	49	0,54
24,00	**ZTR217G KS403_0240 MEL**	3500	6000	**>14≤19**	0,45	0,074	0,030	43	2	17	34,0	3,5	5,3	8,2	90	0,71
32,00	**ZTR213G KS403_0320 ME**	3500	6000	**≤9**	0,26	0,043	0,023	51	2	13	26,0	3,8	3,8	7,5	49	0,41
32,00	**ZTR213G KS403_0320 ME**	3500	6000	**>9≤11**	0,26	0,043	0,023	51	2	13	26,0	3,8	3,8	7,5	49	0,41
32,00	**ZTR213G KS403_0320 ME**	3500	6000	**>11≤14**	0,26	0,043	0,023	51	2	13	26,0	3,8	3,8	7,5	49	0,41
32,00	**ZTR217G KS403_0320 ME**	3500	6000	**≤9**	0,33	0,056	0,030	43	2	17	34,0	3,8	5,3	8,2	90	0,53
32,00	**ZTR217G KS403_0320 ME**	3500	6000	**>9≤11**	0,33	0,056	0,030	43	2	17	34,0	3,8	5,3	8,2	90	0,53
32,00	**ZTR217G KS403_0320 ME**	3500	6000	**>11≤14**	0,33	0,056	0,030	43	2	17	34,0	3,8	5,3	8,2	90	0,53
32,00	**ZTR213G KS403_0320 MEL**	3500	6000	**>14≤19**	0,26	0,043	0,023	51	2	13	26,0	3,8	3,8	7,5	49	0,41
32,00	**ZTR217G KS403_0320 MEL**	3500	6000	**>14≤19**	0,33	0,056	0,030	43	2	17	34,0	3,8	5,3	8,2	90	0,53
40,00	**ZTR213G KS403_0400 ME**	3500	6000	**≤9**	0,20	0,034	0,023	51	2	13	26,0	3,8	3,8	7,5	49	0,33
40,00	**ZTR213G KS403_0400 ME**	3500	6000	**>9≤11**	0,20	0,034	0,023	51	2	13	26,0	3,8	3,8	7,5	49	0,33
40,00	**ZTR213G KS403_0400 ME**	3500	6000	**>11≤14**	0,20	0,034	0,023	51	2	13	26,0	3,8	3,8	7,5	49	0,33
40,00	**ZTR217G KS403_0400 ME**	3500	6000	**≤9**	0,27	0,045	0,030	43	2	17	34,0	3,8	5,3	8,2	90	0,43
40,00	**ZTR217G KS403_0400 ME**	3500	6000	**>9≤11**	0,27	0,045	0,030	43	2	17	34,0	3,8	5,3	8,2	90	0,43
40,00	**ZTR217G KS403_0400 ME**	3500	6000	**>11≤14**	0,27	0,045	0,030	43	2	17	34,0	3,8	5,3	8,2	90	0,43

ID 442259.05 - 01.17

Rack and pinion drive **ZTR-KS** straight-cut
*Accionamiento de cremallera **ZTR-KS** dentado recto*
Azionamento a cremagliera **ZTR-KS** dentatura diritta

STÖBER ATLANTA

Please take notice of the indications on page A6! ***¡Por favor observe las indicaciones en la página A6!*** **Si raccomanda di rispettare le avvertenze a pagina A6!**

i	Typ	n_{1MAX} DB [min-1]	n_{1MAX} ZB [min-1]	MWø [mm]	v_{MAX} ZB [m/s]	K_v [(m/s)/(1000/min)]	Δs [mm]	C_{Lges} [N/µm]	m	z	d_0 [mm]	F_{v2N} [kN]	F_{v2B} [kN]	F_{v2NOT} [kN]	M_{2B} [Nm]	K_{M1} [Nm/1000N]
ZTR2KS4 (F_{v2BMAX}=5.3 kN)																
40,00	**ZTR213G KS403_0400 MEL**	3500	6000	**>14≤19**	0,20	0,034	0,023	51	2	13	26,0	3,8	3,8	7,5	49	0,33
40,00	**ZTR217G KS403_0400 MEL**	3500	6000	**>14≤19**	0,27	0,045	0,030	43	2	17	34,0	3,8	5,3	8,2	90	0,43
50,00	**ZTR213G KS403_0500 ME**	4000	6000	**≤9**	0,16	0,027	0,023	51	2	13	26,0	3,8	3,8	7,5	49	0,26
50,00	**ZTR213G KS403_0500 ME**	4000	6000	**>9≤11**	0,16	0,027	0,023	51	2	13	26,0	3,8	3,8	7,5	49	0,26
50,00	**ZTR213G KS403_0500 ME**	4000	6000	**>11≤14**	0,16	0,027	0,023	51	2	13	26,0	3,8	3,8	7,5	49	0,26
50,00	**ZTR217G KS403_0500 ME**	4000	6000	**≤9**	0,21	0,036	0,030	43	2	17	34,0	3,8	5,3	8,2	90	0,34
50,00	**ZTR217G KS403_0500 ME**	4000	6000	**>9≤11**	0,21	0,036	0,030	43	2	17	34,0	3,8	5,3	8,2	90	0,34
50,00	**ZTR217G KS403_0500 ME**	4000	6000	**>11≤14**	0,21	0,036	0,030	43	2	17	34,0	3,8	5,3	8,2	90	0,34
50,00	**ZTR213G KS403_0500 MEL**	4000	6000	**>14≤19**	0,16	0,027	0,023	51	2	13	26,0	3,8	3,8	7,5	49	0,26
50,00	**ZTR217G KS403_0500 MEL**	4000	6000	**>14≤19**	0,21	0,036	0,030	43	2	17	34,0	3,8	5,3	8,2	90	0,34
70,00	**ZTR213G KS403_0700 ME**	4500	6000	**≤9**	0,12	0,020	0,023	51	2	13	26,0	3,8	3,8	7,5	49	0,19
70,00	**ZTR213G KS403_0700 ME**	4500	6000	**>9≤11**	0,12	0,020	0,023	51	2	13	26,0	3,8	3,8	7,5	49	0,19
70,00	**ZTR213G KS403_0700 ME**	4500	6000	**>11≤14**	0,12	0,020	0,023	51	2	13	26,0	3,8	3,8	7,5	49	0,19
70,00	**ZTR217G KS403_0700 ME**	4500	6000	**≤9**	0,15	0,026	0,030	43	2	17	34,0	3,8	5,3	8,2	90	0,24
70,00	**ZTR217G KS403_0700 ME**	4500	6000	**>9≤11**	0,15	0,026	0,030	43	2	17	34,0	3,8	5,3	8,2	90	0,24
70,00	**ZTR217G KS403_0700 ME**	4500	6000	**>11≤14**	0,15	0,026	0,030	43	2	17	34,0	3,8	5,3	8,2	90	0,24
70,00	**ZTR213G KS403_0700 MEL**	4500	6000	**>14≤19**	0,12	0,020	0,023	51	2	13	26,0	3,8	3,8	7,5	49	0,19
70,00	**ZTR217G KS403_0700 MEL**	4500	6000	**>14≤19**	0,15	0,026	0,030	43	2	17	34,0	3,8	5,3	8,2	90	0,24
80,00	**ZTR213G KS403_0800 ME**	4500	6000	**≤9**	0,10	0,017	0,023	51	2	13	26,0	3,8	3,8	7,5	49	0,16
80,00	**ZTR213G KS403_0800 ME**	4500	6000	**>9≤11**	0,10	0,017	0,023	51	2	13	26,0	3,8	3,8	7,5	49	0,16
80,00	**ZTR213G KS403_0800 ME**	4500	6000	**>11≤14**	0,10	0,017	0,023	51	2	13	26,0	3,8	3,8	7,5	49	0,16
80,00	**ZTR217G KS403_0800 ME**	4500	6000	**≤9**	0,13	0,022	0,030	43	2	17	34,0	3,8	5,3	8,2	90	0,21
80,00	**ZTR217G KS403_0800 ME**	4500	6000	**>9≤11**	0,13	0,022	0,030	43	2	17	34,0	3,8	5,3	8,2	90	0,21
80,00	**ZTR217G KS403_0800 ME**	4500	6000	**>11≤14**	0,13	0,022	0,030	43	2	17	34,0	3,8	5,3	8,2	90	0,21
80,00	**ZTR213G KS403_0800 MEL**	4500	6000	**>14≤19**	0,10	0,017	0,023	51	2	13	26,0	3,8	3,8	7,5	49	0,16
80,00	**ZTR217G KS403_0800 MEL**	4500	6000	**>14≤19**	0,13	0,022	0,030	43	2	17	34,0	3,8	5,3	8,2	90	0,21
100,0	**ZTR213G KS403_1000 ME**	4500	6000	**≤9**	0,08	0,014	0,023	51	2	13	26,0	3,8	3,8	7,5	49	0,13
100,0	**ZTR213G KS403_1000 ME**	4500	6000	**>9≤11**	0,08	0,014	0,023	51	2	13	26,0	3,8	3,8	7,5	49	0,13
100,0	**ZTR213G KS403_1000 ME**	4500	6000	**>11≤14**	0,08	0,014	0,023	51	2	13	26,0	3,8	3,8	7,5	49	0,13
100,0	**ZTR217G KS403_1000 ME**	4500	6000	**≤9**	0,11	0,018	0,030	43	2	17	34,0	3,8	5,3	8,2	90	0,17
100,0	**ZTR217G KS403_1000 ME**	4500	6000	**>9≤11**	0,11	0,018	0,030	43	2	17	34,0	3,8	5,3	8,2	90	0,17
100,0	**ZTR217G KS403_1000 ME**	4500	6000	**>11≤14**	0,11	0,018	0,030	43	2	17	34,0	3,8	5,3	8,2	90	0,17
100,0	**ZTR213G KS403_1000 MEL**	4500	6000	**>14≤19**	0,08	0,014	0,023	51	2	13	26,0	3,8	3,8	7,5	49	0,13
100,0	**ZTR217G KS403_1000 MEL**	4500	6000	**>14≤19**	0,11	0,018	0,030	43	2	17	34,0	3,8	5,3	8,2	90	0,17
140,0	**ZTR213G KS403_1400 ME**	4500	6000	**≤9**	0,06	0,010	0,023	51	2	13	26,0	3,8	3,8	7,5	49	0,09
140,0	**ZTR213G KS403_1400 ME**	4500	6000	**>9≤11**	0,06	0,010	0,023	51	2	13	26,0	3,8	3,8	7,5	49	0,09
140,0	**ZTR213G KS403_1400 ME**	4500	6000	**>11≤14**	0,06	0,010	0,023	51	2	13	26,0	3,8	3,8	7,5	49	0,09
140,0	**ZTR217G KS403_1400 ME**	4500	6000	**≤9**	0,08	0,013	0,030	43	2	17	34,0	3,8	5,3	8,2	90	0,12
140,0	**ZTR217G KS403_1400 ME**	4500	6000	**>9≤11**	0,08	0,013	0,030	43	2	17	34,0	3,8	5,3	8,2	90	0,12
140,0	**ZTR217G KS403_1400 ME**	4500	6000	**>11≤14**	0,08	0,013	0,030	43	2	17	34,0	3,8	5,3	8,2	90	0,12
140,0	**ZTR213G KS403_1400 MEL**	4500	6000	**>14≤19**	0,06	0,010	0,023	51	2	13	26,0	3,8	3,8	7,5	49	0,09
140,0	**ZTR217G KS403_1400 MEL**	4500	6000	**>14≤19**	0,08	0,013	0,030	43	2	17	34,0	3,8	5,3	8,2	90	0,12
200,0	**ZTR213G KS403_2000 ME**	4500	6000	**≤9**	0,04	0,007	0,023	51	2	13	26,0	3,8	3,8	7,5	49	0,07
200,0	**ZTR213G KS403_2000 ME**	4500	6000	**>9≤11**	0,04	0,007	0,023	51	2	13	26,0	3,8	3,8	7,5	49	0,07
200,0	**ZTR213G KS403_2000 ME**	4500	6000	**>11≤14**	0,04	0,007	0,023	51	2	13	26,0	3,8	3,8	7,5	49	0,07
200,0	**ZTR217G KS403_2000 ME**	4500	6000	**≤9**	0,05	0,009	0,030	43	2	17	34,0	3,5	5,3	8,2	90	0,09
200,0	**ZTR217G KS403_2000 ME**	4500	6000	**>9≤11**	0,05	0,009	0,030	43	2	17	34,0	3,5	5,3	8,2	90	0,09
200,0	**ZTR217G KS403_2000 ME**	4500	6000	**>11≤14**	0,05	0,009	0,030	43	2	17	34,0	3,5	5,3	8,2	90	0,09
200,0	**ZTR213G KS403_2000 MEL**	4500	6000	**>14≤19**	0,04	0,007	0,023	51	2	13	26,0	3,8	3,8	7,5	49	0,07
200,0	**ZTR217G KS403_2000 MEL**	4500	6000	**>14≤19**	0,05	0,009	0,030	43	2	17	34,0	3,5	5,3	8,2	90	0,09

Rack and pinion drive **ZTR-KS** straight-cut
*Accionamiento de cremallera **ZTR-KS** dentado recto*
Azionamento a cremagliera **ZTR-KS** dentatura diritta

STÖBER ATLANTA

Please take notice of the indications on page A6!

¡Por favor observe las indicaciones en la página A6!

Si raccomanda di rispettare le avvertenze a pagina A6!

i	Typ	n_{1MAX} DB [min-1]	n_{1MAX} ZB [min-1]	MWø [mm]	v_{MAX} ZB [m/s]	K_v [(m/s)/(1000/min)]	Δs [mm]	C_{Lges} [N/µm]	m	z	d_0 [mm]	F_{v2N} [kN]	F_{v2B} [kN]	F_{v2NOT} [kN]	M_{2B} [Nm]	K_{M1} [Nm/1000N]
ZTR2KS5 (F_{v2BMAX}=8.3 kN)																
6,000	**ZTR217G KS502_0060 ME**	2500	5500	**≤14**	1,63	0,297	0,025	63	2	17	34,0	5,9	6,7	13	110	2,83
6,000	**ZTR217G KS502_0060 ME**	2500	5500	**>14≤19**	1,63	0,297	0,025	63	2	17	34,0	5,9	6,7	13	110	2,83
6,000	**ZTR217G KS502_0060 ME**	2500	5500	**>19≤24**	1,63	0,297	0,025	63	2	17	34,0	5,9	6,7	13	110	2,83
6,000	**ZTR224G KS502_0060 ME**	2500	5500	**≤14**	2,30	0,419	0,035	48	2	24	48,0	4,2	8,3	11	200	4,00
6,000	**ZTR224G KS502_0060 ME**	2500	5500	**>14≤19**	2,30	0,419	0,035	49	2	24	48,0	4,2	8,3	13	200	4,00
6,000	**ZTR224G KS502_0060 ME**	2500	5500	**>19≤24**	2,30	0,419	0,035	49	2	24	48,0	4,2	8,3	13	200	4,00
6,000	**ZTR217G KS502_0060 MEL**	2500	5500	**>24≤32**	1,63	0,297	0,025	63	2	17	34,0	5,9	6,7	13	110	2,83
6,000	**ZTR224G KS502_0060 MEL**	2500	5500	**>24≤32**	2,30	0,419	0,035	49	2	24	48,0	4,2	8,3	13	200	4,00
8,000	**ZTR217G KS502_0080 ME**	2800	6000	**≤14**	1,34	0,223	0,025	63	2	17	34,0	6,7	6,7	13	110	2,13
8,000	**ZTR217G KS502_0080 ME**	2800	6000	**>14≤19**	1,34	0,223	0,025	63	2	17	34,0	6,7	6,7	13	110	2,13
8,000	**ZTR217G KS502_0080 ME**	2800	6000	**>19≤24**	1,34	0,223	0,025	63	2	17	34,0	6,7	6,7	13	110	2,13
8,000	**ZTR224G KS502_0080 ME**	2800	6000	**≤14**	1,89	0,314	0,035	49	2	24	48,0	5,2	8,3	13	200	3,00
8,000	**ZTR224G KS502_0080 ME**	2800	6000	**>14≤19**	1,89	0,314	0,035	49	2	24	48,0	5,2	8,3	13	200	3,00
8,000	**ZTR224G KS502_0080 ME**	2800	6000	**>19≤24**	1,89	0,314	0,035	49	2	24	48,0	5,2	8,3	13	200	3,00
8,000	**ZTR217G KS502_0080 MEL**	2800	6000	**>24≤32**	1,34	0,223	0,025	63	2	17	34,0	6,7	6,7	13	110	2,13
8,000	**ZTR224G KS502_0080 MEL**	2800	6000	**>24≤32**	1,89	0,314	0,035	49	2	24	48,0	5,2	8,3	13	200	3,00
10,00	**ZTR217G KS502_0100 ME**	3000	6000	**≤14**	1,07	0,178	0,025	63	2	17	34,0	6,7	6,7	13	110	1,70
10,00	**ZTR217G KS502_0100 ME**	3000	6000	**>14≤19**	1,07	0,178	0,025	63	2	17	34,0	6,7	6,7	13	110	1,70
10,00	**ZTR217G KS502_0100 ME**	3000	6000	**>19≤24**	1,07	0,178	0,025	63	2	17	34,0	6,7	6,7	13	110	1,70
10,00	**ZTR224G KS502_0100 ME**	3000	6000	**≤14**	1,51	0,251	0,035	49	2	24	48,0	5,2	8,3	13	200	2,40
10,00	**ZTR224G KS502_0100 ME**	3000	6000	**>14≤19**	1,51	0,251	0,035	49	2	24	48,0	5,2	8,3	13	200	2,40
10,00	**ZTR224G KS502_0100 ME**	3000	6000	**>19≤24**	1,51	0,251	0,035	49	2	24	48,0	5,2	8,3	13	200	2,40
10,00	**ZTR217G KS502_0100 MEL**	3000	6000	**>24≤32**	1,07	0,178	0,025	63	2	17	34,0	6,7	6,7	13	110	1,70
10,00	**ZTR224G KS502_0100 MEL**	3000	6000	**>24≤32**	1,51	0,251	0,035	49	2	24	48,0	5,2	8,3	13	200	2,40
14,00	**ZTR217G KS502_0140 ME**	3200	6000	**≤14**	0,76	0,127	0,025	63	2	17	34,0	6,7	6,7	13	110	1,21
14,00	**ZTR217G KS502_0140 ME**	3200	6000	**>14≤19**	0,76	0,127	0,025	63	2	17	34,0	6,7	6,7	13	110	1,21
14,00	**ZTR217G KS502_0140 ME**	3200	6000	**>19≤24**	0,76	0,127	0,025	63	2	17	34,0	6,7	6,7	13	110	1,21
14,00	**ZTR224G KS502_0140 ME**	3200	6000	**≤14**	1,08	0,180	0,035	49	2	24	48,0	5,2	8,3	13	200	1,71
14,00	**ZTR224G KS502_0140 ME**	3200	6000	**>14≤19**	1,08	0,180	0,035	49	2	24	48,0	5,2	8,3	13	200	1,71
14,00	**ZTR224G KS502_0140 ME**	3200	6000	**>19≤24**	1,08	0,180	0,035	49	2	24	48,0	5,2	8,3	13	200	1,71
14,00	**ZTR217G KS502_0140 MEL**	3200	6000	**>24≤32**	0,76	0,127	0,025	63	2	17	34,0	6,7	6,7	13	110	1,21
14,00	**ZTR224G KS502_0140 MEL**	3200	6000	**>24≤32**	1,08	0,180	0,035	49	2	24	48,0	5,2	8,3	13	200	1,71
20,00	**ZTR217G KS502_0200 ME**	3500	6000	**≤14**	0,53	0,089	0,025	63	2	17	34,0	6,7	6,7	13	110	0,85
20,00	**ZTR217G KS502_0200 ME**	3500	6000	**>14≤19**	0,53	0,089	0,025	63	2	17	34,0	6,7	6,7	13	110	0,85
20,00	**ZTR217G KS502_0200 ME**	3500	6000	**>19≤24**	0,53	0,089	0,025	63	2	17	34,0	6,7	6,7	13	110	0,85
20,00	**ZTR224G KS502_0200 ME**	3500	6000	**≤14**	0,75	0,126	0,035	49	2	24	48,0	5,0	8,3	13	200	1,20
20,00	**ZTR224G KS502_0200 ME**	3500	6000	**>14≤19**	0,75	0,126	0,035	49	2	24	48,0	5,0	8,3	13	200	1,20
20,00	**ZTR224G KS502_0200 ME**	3500	6000	**>19≤24**	0,75	0,126	0,035	49	2	24	48,0	5,0	8,3	13	200	1,20
20,00	**ZTR217G KS502_0200 MEL**	3500	6000	**>24≤32**	0,53	0,089	0,025	63	2	17	34,0	6,7	6,7	13	110	0,85
20,00	**ZTR224G KS502_0200 MEL**	3500	6000	**>24≤32**	0,75	0,126	0,035	49	2	24	48,0	5,0	8,3	13	200	1,20
24,00	**ZTR217G KS503_0240 ME**	3100	6000	**≤11**	0,45	0,074	0,025	63	2	17	34,0	5,9	6,7	13	110	0,71
24,00	**ZTR217G KS503_0240 ME**	3100	6000	**>11≤14**	0,45	0,074	0,025	63	2	17	34,0	5,9	6,7	13	110	0,71
24,00	**ZTR217G KS503_0240 ME**	3100	6000	**>14≤19**	0,45	0,074	0,025	63	2	17	34,0	5,9	6,7	13	110	0,71
24,00	**ZTR224G KS503_0240 ME**	3100	6000	**≤11**	0,63	0,105	0,035	49	2	24	48,0	4,2	8,3	13	200	1,00
24,00	**ZTR224G KS503_0240 ME**	3100	6000	**>11≤14**	0,63	0,105	0,035	49	2	24	48,0	4,2	8,3	13	200	1,00
24,00	**ZTR224G KS503_0240 ME**	3100	6000	**>14≤19**	0,63	0,105	0,035	49	2	24	48,0	4,2	8,3	13	200	1,00
24,00	**ZTR217G KS503_0240 MEL**	3100	6000	**>19≤24**	0,45	0,074	0,025	63	2	17	34,0	5,9	6,7	13	110	0,71
24,00	**ZTR224G KS503_0240 MEL**	3100	6000	**>19≤24**	0,63	0,105	0,035	49	2	24	48,0	4,2	8,3	13	200	1,00
32,00	**ZTR217G KS503_0320 ME**	3100	6000	**≤11**	0,33	0,056	0,025	63	2	17	34,0	6,7	6,7	13	110	0,53
32,00	**ZTR217G KS503_0320 ME**	3100	6000	**>11≤14**	0,33	0,056	0,025	63	2	17	34,0	6,7	6,7	13	110	0,53
32,00	**ZTR217G KS503_0320 ME**	3100	6000	**>14≤19**	0,33	0,056	0,025	63	2	17	34,0	6,7	6,7	13	110	0,53
32,00	**ZTR224G KS503_0320 ME**	3100	6000	**≤11**	0,47	0,079	0,035	49	2	24	48,0	5,2	8,3	13	200	0,75
32,00	**ZTR224G KS503_0320 ME**	3100	6000	**>11≤14**	0,47	0,079	0,035	49	2	24	48,0	5,2	8,3	13	200	0,75
32,00	**ZTR224G KS503_0320 ME**	3100	6000	**>14≤19**	0,47	0,079	0,035	49	2	24	48,0	5,2	8,3	13	200	0,75
32,00	**ZTR217G KS503_0320 MEL**	3100	6000	**>19≤24**	0,33	0,056	0,025	63	2	17	34,0	6,7	6,7	13	110	0,53
32,00	**ZTR224G KS503_0320 MEL**	3100	6000	**>19≤24**	0,47	0,079	0,035	49	2	24	48,0	5,2	8,3	13	200	0,75
40,00	**ZTR217G KS503_0400 ME**	3100	6000	**≤11**	0,27	0,045	0,025	63	2	17	34,0	6,7	6,7	13	110	0,43
40,00	**ZTR217G KS503_0400 ME**	3100	6000	**>11≤14**	0,27	0,045	0,025	63	2	17	34,0	6,7	6,7	13	110	0,43
40,00	**ZTR217G KS503_0400 ME**	3100	6000	**>14≤19**	0,27	0,045	0,025	63	2	17	34,0	6,7	6,7	13	110	0,43
40,00	**ZTR224G KS503_0400 ME**	3100	6000	**≤11**	0,38	0,063	0,035	49	2	24	48,0	5,2	8,3	13	200	0,60
40,00	**ZTR224G KS503_0400 ME**	3100	6000	**>11≤14**	0,38	0,063	0,035	49	2	24	48,0	5,2	8,3	13	200	0,60
40,00	**ZTR224G KS503_0400 ME**	3100	6000	**>14≤19**	0,38	0,063	0,035	49	2	24	48,0	5,2	8,3	13	200	0,60

Rack and pinion drive **ZTR-KS** straight-cut
*Accionamiento de cremallera **ZTR-KS** dentado recto*
Azionamento a cremagliera **ZTR-KS** dentatura diritta

STÖBER ATLANTA

Please take notice of the indications on page A6! ***¡Por favor observe las indicaciones en la página A6!*** **Si raccomanda di rispettare le avvertenze a pagina A6!**

i	Typ	n_{1MAX} DB [min-1]	n_{1MAX} ZB [min-1]	MWø [mm]	v_{MAX} ZB [m/s]	K_v [(m/s)/(1000/min)]	Δs [mm]	C_{Lges} [N/µm]	m	z	d_0 [mm]	F_{v2N} [kN]	F_{v2B} [kN]	F_{v2NOT} [kN]	M_{2B} [Nm]	K_{M1} [Nm/1000N]
ZTR2KS5 (F_{v2BMAX}=8.3 kN)																
40,00	**ZTR217G KS503_0400 MEL**	3100	6000	**>19≤24**	0,27	0,045	0,025	63	2	17	34,0	6,7	6,7	13	110	0,43
40,00	**ZTR224G KS503_0400 MEL**	3100	6000	**>19≤24**	0,38	0,063	0,035	49	2	24	48,0	5,2	8,3	13	200	0,60
50,00	**ZTR217G KS503_0500 ME**	3500	6000	**≤11**	0,21	0,036	0,025	63	2	17	34,0	6,7	6,7	13	110	0,34
50,00	**ZTR217G KS503_0500 ME**	3500	6000	**>11≤14**	0,21	0,036	0,025	63	2	17	34,0	6,7	6,7	13	110	0,34
50,00	**ZTR217G KS503_0500 ME**	3500	6000	**>14≤19**	0,21	0,036	0,025	63	2	17	34,0	6,7	6,7	13	110	0,34
50,00	**ZTR224G KS503_0500 ME**	3500	6000	**≤11**	0,30	0,050	0,035	49	2	24	48,0	5,2	8,3	13	200	0,48
50,00	**ZTR224G KS503_0500 ME**	3500	6000	**>11≤14**	0,30	0,050	0,035	49	2	24	48,0	5,2	8,3	13	200	0,48
50,00	**ZTR224G KS503_0500 ME**	3500	6000	**>14≤19**	0,30	0,050	0,035	49	2	24	48,0	5,2	8,3	13	200	0,48
50,00	**ZTR217G KS503_0500 MEL**	3500	6000	**>19≤24**	0,21	0,036	0,025	63	2	17	34,0	6,7	6,7	13	110	0,34
50,00	**ZTR224G KS503_0500 MEL**	3500	6000	**>19≤24**	0,30	0,050	0,035	49	2	24	48,0	5,2	8,3	13	200	0,48
70,00	**ZTR217G KS503_0700 ME**	4200	6000	**≤11**	0,15	0,026	0,025	63	2	17	34,0	6,7	6,7	13	110	0,24
70,00	**ZTR217G KS503_0700 ME**	4200	6000	**>11≤14**	0,15	0,026	0,025	63	2	17	34,0	6,7	6,7	13	110	0,24
70,00	**ZTR217G KS503_0700 ME**	4200	6000	**>14≤19**	0,15	0,026	0,025	63	2	17	34,0	6,7	6,7	13	110	0,24
70,00	**ZTR224G KS503_0700 ME**	4200	6000	**≤11**	0,22	0,036	0,035	49	2	24	48,0	5,2	8,3	13	200	0,34
70,00	**ZTR224G KS503_0700 ME**	4200	6000	**>11≤14**	0,22	0,036	0,035	49	2	24	48,0	5,2	8,3	13	200	0,34
70,00	**ZTR224G KS503_0700 ME**	4200	6000	**>14≤19**	0,22	0,036	0,035	49	2	24	48,0	5,2	8,3	13	200	0,34
70,00	**ZTR217G KS503_0700 MEL**	4200	6000	**>19≤24**	0,15	0,026	0,025	63	2	17	34,0	6,7	6,7	13	110	0,24
70,00	**ZTR224G KS503_0700 MEL**	4200	6000	**>19≤24**	0,22	0,036	0,035	49	2	24	48,0	5,2	8,3	13	200	0,34
80,00	**ZTR217G KS503_0800 ME**	4200	6000	**≤11**	0,13	0,022	0,025	63	2	17	34,0	6,7	6,7	13	110	0,21
80,00	**ZTR217G KS503_0800 ME**	4200	6000	**>11≤14**	0,13	0,022	0,025	63	2	17	34,0	6,7	6,7	13	110	0,21
80,00	**ZTR217G KS503_0800 ME**	4200	6000	**>14≤19**	0,13	0,022	0,025	63	2	17	34,0	6,7	6,7	13	110	0,21
80,00	**ZTR224G KS503_0800 ME**	4200	6000	**≤11**	0,19	0,031	0,035	49	2	24	48,0	5,2	8,3	13	200	0,30
80,00	**ZTR224G KS503_0800 ME**	4200	6000	**>11≤14**	0,19	0,031	0,035	49	2	24	48,0	5,2	8,3	13	200	0,30
80,00	**ZTR224G KS503_0800 ME**	4200	6000	**>14≤19**	0,19	0,031	0,035	49	2	24	48,0	5,2	8,3	13	200	0,30
80,00	**ZTR217G KS503_0800 MEL**	4200	6000	**>19≤24**	0,13	0,022	0,025	63	2	17	34,0	6,7	6,7	13	110	0,21
80,00	**ZTR224G KS503_0800 MEL**	4200	6000	**>19≤24**	0,19	0,031	0,035	49	2	24	48,0	5,2	8,3	13	200	0,30
100,0	**ZTR217G KS503_1000 ME**	4200	6000	**≤11**	0,11	0,018	0,025	63	2	17	34,0	6,7	6,7	13	110	0,17
100,0	**ZTR217G KS503_1000 ME**	4200	6000	**>11≤14**	0,11	0,018	0,025	63	2	17	34,0	6,7	6,7	13	110	0,17
100,0	**ZTR217G KS503_1000 ME**	4200	6000	**>14≤19**	0,11	0,018	0,025	63	2	17	34,0	6,7	6,7	13	110	0,17
100,0	**ZTR224G KS503_1000 ME**	4200	6000	**≤11**	0,15	0,025	0,035	49	2	24	48,0	5,2	8,3	13	200	0,24
100,0	**ZTR224G KS503_1000 ME**	4200	6000	**>11≤14**	0,15	0,025	0,035	49	2	24	48,0	5,2	8,3	13	200	0,24
100,0	**ZTR224G KS503_1000 ME**	4200	6000	**>14≤19**	0,15	0,025	0,035	49	2	24	48,0	5,2	8,3	13	200	0,24
100,0	**ZTR217G KS503_1000 MEL**	4200	6000	**>19≤24**	0,11	0,018	0,025	63	2	17	34,0	6,7	6,7	13	110	0,17
100,0	**ZTR224G KS503_1000 MEL**	4200	6000	**>19≤24**	0,15	0,025	0,035	49	2	24	48,0	5,2	8,3	13	200	0,24
140,0	**ZTR217G KS503_1400 ME**	4200	6000	**≤11**	0,08	0,013	0,025	63	2	17	34,0	6,7	6,7	13	110	0,12
140,0	**ZTR217G KS503_1400 ME**	4200	6000	**>11≤14**	0,08	0,013	0,025	63	2	17	34,0	6,7	6,7	13	110	0,12
140,0	**ZTR217G KS503_1400 ME**	4200	6000	**>14≤19**	0,08	0,013	0,025	63	2	17	34,0	6,7	6,7	13	110	0,12
140,0	**ZTR224G KS503_1400 ME**	4200	6000	**≤11**	0,11	0,018	0,035	49	2	24	48,0	5,2	8,3	13	200	0,17
140,0	**ZTR224G KS503_1400 ME**	4200	6000	**>11≤14**	0,11	0,018	0,035	49	2	24	48,0	5,2	8,3	13	200	0,17
140,0	**ZTR224G KS503_1400 ME**	4200	6000	**>14≤19**	0,11	0,018	0,035	49	2	24	48,0	5,2	8,3	13	200	0,17
140,0	**ZTR217G KS503_1400 MEL**	4200	6000	**>19≤24**	0,08	0,013	0,025	63	2	17	34,0	6,7	6,7	13	110	0,12
140,0	**ZTR224G KS503_1400 MEL**	4200	6000	**>19≤24**	0,11	0,018	0,035	49	2	24	48,0	5,2	8,3	13	200	0,17
200,0	**ZTR217G KS503_2000 ME**	4200	6000	**≤11**	0,05	0,009	0,025	63	2	17	34,0	6,7	6,7	13	110	0,09
200,0	**ZTR217G KS503_2000 ME**	4200	6000	**>11≤14**	0,05	0,009	0,025	63	2	17	34,0	6,7	6,7	13	110	0,09
200,0	**ZTR217G KS503_2000 ME**	4200	6000	**>14≤19**	0,05	0,009	0,025	63	2	17	34,0	6,7	6,7	13	110	0,09
200,0	**ZTR224G KS503_2000 ME**	4200	6000	**≤11**	0,08	0,013	0,035	49	2	24	48,0	5,0	8,3	13	200	0,12
200,0	**ZTR224G KS503_2000 ME**	4200	6000	**>11≤14**	0,08	0,013	0,035	49	2	24	48,0	5,0	8,3	13	200	0,12
200,0	**ZTR224G KS503_2000 ME**	4200	6000	**>14≤19**	0,08	0,013	0,035	49	2	24	48,0	5,0	8,3	13	200	0,12
200,0	**ZTR217G KS503_2000 MEL**	4200	6000	**>19≤24**	0,05	0,009	0,025	63	2	17	34,0	6,7	6,7	13	110	0,09
200,0	**ZTR224G KS503_2000 MEL**	4200	6000	**>19≤24**	0,08	0,013	0,035	49	2	24	48,0	5,0	8,3	13	200	0,12

Rack and pinion drive **ZTR-KS** straight-cut
*Accionamiento de cremallera **ZTR-KS** dentado recto*
Azionamento a cremagliera **ZTR-KS** dentatura diritta

STÖBER ATLANTA

Please take notice of the indications on page A6!

¡Por favor observe las indicaciones en la página A6!

Si raccomanda di rispettare le avvertenze a pagina A6!

i	Typ	n_{1MAX} DB [min-1]	n_{1MAX} ZB [min-1]	MWø [mm]	v_{MAX} ZB [m/s]	K_v [(m/s)/(1000/min)]	Δs [mm]	C_{Lges} [N/µm]	m	z	d_0 [mm]	F_{v2N} [kN]	F_{v2B} [kN]	F_{v2NOT} [kN]	M_{2B} [Nm]	K_{M1} [Nm/1000N]
ZTR3KS5 (F_{v2BMAX}=6.3 kN)																
6,000	**ZTR313G KS502_0060 ME**	2500	5500	**≤14**	1,87	0,340	0,028	57	3	13	39,0	5,1	6,3	13	120	3,25
6,000	**ZTR313G KS502_0060 ME**	2500	5500	**>14≤19**	1,87	0,340	0,028	57	3	13	39,0	5,1	6,3	13	120	3,25
6,000	**ZTR313G KS502_0060 ME**	2500	5500	**>19≤24**	1,87	0,340	0,028	57	3	13	39,0	5,1	6,3	13	120	3,25
6,000	**ZTR313G KS502_0060 MEL**	2500	5500	**>24≤32**	1,87	0,340	0,028	57	3	13	39,0	5,1	6,3	13	120	3,25
8,000	**ZTR313G KS502_0080 ME**	2800	6000	**≤14**	1,53	0,255	0,028	57	3	13	39,0	6,3	6,3	13	120	2,44
8,000	**ZTR313G KS502_0080 ME**	2800	6000	**>14≤19**	1,53	0,255	0,028	57	3	13	39,0	6,3	6,3	13	120	2,44
8,000	**ZTR313G KS502_0080 ME**	2800	6000	**>19≤24**	1,53	0,255	0,028	57	3	13	39,0	6,3	6,3	13	120	2,44
8,000	**ZTR313G KS502_0080 MEL**	2800	6000	**>24≤32**	1,53	0,255	0,028	58	3	13	39,0	6,3	6,3	13	120	2,44
10,00	**ZTR313G KS502_0100 ME**	3000	6000	**≤14**	1,23	0,204	0,028	57	3	13	39,0	6,3	6,3	13	120	1,95
10,00	**ZTR313G KS502_0100 ME**	3000	6000	**>14≤19**	1,23	0,204	0,028	58	3	13	39,0	6,3	6,3	13	120	1,95
10,00	**ZTR313G KS502_0100 ME**	3000	6000	**>19≤24**	1,23	0,204	0,028	58	3	13	39,0	6,3	6,3	13	120	1,95
10,00	**ZTR313G KS502_0100 MEL**	3000	6000	**>24≤32**	1,23	0,204	0,028	58	3	13	39,0	6,3	6,3	13	120	1,95
14,00	**ZTR313G KS502_0140 ME**	3200	6000	**≤14**	0,88	0,146	0,028	58	3	13	39,0	6,3	6,3	13	120	1,39
14,00	**ZTR313G KS502_0140 ME**	3200	6000	**>14≤19**	0,88	0,146	0,028	58	3	13	39,0	6,3	6,3	13	120	1,39
14,00	**ZTR313G KS502_0140 ME**	3200	6000	**>19≤24**	0,88	0,146	0,028	58	3	13	39,0	6,3	6,3	13	120	1,39
14,00	**ZTR313G KS502_0140 MEL**	3200	6000	**>24≤32**	0,88	0,146	0,028	58	3	13	39,0	6,3	6,3	13	120	1,39
20,00	**ZTR313G KS502_0200 ME**	3500	6000	**≤14**	0,61	0,102	0,028	58	3	13	39,0	6,2	6,3	13	120	0,98
20,00	**ZTR313G KS502_0200 ME**	3500	6000	**>14≤19**	0,61	0,102	0,028	58	3	13	39,0	6,2	6,3	13	120	0,98
20,00	**ZTR313G KS502_0200 ME**	3500	6000	**>19≤24**	0,61	0,102	0,028	58	3	13	39,0	6,2	6,3	13	120	0,98
20,00	**ZTR313G KS502_0200 MEL**	3500	6000	**>24≤32**	0,61	0,102	0,028	58	3	13	39,0	6,2	6,3	13	120	0,98
24,00	**ZTR313G KS503_0240 ME**	3100	6000	**≤11**	0,51	0,085	0,028	58	3	13	39,0	5,1	6,3	13	120	0,81
24,00	**ZTR313G KS503_0240 ME**	3100	6000	**>11≤14**	0,51	0,085	0,028	58	3	13	39,0	5,1	6,3	13	120	0,81
24,00	**ZTR313G KS503_0240 ME**	3100	6000	**>14≤19**	0,51	0,085	0,028	58	3	13	39,0	5,1	6,3	13	120	0,81
24,00	**ZTR313G KS503_0240 MEL**	3100	6000	**>19≤24**	0,51	0,085	0,028	58	3	13	39,0	5,1	6,3	13	120	0,81
32,00	**ZTR313G KS503_0320 ME**	3100	6000	**≤11**	0,38	0,064	0,028	58	3	13	39,0	6,3	6,3	13	120	0,61
32,00	**ZTR313G KS503_0320 ME**	3100	6000	**>11≤14**	0,38	0,064	0,028	58	3	13	39,0	6,3	6,3	13	120	0,61
32,00	**ZTR313G KS503_0320 ME**	3100	6000	**>14≤19**	0,38	0,064	0,028	58	3	13	39,0	6,3	6,3	13	120	0,61
32,00	**ZTR313G KS503_0320 MEL**	3100	6000	**>19≤24**	0,38	0,064	0,028	58	3	13	39,0	6,3	6,3	13	120	0,61
40,00	**ZTR313G KS503_0400 ME**	3100	6000	**≤11**	0,31	0,051	0,028	58	3	13	39,0	6,3	6,3	13	120	0,49
40,00	**ZTR313G KS503_0400 ME**	3100	6000	**>11≤14**	0,31	0,051	0,028	58	3	13	39,0	6,3	6,3	13	120	0,49
40,00	**ZTR313G KS503_0400 ME**	3100	6000	**>14≤19**	0,31	0,051	0,028	58	3	13	39,0	6,3	6,3	13	120	0,49
40,00	**ZTR313G KS503_0400 MEL**	3100	6000	**>19≤24**	0,31	0,051	0,028	58	3	13	39,0	6,3	6,3	13	120	0,49
50,00	**ZTR313G KS503_0500 ME**	3500	6000	**≤11**	0,25	0,041	0,028	58	3	13	39,0	6,3	6,3	13	120	0,39
50,00	**ZTR313G KS503_0500 ME**	3500	6000	**>11≤14**	0,25	0,041	0,028	58	3	13	39,0	6,3	6,3	13	120	0,39
50,00	**ZTR313G KS503_0500 ME**	3500	6000	**>14≤19**	0,25	0,041	0,028	58	3	13	39,0	6,3	6,3	13	120	0,39
50,00	**ZTR313G KS503_0500 MEL**	3500	6000	**>19≤24**	0,25	0,041	0,028	58	3	13	39,0	6,3	6,3	13	120	0,39
70,00	**ZTR313G KS503_0700 ME**	4200	6000	**≤11**	0,18	0,029	0,028	58	3	13	39,0	6,3	6,3	13	120	0,28
70,00	**ZTR313G KS503_0700 ME**	4200	6000	**>11≤14**	0,18	0,029	0,028	58	3	13	39,0	6,3	6,3	13	120	0,28
70,00	**ZTR313G KS503_0700 ME**	4200	6000	**>14≤19**	0,18	0,029	0,028	58	3	13	39,0	6,3	6,3	13	120	0,28
70,00	**ZTR313G KS503_0700 MEL**	4200	6000	**>19≤24**	0,18	0,029	0,028	58	3	13	39,0	6,3	6,3	13	120	0,28
80,00	**ZTR313G KS503_0800 ME**	4200	6000	**≤11**	0,15	0,026	0,028	58	3	13	39,0	6,3	6,3	13	120	0,24
80,00	**ZTR313G KS503_0800 ME**	4200	6000	**>11≤14**	0,15	0,026	0,028	58	3	13	39,0	6,3	6,3	13	120	0,24
80,00	**ZTR313G KS503_0800 ME**	4200	6000	**>14≤19**	0,15	0,026	0,028	58	3	13	39,0	6,3	6,3	13	120	0,24
80,00	**ZTR313G KS503_0800 MEL**	4200	6000	**>19≤24**	0,15	0,026	0,028	58	3	13	39,0	6,3	6,3	13	120	0,24
100,0	**ZTR313G KS503_1000 ME**	4200	6000	**≤11**	0,12	0,021	0,028	58	3	13	39,0	6,3	6,3	13	120	0,20
100,0	**ZTR313G KS503_1000 ME**	4200	6000	**>11≤14**	0,12	0,021	0,028	58	3	13	39,0	6,3	6,3	13	120	0,20
100,0	**ZTR313G KS503_1000 ME**	4200	6000	**>14≤19**	0,12	0,021	0,028	58	3	13	39,0	6,3	6,3	13	120	0,20
100,0	**ZTR313G KS503_1000 MEL**	4200	6000	**>19≤24**	0,12	0,021	0,028	58	3	13	39,0	6,3	6,3	13	120	0,20
140,0	**ZTR313G KS503_1400 ME**	4200	6000	**≤11**	0,09	0,015	0,028	58	3	13	39,0	6,3	6,3	13	120	0,14
140,0	**ZTR313G KS503_1400 ME**	4200	6000	**>11≤14**	0,09	0,015	0,028	58	3	13	39,0	6,3	6,3	13	120	0,14
140,0	**ZTR313G KS503_1400 ME**	4200	6000	**>14≤19**	0,09	0,015	0,028	58	3	13	39,0	6,3	6,3	13	120	0,14
140,0	**ZTR313G KS503_1400 MEL**	4200	6000	**>19≤24**	0,09	0,015	0,028	58	3	13	39,0	6,3	6,3	13	120	0,14
200,0	**ZTR313G KS503_2000 ME**	4200	6000	**≤11**	0,06	0,010	0,028	58	3	13	39,0	6,2	6,3	13	120	0,10
200,0	**ZTR313G KS503_2000 ME**	4200	6000	**>11≤14**	0,06	0,010	0,028	58	3	13	39,0	6,2	6,3	13	120	0,10
200,0	**ZTR313G KS503_2000 ME**	4200	6000	**>14≤19**	0,06	0,010	0,028	58	3	13	39,0	6,2	6,3	13	120	0,10
200,0	**ZTR313G KS503_2000 MEL**	4200	6000	**>19≤24**	0,06	0,010	0,028	58	3	13	39,0	6,2	6,3	13	120	0,10

Rack and pinion drive **ZTR-KS** straight-cut
*Accionamiento de cremallera **ZTR-KS** dentado recto*
Azionamento a cremagliera **ZTR-KS** dentatura diritta

STÖBER ATLANTA

Please take notice of the indications on page A6! ***¡Por favor observe las indicaciones en la página A6!*** **Si raccomanda di rispettare le avvertenze a pagina A6!**

i	Typ	n_{1MAX} DB [min-1]	n_{1MAX} ZB [min-1]	MWø [mm]	v_{MAX} ZB [m/s]	K_v [(m/s)/(1000/min)]	Δs [mm]	C_{Lges} [N/µm]	m	z	d_0 [mm]	F_{v2N} [kN]	F_{v2B} [kN]	F_{v2NOT} [kN]	M_{2B} [Nm]	K_{M1} [Nm/1000N]
ZTR2KS7 (F_{v2BMAX}=11 kN)																
6,000	**ZTR224G KS702_0060 ME**	2100	4500	**≤19**	1,89	0,419	0,028	80	2	24	48,0	10	11	23	270	4,00
6,000	**ZTR224G KS702_0060 ME**	2100	4500	**>19≤24**	1,89	0,419	0,028	80	2	24	48,0	10	11	23	270	4,00
6,000	**ZTR224G KS702_0060 ME**	2100	4500	**>24≤32**	1,89	0,419	0,028	80	2	24	48,0	10	11	23	270	4,00
6,000	**ZTR224G KS702_0060 MEL**	2100	4500	**>32≤38**	1,89	0,419	0,028	81	2	24	48,0	10	11	23	270	4,00
8,000	**ZTR224G KS702_0080 ME**	2500	5000	**≤19**	1,57	0,314	0,028	81	2	24	48,0	10	11	23	270	3,00
8,000	**ZTR224G KS702_0080 ME**	2500	5000	**>19≤24**	1,57	0,314	0,028	81	2	24	48,0	10	11	23	270	3,00
8,000	**ZTR224G KS702_0080 ME**	2500	5000	**>24≤32**	1,57	0,314	0,028	81	2	24	48,0	10	11	23	270	3,00
8,000	**ZTR224G KS702_0080 MEL**	2500	5000	**>32≤38**	1,57	0,314	0,028	81	2	24	48,0	10	11	23	270	3,00
10,00	**ZTR224G KS702_0100 ME**	2800	6000	**≤19**	1,51	0,251	0,028	81	2	24	48,0	10	11	23	270	2,40
10,00	**ZTR224G KS702_0100 ME**	2800	6000	**>19≤24**	1,51	0,251	0,028	81	2	24	48,0	10	11	23	270	2,40
10,00	**ZTR224G KS702_0100 ME**	2800	6000	**>24≤32**	1,51	0,251	0,028	81	2	24	48,0	10	11	23	270	2,40
10,00	**ZTR224G KS702_0100 MEL**	2800	6000	**>32≤38**	1,51	0,251	0,028	82	2	24	48,0	10	11	23	270	2,40
14,00	**ZTR224G KS702_0140 ME**	3000	6000	**≤19**	1,08	0,180	0,028	82	2	24	48,0	10	11	23	270	1,71
14,00	**ZTR224G KS702_0140 ME**	3000	6000	**>19≤24**	1,08	0,180	0,028	82	2	24	48,0	10	11	23	270	1,71
14,00	**ZTR224G KS702_0140 ME**	3000	6000	**>24≤32**	1,08	0,180	0,028	82	2	24	48,0	10	11	23	270	1,71
14,00	**ZTR224G KS702_0140 MEL**	3000	6000	**>32≤38**	1,08	0,180	0,028	82	2	24	48,0	10	11	23	270	1,71
20,00	**ZTR224G KS702_0200 ME**	3200	6000	**≤19**	0,75	0,126	0,028	82	2	24	48,0	10	11	23	270	1,20
20,00	**ZTR224G KS702_0200 ME**	3200	6000	**>19≤24**	0,75	0,126	0,028	82	2	24	48,0	10	11	23	270	1,20
20,00	**ZTR224G KS702_0200 ME**	3200	6000	**>24≤32**	0,75	0,126	0,028	82	2	24	48,0	10	11	23	270	1,20
20,00	**ZTR224G KS702_0200 MEL**	3200	6000	**>32≤38**	0,75	0,126	0,028	82	2	24	48,0	10	11	23	270	1,20
24,00	**ZTR224G KS703_0240 ME**	3000	6000	**≤14**	0,63	0,105	0,028	82	2	24	48,0	10	11	23	270	1,00
24,00	**ZTR224G KS703_0240 ME**	3000	6000	**>14≤19**	0,63	0,105	0,028	82	2	24	48,0	10	11	23	270	1,00
24,00	**ZTR224G KS703_0240 ME**	3000	6000	**>19≤24**	0,63	0,105	0,028	82	2	24	48,0	10	11	23	270	1,00
24,00	**ZTR224G KS703_0240 MEL**	3000	6000	**>24≤32**	0,63	0,105	0,028	82	2	24	48,0	10	11	23	270	1,00
32,00	**ZTR224G KS703_0320 ME**	3000	6000	**≤14**	0,47	0,079	0,028	82	2	24	48,0	10	11	23	270	0,75
32,00	**ZTR224G KS703_0320 ME**	3000	6000	**>14≤19**	0,47	0,079	0,028	82	2	24	48,0	10	11	23	270	0,75
32,00	**ZTR224G KS703_0320 ME**	3000	6000	**>19≤24**	0,47	0,079	0,028	82	2	24	48,0	10	11	23	270	0,75
32,00	**ZTR224G KS703_0320 MEL**	3000	6000	**>24≤32**	0,47	0,079	0,028	82	2	24	48,0	10	11	23	270	0,75
40,00	**ZTR224G KS703_0400 ME**	3000	6000	**≤14**	0,38	0,063	0,028	82	2	24	48,0	10	11	23	270	0,60
40,00	**ZTR224G KS703_0400 ME**	3000	6000	**>14≤19**	0,38	0,063	0,028	82	2	24	48,0	10	11	23	270	0,60
40,00	**ZTR224G KS703_0400 ME**	3000	6000	**>19≤24**	0,38	0,063	0,028	82	2	24	48,0	10	11	23	270	0,60
40,00	**ZTR224G KS703_0400 MEL**	3000	6000	**>24≤32**	0,38	0,063	0,028	82	2	24	48,0	10	11	23	270	0,60
50,00	**ZTR224G KS703_0500 ME**	3200	6000	**≤14**	0,30	0,050	0,028	82	2	24	48,0	10	11	23	270	0,48
50,00	**ZTR224G KS703_0500 ME**	3200	6000	**>14≤19**	0,30	0,050	0,028	82	2	24	48,0	10	11	23	270	0,48
50,00	**ZTR224G KS703_0500 ME**	3200	6000	**>19≤24**	0,30	0,050	0,028	82	2	24	48,0	10	11	23	270	0,48
50,00	**ZTR224G KS703_0500 MEL**	3200	6000	**>24≤32**	0,30	0,050	0,028	82	2	24	48,0	10	11	23	270	0,48
70,00	**ZTR224G KS703_0700 ME**	3500	6000	**≤14**	0,22	0,036	0,028	82	2	24	48,0	10	11	23	270	0,34
70,00	**ZTR224G KS703_0700 ME**	3500	6000	**>14≤19**	0,22	0,036	0,028	82	2	24	48,0	10	11	23	270	0,34
70,00	**ZTR224G KS703_0700 ME**	3500	6000	**>19≤24**	0,22	0,036	0,028	82	2	24	48,0	10	11	23	270	0,34
70,00	**ZTR224G KS703_0700 MEL**	3500	6000	**>24≤32**	0,22	0,036	0,028	82	2	24	48,0	10	11	23	270	0,34
80,00	**ZTR224G KS703_0800 ME**	4000	6000	**≤14**	0,19	0,031	0,028	82	2	24	48,0	10	11	23	270	0,30
80,00	**ZTR224G KS703_0800 ME**	4000	6000	**>14≤19**	0,19	0,031	0,028	82	2	24	48,0	10	11	23	270	0,30
80,00	**ZTR224G KS703_0800 ME**	4000	6000	**>19≤24**	0,19	0,031	0,028	82	2	24	48,0	10	11	23	270	0,30
80,00	**ZTR224G KS703_0800 MEL**	4000	6000	**>24≤32**	0,19	0,031	0,028	82	2	24	48,0	10	11	23	270	0,30
100,0	**ZTR224G KS703_1000 ME**	4000	6000	**≤14**	0,15	0,025	0,028	82	2	24	48,0	10	11	23	270	0,24
100,0	**ZTR224G KS703_1000 ME**	4000	6000	**>14≤19**	0,15	0,025	0,028	82	2	24	48,0	10	11	23	270	0,24
100,0	**ZTR224G KS703_1000 ME**	4000	6000	**>19≤24**	0,15	0,025	0,028	82	2	24	48,0	10	11	23	270	0,24
100,0	**ZTR224G KS703_1000 MEL**	4000	6000	**>24≤32**	0,15	0,025	0,028	82	2	24	48,0	10	11	23	270	0,24
140,0	**ZTR224G KS703_1400 ME**	4000	6000	**≤14**	0,11	0,018	0,028	82	2	24	48,0	10	11	23	270	0,17
140,0	**ZTR224G KS703_1400 ME**	4000	6000	**>14≤19**	0,11	0,018	0,028	82	2	24	48,0	10	11	23	270	0,17
140,0	**ZTR224G KS703_1400 ME**	4000	6000	**>19≤24**	0,11	0,018	0,028	82	2	24	48,0	10	11	23	270	0,17
140,0	**ZTR224G KS703_1400 MEL**	4000	6000	**>24≤32**	0,11	0,018	0,028	82	2	24	48,0	10	11	23	270	0,17
200,0	**ZTR224G KS703_2000 ME**	4000	6000	**≤14**	0,08	0,013	0,028	82	2	24	48,0	10	11	23	270	0,12
200,0	**ZTR224G KS703_2000 ME**	4000	6000	**>14≤19**	0,08	0,013	0,028	82	2	24	48,0	10	11	23	270	0,12
200,0	**ZTR224G KS703_2000 ME**	4000	6000	**>19≤24**	0,08	0,013	0,028	82	2	24	48,0	10	11	23	270	0,12
200,0	**ZTR224G KS703_2000 MEL**	4000	6000	**>24≤32**	0,08	0,013	0,028	82	2	24	48,0	10	11	23	270	0,12

Rack and pinion drive **ZTR** straight-cut
*Accionamiento de cremallera **ZTR** dentado recto*
Azionamento a cremagliera **ZTR** dentatura diritta

STÖBER ATLANTA

Please take notice of the indications on page A6!

¡Por favor observe las indicaciones en la página A6!

Si raccomanda di rispettare le avvertenze a pagina A6!

ZTR3KS7 (F_{v2BMAX}=13 kN)

i	Typ	n_{1MAX} DB [min-1]	n_{1MAX} ZB [min-1]	MWø [mm]	v_{MAX} ZB [m/s]	K_v [(m/s)/(1000/min)]	Δs [mm]	C_{Lges} [N/µm]	m	z	d_0 [mm]	F_{v2N} [kN]	F_{v2B} [kN]	F_{v2NOT} [kN]	M_{2B} [Nm]	K_{M1} [Nm/1000N]
6,000	**ZTR320G KS702_0060 ME**	2100	4500	**≤19**	2,36	0,524	0,035	68	3	20	60,0	8,0	13	20	400	5,00
6,000	**ZTR320G KS702_0060 ME**	2100	4500	**>19≤24**	2,36	0,524	0,035	69	3	20	60,0	8,0	13	20	400	5,00
6,000	**ZTR320G KS702_0060 ME**	2100	4500	**>24≤32**	2,36	0,524	0,035	69	3	20	60,0	8,0	13	20	400	5,00
6,000	**ZTR320G KS702_0060 MEL**	2100	4500	**>32≤38**	2,36	0,524	0,035	70	3	20	60,0	8,0	13	20	400	5,00
8,000	**ZTR320G KS702_0080 ME**	2500	5000	**≤19**	1,96	0,393	0,035	69	3	20	60,0	8,3	13	20	400	3,75
8,000	**ZTR320G KS702_0080 ME**	2500	5000	**>19≤24**	1,96	0,393	0,035	69	3	20	60,0	8,3	13	20	400	3,75
8,000	**ZTR320G KS702_0080 ME**	2500	5000	**>24≤32**	1,96	0,393	0,035	69	3	20	60,0	8,3	13	20	400	3,75
8,000	**ZTR320G KS702_0080 MEL**	2500	5000	**>32≤38**	1,96	0,393	0,035	70	3	20	60,0	8,3	13	20	400	3,75
10,00	**ZTR320G KS702_0100 ME**	2800	6000	**≤19**	1,89	0,314	0,035	70	3	20	60,0	8,3	13	20	400	3,00
10,00	**ZTR320G KS702_0100 ME**	2800	6000	**>19≤24**	1,89	0,314	0,035	70	3	20	60,0	8,3	13	20	400	3,00
10,00	**ZTR320G KS702_0100 ME**	2800	6000	**>24≤32**	1,89	0,314	0,035	70	3	20	60,0	8,3	13	20	400	3,00
10,00	**ZTR320G KS702_0100 MEL**	2800	6000	**>32≤38**	1,89	0,314	0,035	70	3	20	60,0	8,3	13	20	400	3,00
14,00	**ZTR320G KS702_0140 ME**	3000	6000	**≤19**	1,35	0,224	0,035	70	3	20	60,0	8,3	13	20	400	2,14
14,00	**ZTR320G KS702_0140 ME**	3000	6000	**>19≤24**	1,35	0,224	0,035	70	3	20	60,0	8,3	13	20	400	2,14
14,00	**ZTR320G KS702_0140 ME**	3000	6000	**>24≤32**	1,35	0,224	0,035	70	3	20	60,0	8,3	13	20	400	2,14
14,00	**ZTR320G KS702_0140 MEL**	3000	6000	**>32≤38**	1,35	0,224	0,035	70	3	20	60,0	8,3	13	20	400	2,14
20,00	**ZTR320G KS702_0200 ME**	3200	6000	**≤19**	0,94	0,157	0,035	70	3	20	60,0	8,3	13	20	400	1,50
20,00	**ZTR320G KS702_0200 ME**	3200	6000	**>19≤24**	0,94	0,157	0,035	70	3	20	60,0	8,3	13	20	400	1,50
20,00	**ZTR320G KS702_0200 ME**	3200	6000	**>24≤32**	0,94	0,157	0,035	70	3	20	60,0	8,3	13	20	400	1,50
20,00	**ZTR320G KS702_0200 MEL**	3200	6000	**>32≤38**	0,94	0,157	0,035	70	3	20	60,0	8,3	13	20	400	1,50
24,00	**ZTR320G KS703_0240 ME**	3000	6000	**≤14**	0,79	0,131	0,035	70	3	20	60,0	8,0	13	20	400	1,25
24,00	**ZTR320G KS703_0240 ME**	3000	6000	**>14≤19**	0,79	0,131	0,035	70	3	20	60,0	8,0	13	20	400	1,25
24,00	**ZTR320G KS703_0240 ME**	3000	6000	**>19≤24**	0,79	0,131	0,035	70	3	20	60,0	8,0	13	20	400	1,25
24,00	**ZTR320G KS703_0240 MEL**	3000	6000	**>24≤32**	0,79	0,131	0,035	70	3	20	60,0	8,0	13	20	400	1,25
32,00	**ZTR320G KS703_0320 ME**	3000	6000	**≤14**	0,59	0,098	0,035	70	3	20	60,0	8,3	13	20	400	0,94
32,00	**ZTR320G KS703_0320 ME**	3000	6000	**>14≤19**	0,59	0,098	0,035	70	3	20	60,0	8,3	13	20	400	0,94
32,00	**ZTR320G KS703_0320 ME**	3000	6000	**>19≤24**	0,59	0,098	0,035	70	3	20	60,0	8,3	13	20	400	0,94
32,00	**ZTR320G KS703_0320 MEL**	3000	6000	**>24≤32**	0,59	0,098	0,035	70	3	20	60,0	8,3	13	20	400	0,94
40,00	**ZTR320G KS703_0400 ME**	3000	6000	**≤14**	0,47	0,079	0,035	70	3	20	60,0	8,3	13	20	400	0,75
40,00	**ZTR320G KS703_0400 ME**	3000	6000	**>14≤19**	0,47	0,079	0,035	70	3	20	60,0	8,3	13	20	400	0,75
40,00	**ZTR320G KS703_0400 ME**	3000	6000	**>19≤24**	0,47	0,079	0,035	70	3	20	60,0	8,3	13	20	400	0,75
40,00	**ZTR320G KS703_0400 MEL**	3000	6000	**>24≤32**	0,47	0,079	0,035	70	3	20	60,0	8,3	13	20	400	0,75
50,00	**ZTR320G KS703_0500 ME**	3200	6000	**≤14**	0,38	0,063	0,035	70	3	20	60,0	8,3	13	20	400	0,60
50,00	**ZTR320G KS703_0500 ME**	3200	6000	**>14≤19**	0,38	0,063	0,035	70	3	20	60,0	8,3	13	20	400	0,60
50,00	**ZTR320G KS703_0500 ME**	3200	6000	**>19≤24**	0,38	0,063	0,035	70	3	20	60,0	8,3	13	20	400	0,60
50,00	**ZTR320G KS703_0500 MEL**	3200	6000	**>24≤32**	0,38	0,063	0,035	70	3	20	60,0	8,3	13	20	400	0,60
70,00	**ZTR320G KS703_0700 ME**	3500	6000	**≤14**	0,27	0,045	0,035	70	3	20	60,0	8,3	13	20	400	0,43
70,00	**ZTR320G KS703_0700 ME**	3500	6000	**>14≤19**	0,27	0,045	0,035	70	3	20	60,0	8,3	13	20	400	0,43
70,00	**ZTR320G KS703_0700 ME**	3500	6000	**>19≤24**	0,27	0,045	0,035	70	3	20	60,0	8,3	13	20	400	0,43
70,00	**ZTR320G KS703_0700 MEL**	3500	6000	**>24≤32**	0,27	0,045	0,035	70	3	20	60,0	8,3	13	20	400	0,43
80,00	**ZTR320G KS703_0800 ME**	4000	6000	**≤14**	0,24	0,039	0,035	70	3	20	60,0	8,3	13	20	400	0,38
80,00	**ZTR320G KS703_0800 ME**	4000	6000	**>14≤19**	0,24	0,039	0,035	70	3	20	60,0	8,3	13	20	400	0,38
80,00	**ZTR320G KS703_0800 ME**	4000	6000	**>19≤24**	0,24	0,039	0,035	70	3	20	60,0	8,3	13	20	400	0,38
80,00	**ZTR320G KS703_0800 MEL**	4000	6000	**>24≤32**	0,24	0,039	0,035	70	3	20	60,0	8,3	13	20	400	0,38
100,0	**ZTR320G KS703_1000 ME**	4000	6000	**≤14**	0,19	0,031	0,035	70	3	20	60,0	8,3	13	20	400	0,30
100,0	**ZTR320G KS703_1000 ME**	4000	6000	**>14≤19**	0,19	0,031	0,035	70	3	20	60,0	8,3	13	20	400	0,30
100,0	**ZTR320G KS703_1000 ME**	4000	6000	**>19≤24**	0,19	0,031	0,035	70	3	20	60,0	8,3	13	20	400	0,30
100,0	**ZTR320G KS703_1000 MEL**	4000	6000	**>24≤32**	0,19	0,031	0,035	70	3	20	60,0	8,3	13	20	400	0,30
140,0	**ZTR320G KS703_1400 ME**	4000	6000	**≤14**	0,14	0,023	0,035	70	3	20	60,0	8,3	13	20	400	0,21
140,0	**ZTR320G KS703_1400 ME**	4000	6000	**>14≤19**	0,14	0,023	0,035	70	3	20	60,0	8,3	13	20	400	0,21
140,0	**ZTR320G KS703_1400 ME**	4000	6000	**>19≤24**	0,14	0,023	0,035	70	3	20	60,0	8,3	13	20	400	0,21
140,0	**ZTR320G KS703_1400 MEL**	4000	6000	**>24≤32**	0,14	0,023	0,035	70	3	20	60,0	8,3	13	20	400	0,21
200,0	**ZTR320G KS703_2000 ME**	4000	6000	**≤14**	0,09	0,016	0,035	70	3	20	60,0	8,3	13	20	400	0,15
200,0	**ZTR320G KS703_2000 ME**	4000	6000	**>14≤19**	0,09	0,016	0,035	70	3	20	60,0	8,3	13	20	400	0,15
200,0	**ZTR320G KS703_2000 ME**	4000	6000	**>19≤24**	0,09	0,016	0,035	70	3	20	60,0	8,3	13	20	400	0,15
200,0	**ZTR320G KS703_2000 MEL**	4000	6000	**>24≤32**	0,09	0,016	0,035	70	3	20	60,0	8,3	13	20	400	0,15

Rack and pinion drive **ZTR** straight-cut
*Accionamiento de cremallera **ZTR** dentado recto*
Azionamento a cremagliera **ZTR** dentatura diritta

STÖBER ATLANTA

Please take notice of the indications on page A6! ***¡Por favor observe las indicaciones en la página A6!*** **Si raccomanda di rispettare le avvertenze a pagina A6!**

i	Typ	n_{1MAX} DB [min-1]	n_{1MAX} ZB [min-1]	$MW_{ø}$ [mm]	v_{MAX} ZB [m/s]	K_v [(m/s)/(1000/min)]	Δs [mm]	C_{Lges} [N/µm]	m	z	d_0 [mm]	F_{v2N} [kN]	F_{v2B} [kN]	F_{v2NOT} [kN]	M_{2B} [Nm]	K_{M1} [Nm/1000N]
ZTR4KS7 (F_{v2BMAX}=12 kN)																
6,000	**ZTR413G KS702_0060 ME**	2100	4500	**≤19**	2,04	0,454	0,030	76	4	13	52,0	9,2	12	23	310	4,33
6,000	**ZTR413G KS702_0060 ME**	2100	4500	**>19≤24**	2,04	0,454	0,030	76	4	13	52,0	9,2	12	23	310	4,33
6,000	**ZTR413G KS702_0060 ME**	2100	4500	**>24≤32**	2,04	0,454	0,030	76	4	13	52,0	9,2	12	23	310	4,33
6,000	**ZTR413G KS702_0060 MEL**	2100	4500	**>32≤38**	2,04	0,454	0,030	77	4	13	52,0	9,2	12	23	310	4,33
8,000	**ZTR413G KS702_0080 ME**	2500	5000	**≤19**	1,70	0,340	0,030	76	4	13	52,0	9,6	12	23	310	3,25
8,000	**ZTR413G KS702_0080 ME**	2500	5000	**>19≤24**	1,70	0,340	0,030	77	4	13	52,0	9,6	12	23	310	3,25
8,000	**ZTR413G KS702_0080 ME**	2500	5000	**>24≤32**	1,70	0,340	0,030	77	4	13	52,0	9,6	12	23	310	3,25
8,000	**ZTR413G KS702_0080 MEL**	2500	5000	**>32≤38**	1,70	0,340	0,030	77	4	13	52,0	9,6	12	23	310	3,25
10,00	**ZTR413G KS702_0100 ME**	2800	6000	**≤19**	1,63	0,272	0,030	77	4	13	52,0	9,6	12	23	310	2,60
10,00	**ZTR413G KS702_0100 ME**	2800	6000	**>19≤24**	1,63	0,272	0,030	77	4	13	52,0	9,6	12	23	310	2,60
10,00	**ZTR413G KS702_0100 ME**	2800	6000	**>24≤32**	1,63	0,272	0,030	77	4	13	52,0	9,6	12	23	310	2,60
10,00	**ZTR413G KS702_0100 MEL**	2800	6000	**>32≤38**	1,63	0,272	0,030	77	4	13	52,0	9,6	12	23	310	2,60
14,00	**ZTR413G KS702_0140 ME**	3000	6000	**≤19**	1,17	0,195	0,030	77	4	13	52,0	9,6	12	23	310	1,86
14,00	**ZTR413G KS702_0140 ME**	3000	6000	**>19≤24**	1,17	0,195	0,030	77	4	13	52,0	9,6	12	23	310	1,86
14,00	**ZTR413G KS702_0140 ME**	3000	6000	**>24≤32**	1,17	0,195	0,030	77	4	13	52,0	9,6	12	23	310	1,86
14,00	**ZTR413G KS702_0140 MEL**	3000	6000	**>32≤38**	1,17	0,195	0,030	77	4	13	52,0	9,6	12	23	310	1,86
20,00	**ZTR413G KS702_0200 ME**	3200	6000	**≤19**	0,82	0,136	0,030	77	4	13	52,0	9,6	12	23	310	1,30
20,00	**ZTR413G KS702_0200 ME**	3200	6000	**>19≤24**	0,82	0,136	0,030	77	4	13	52,0	9,6	12	23	310	1,30
20,00	**ZTR413G KS702_0200 ME**	3200	6000	**>24≤32**	0,82	0,136	0,030	77	4	13	52,0	9,6	12	23	310	1,30
20,00	**ZTR413G KS702_0200 MEL**	3200	6000	**>32≤38**	0,82	0,136	0,030	77	4	13	52,0	9,6	12	23	310	1,30
24,00	**ZTR413G KS703_0240 ME**	3000	6000	**≤14**	0,68	0,114	0,030	77	4	13	52,0	9,2	12	23	310	1,08
24,00	**ZTR413G KS703_0240 ME**	3000	6000	**>14≤19**	0,68	0,114	0,030	77	4	13	52,0	9,2	12	23	310	1,08
24,00	**ZTR413G KS703_0240 ME**	3000	6000	**>19≤24**	0,68	0,114	0,030	77	4	13	52,0	9,2	12	23	310	1,08
24,00	**ZTR413G KS703_0240 MEL**	3000	6000	**>24≤32**	0,68	0,114	0,030	77	4	13	52,0	9,2	12	23	310	1,08
32,00	**ZTR413G KS703_0320 ME**	3000	6000	**≤14**	0,51	0,085	0,030	77	4	13	52,0	9,6	12	23	310	0,81
32,00	**ZTR413G KS703_0320 ME**	3000	6000	**>14≤19**	0,51	0,085	0,030	77	4	13	52,0	9,6	12	23	310	0,81
32,00	**ZTR413G KS703_0320 ME**	3000	6000	**>19≤24**	0,51	0,085	0,030	77	4	13	52,0	9,6	12	23	310	0,81
32,00	**ZTR413G KS703_0320 MEL**	3000	6000	**>24≤32**	0,51	0,085	0,030	77	4	13	52,0	9,6	12	23	310	0,81
40,00	**ZTR413G KS703_0400 ME**	3000	6000	**≤14**	0,41	0,068	0,030	77	4	13	52,0	9,6	12	23	310	0,65
40,00	**ZTR413G KS703_0400 ME**	3000	6000	**>14≤19**	0,41	0,068	0,030	77	4	13	52,0	9,6	12	23	310	0,65
40,00	**ZTR413G KS703_0400 ME**	3000	6000	**>19≤24**	0,41	0,068	0,030	77	4	13	52,0	9,6	12	23	310	0,65
40,00	**ZTR413G KS703_0400 MEL**	3000	6000	**>24≤32**	0,41	0,068	0,030	77	4	13	52,0	9,6	12	23	310	0,65
50,00	**ZTR413G KS703_0500 ME**	3200	6000	**≤14**	0,33	0,055	0,030	77	4	13	52,0	9,6	12	23	310	0,52
50,00	**ZTR413G KS703_0500 ME**	3200	6000	**>14≤19**	0,33	0,055	0,030	77	4	13	52,0	9,6	12	23	310	0,52
50,00	**ZTR413G KS703_0500 ME**	3200	6000	**>19≤24**	0,33	0,055	0,030	77	4	13	52,0	9,6	12	23	310	0,52
50,00	**ZTR413G KS703_0500 MEL**	3200	6000	**>24≤32**	0,33	0,055	0,030	77	4	13	52,0	9,6	12	23	310	0,52
70,00	**ZTR413G KS703_0700 ME**	3500	6000	**≤14**	0,23	0,039	0,030	77	4	13	52,0	9,6	12	23	310	0,37
70,00	**ZTR413G KS703_0700 ME**	3500	6000	**>14≤19**	0,23	0,039	0,030	77	4	13	52,0	9,6	12	23	310	0,37
70,00	**ZTR413G KS703_0700 ME**	3500	6000	**>19≤24**	0,23	0,039	0,030	77	4	13	52,0	9,6	12	23	310	0,37
70,00	**ZTR413G KS703_0700 MEL**	3500	6000	**>24≤32**	0,23	0,039	0,030	77	4	13	52,0	9,6	12	23	310	0,37
80,00	**ZTR413G KS703_0800 ME**	4000	6000	**≤14**	0,20	0,034	0,030	77	4	13	52,0	9,6	12	23	310	0,33
80,00	**ZTR413G KS703_0800 ME**	4000	6000	**>14≤19**	0,20	0,034	0,030	77	4	13	52,0	9,6	12	23	310	0,33
80,00	**ZTR413G KS703_0800 ME**	4000	6000	**>19≤24**	0,20	0,034	0,030	77	4	13	52,0	9,6	12	23	310	0,33
80,00	**ZTR413G KS703_0800 MEL**	4000	6000	**>24≤32**	0,20	0,034	0,030	77	4	13	52,0	9,6	12	23	310	0,33
100,0	**ZTR413G KS703_1000 ME**	4000	6000	**≤14**	0,16	0,027	0,030	77	4	13	52,0	9,6	12	23	310	0,26
100,0	**ZTR413G KS703_1000 ME**	4000	6000	**>14≤19**	0,16	0,027	0,030	77	4	13	52,0	9,6	12	23	310	0,26
100,0	**ZTR413G KS703_1000 ME**	4000	6000	**>19≤24**	0,16	0,027	0,030	77	4	13	52,0	9,6	12	23	310	0,26
100,0	**ZTR413G KS703_1000 MEL**	4000	6000	**>24≤32**	0,16	0,027	0,030	77	4	13	52,0	9,6	12	23	310	0,26
140,0	**ZTR413G KS703_1400 ME**	4000	6000	**≤14**	0,12	0,020	0,030	77	4	13	52,0	9,6	12	23	310	0,19
140,0	**ZTR413G KS703_1400 ME**	4000	6000	**>14≤19**	0,12	0,020	0,030	77	4	13	52,0	9,6	12	23	310	0,19
140,0	**ZTR413G KS703_1400 ME**	4000	6000	**>19≤24**	0,12	0,020	0,030	77	4	13	52,0	9,6	12	23	310	0,19
140,0	**ZTR413G KS703_1400 MEL**	4000	6000	**>24≤32**	0,12	0,020	0,030	77	4	13	52,0	9,6	12	23	310	0,19
200,0	**ZTR413G KS703_2000 ME**	4000	6000	**≤14**	0,08	0,014	0,030	77	4	13	52,0	9,6	12	23	310	0,13
200,0	**ZTR413G KS703_2000 ME**	4000	6000	**>14≤19**	0,08	0,014	0,030	77	4	13	52,0	9,6	12	23	310	0,13
200,0	**ZTR413G KS703_2000 ME**	4000	6000	**>19≤24**	0,08	0,014	0,030	77	4	13	52,0	9,6	12	23	310	0,13
200,0	**ZTR413G KS703_2000 MEL**	4000	6000	**>24≤32**	0,08	0,014	0,030	77	4	13	52,0	9,6	12	23	310	0,13